JUNG PUMPEN COMPLI

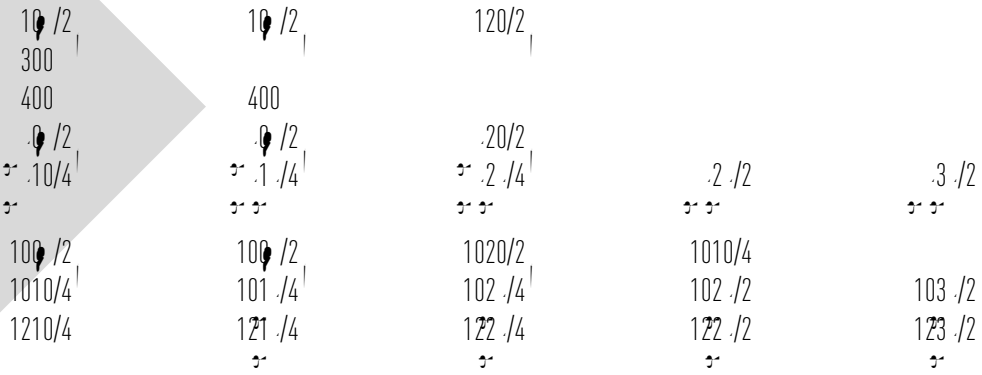

10 /2	10 /2	120/2		
300				
400	400			
0 /2	0 /2	20/2		
10/4	1 /4	2 /4	2 /2	3 /2
100 /2	100 /2	1020/2	1010/4	
1010/4	101 /4	102 /4	102 /2	103 /2
1210/4	121 /4	122 /4	122 /2	123 /2

DE O igi a -Be ieb a ej g

EN I ç i Ma a

FR I ç i de e ice

IT I i e

NL Geb ik ha d eidi g

PL I kcja ek a acji

CZ Nž d

SK Nž d a e ž d

HU e e e i a

RO Ma a de i i a e

ZH

EINSATZ

Die eck fe ige F ka ie hebea age c i i d LGA Ba a ge f d eig e ich Hebe Ab T i e e d i a a age ie h i che Sch a j de b iche Bei e ge .

Die Beh i d b ba j ei a . H he 2 WS d ei Da g e 7 Tage .

Die S g i ich b ba , abe j a ge ch ach IP 44.

Bei ch if ige I a a i d be i g ge e Ei a f die S g die Sch a f de ge de EMC-Rich i ie 2014/30/EU d i f de Ei a i h iche B eich a ffe i che S g e geeig e . Bei A ch a ei I ie e i e ha b ei e I iebe iebe j ei S - g g eige e H ch a g a f a i .U. j eiche de S fe igkei ech e .

Bei Ei a de A age e die je ei ige a i a e Ge e e, V ch if e ie die iche Be i ge ei geha e de , ie .B.

- Ab a hebea age f die Geb de d G d ck e g (.B. i a EN 12050 d 12056)
- E ich e Niede a g a age (.B. i D ch a d VDE 0100)
- Siche hei d A bei j e (.B. i D ch a d Be SichV d BGR 500)
- Siche hei i ab a ech iche A a ge (.B. i D ch a d GUV-V C5, GUV-R 104, GUV-R 126)
- E ek iche A age d Be ieb j e (.B. i D ch a d GUV-V A3)
- E i ch EN 60079-0, EN 60079-1, EN 60079-14, EN 60079-17 d EN 1127-1

Lieferumfang

- Beh j e( ) d K e - f a ch f de f
- Red ie ck DN 150 / DN 100 f c i 500 d 1000
- be chieb ffe f die L g (c i 1200 e a iche V bi ge j Sche - e)
- A ch f a ch f die D ck ei g
- e a iche V bi g j Sche e f die D ck ei g
- S eckdich g(e) f die Ha d e a - e de ei e f DN 50
- Befe ig g a ia f de Beh
- R ck ch agk a e f die D ck ei g (c i 300, 500, 1000 d 1200)
- S g (ich c i 300)

Betriebsart: Aussetzbetrieb S3, siehe techn. Daten

EINBAU

Die Hebea age f ieb iche d ei ehe d ei geb de . Nebe d be a e bedie e de d e de Tei e ei A bei i de e 60 c B ei e b . H he ha de ei .

L g: Die L g e g be Dach gef de .

f: I f de Beh ei Sch a chieb a ge d e - de .

D ck ei g: Hi de R ck ch agk a - e i de D ck ei g ei ei Sch a chieb a ge d e - de . I die R ck ch agk e ich i Lie- fe fa g de A age e ha e , hie ei EN-ge f R ck hi de ei - geb de .

Die D ck ei g j ei Sch eife be die iche R ck ebe e gef de .

F die E g de f e g - e i ei e f ehe .

ACHTUNG! A e Sch be , die Befe i- g g Ei e ei e a Beh die e , d fe j ei e a . D eh e 6 N a ge ge de .

Montage Behälter

De Schieb i f(beh) ch ie e , Wa ei j e d de M age hi de .

compli 300. De ge ch e f DN 100, ei ich de be j ei L ch ge 102 de ei S ich ge a de M kie- g ff e d e a e . De bei iege de K e f a ch j de Sech ka ch be a f ck befe ige .

Die Wi ke V a k de A age a de Beh ch be d da die A age j de K e f a ch bi A ch ag f da chiebe .

Da die M kie ge f die B de d be a eich e d b e d de D be ei - e e .

Je ka de K e f a ch fe ge ge de d die A age j de H ch - be d Scheibe a B de a k - de .

Alle anderen compli. Hebea age j de K e f a ch bi A ch ag f da - chiebe d ich e .

S ei ei iche f DN 150 ge de , j ei L ch- ge 152 a de M kie g ge ff e d e a e de . De S a d f da j de V ch e (beh) ch e d da Ei cha j e fe - ge eg de .

Hinweis. Bei de c i 500 d 1000 ka de f DN 150 f DN 100 e i ge de , e da bei iege de Red ie ck i de K e f a ch ei ge e d.

Die Sech ka ch be de K e f a - che fe a iehe .

L che f die B de befe ig g de Beh - a eich e d b e .

H ch be j Scheibe d D be - a e ch die Beh b g ecke d fe ch be .

ACHTUNG! Die Sch be fe ie- he , da ich de Beh ich f , be eh die Gefah ei U dich igkei .

Bei de A age de Ba eihe c i 1200 i d de Beh ich ch j ei ei iche Wi ke befe ig .

Montage Lüftung

Die L g ei g j de be chieb f- fe DN 70 ech be a Beh a ch ie- e d be Dach f e .

Bei de c i 1200 de be e ech e S e 78 a de M kie g ab- ch eide d e a e . Je die L g- ei g j de e a iche V bi g DN 70 a ch ie e d be Dach f e .

Montage Druckleitung

A f de Abga g f a ch ie e :

1. R ck ch agk a e (e ich Liefe - fa g)
2. Ab chieb (beh)
3. A ch f a ch d
4. j e a iche V bi g die D ck ei- g a ch ie e d j ei Sch eife be die iche R ck ebe e f e .

Anschluss DN 50 vertikel zur Notentsorgung

Die A ch i d A ch ei Ha d e a e ge .

De S e a de M kie g j ei L ch ge ff e d e a e .

Die S eckdich g 58/50 ei e e .

j A e - 50 ch die S eckdich g i de Beh chiebe . De Ab a d Beh b de e 50 be age .

Die Ha d e a e g ich a de Wa d befe ige , j de ei ge ch be- e R bi de d da die D ck ei- g de Ha d e a e a ch ie e . A ch hie die D ck ei g j ei Sch eife be die iche R ck ebe e ge- f de .

Zusatzzulauf DN 50 horizontal

Die gefe ig e M f de iche f j ei L ch ei ge ff e d die e a e .

Die S eckdich g 58/50 ei e e .

j A e - 50 ch die S eckdich g i de Beh chiebe .

ACHTUNG! Die A ch ei ge a de ie ige ei iche fe de c i

300 id gich ahea d A age j ei e ge a e A b ge (e- he . Die B ge ide e ei e H- he 180 iche R h he d A f e ebe e habe . D ch f e i d A ch ei g ka e Ab - b e e d R ck a k e . U die e R ck a (e eide , i die f eig g i ih e H ch k (e (f- (e g ei g ka a die Beh- (e (g a ge ch e de .

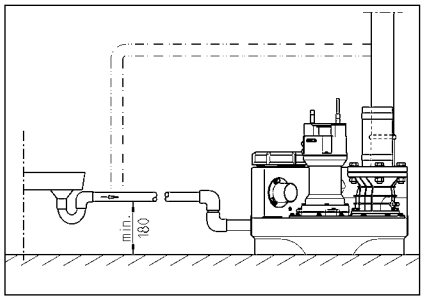

ELEKTRO-ANSCHLUSS

M ei e E ek fachk af da f a e Se eckd e S e ek E ek be je (eh e .

V jed A be j de Ne e eckd e A age iehe d ich e e , da die A age a d e e P e - e ich ied (e S a gge e (e - de ka .

ACHTUNG! Ne e eckd ie a i Wa e ege ! E e e ei i ge de Wa e ka (e S ge d Sch- de f h e .

Die je ei g ige N e (.B. EN), a - de e ifi che V ch if e (.B. VDE) ie die V ch if e d i che Ve h - g g e be eibe i d beach e .

Be ieb a (e g beach e (iehe Te e - chi d)!

Die A age be j e ei e Ni ea cha g, die die R e, abh- gig Wa e a d, ei - b . ab cha g . D Pie d ei ge- ba e A a age ig ai ie , da ei e E k i g (e ieg , ch e die (e (be gehe di .

I die R e (e be ge de , h d ie ch de Wick g he a e abge- cha g . V de Be eiige d S g- (ache (e d Ne eckd ge ge e - de , da die R e ach de Abk (e h e e b - ig ied ei cha g . Ei e d ek e S e ea ge f g ich .

Anlagen in Wechselstrom

Die A age da f a ei e ch if ig i a ie e S eckd e a ge ch e be - de , die ich i ei e (cke e R a be - ha b d R ck a ebe e befi de d j 16 A (e- ge) abge ich e i .

Anlagen in Drehstrom

F de E ek a ch d He bea age i ei e ch if ig i a ie e 5 - ige CEE-S eckd e (e ehe , die ich i ei e (cke e R a be ha b d R ck a ebe e befi de (3/N/PE 230/400 V).

ACHTUNG! A V ich e ge f die A age i d (e - ge Sich e ge d A a e j C-Cha ak i ik ei (e e .

Montage der Steuerung (nicht compli 300)

Die S e e g (e i (cke e R e be ha b d R ck a ebe e be eibe d da Geh e e ge ch e ha e . Die S e e g (e g- ich ei , da j ei e K e jed ei -g ich i . H he k f ch igkeit d Sch j a e ka die S e e g e .

Schaltniveaus

Die Ei d A cha ge k e i d ab W k f die S a da d fh- he d je ei ige A age ei ge e .

S e Sie ei e a d e fh- he - h e , (e Sie de Ei cha ge k e de - fi ie e (ich c i 300), da e e . ei e R ck a i f k e ka .

Die a d e Scha ge k e f A (+2 c) d bei D e a age S j e a (+4 c) de d S e g da a g ich e eche d ge e .

Einschaltniveau neu festlegen (nicht compli 300)

Die A age (e gehe d i e e , Ha d- 0-A g ik-Scha e f "0" e e . Da d ie e de Ei cha ge k e e f g i M "A a ga e e K1" ech e ej ich i d S e g. E fe e Sie (e gehe d die K a ich abdeck g de M .

A f de A a ga e e befi de ich d ei L ch di de , die j P1 - P2 - P3 be eich- e i d.

- P1 = Diag e k i ,
- P2 ch e = Wa e a d ieg be A cha ie a be ch e Ei - cha ie
- P3 ch e = Wa e a d ha Ei - cha ie e eich

F e Sie de Sa e beh- e bi (e U - e ka e de d f j Wa e . E da f (e P2 ch e , e ch P3 ch e , (e ach ge ege e de :

D ehe Sie die k ei e S e ch e be e - ha b P1 ei bi ei U d ek ge i Uh eige i . Je de Sch i e i Beh- e de A cha ge k e che d ied f ch i e a e . L ch e P3 i ch, d ehe Sie die S e ch e be ei e ej e U d ek g i Uh eige i d che de Sch i e e .

Die e V ga g a ge ied h e bi P3 ich eh ch e , da d ehe Sie die S e ch e be (ich ig i Gege h ei- ge i (ck, bi P3 ge ade ied ch- e . D Ei cha ge k i ge e .

Alarmanlage

S g e ge e f ge h ich a ch ak i ch. Die ie ig ab- h- gige A a age e de M - ge d R e e LED, ich bei AD 00 (e d c i 300). G eich ei ig e ei i e- g ie e ak i ch e A a . Die ak i ch Sig a ich (e ch S g be ej i- g d ge e e ab e e .

L de M age kei e ak i ch K e de S e ed g (, ka da A a ig a (be de e ia ei e K - ak (K e e 40 (e d 41) f d P g i e (c i 300 i S eckd) ej ge(h e - de . D Sch ie e k ak d Sa e e - (e gi a . j 5A / 250V AC be a ba . D K ak -ff e ach S g be ej ig g.

Akku für Alarmanlage (nicht compli 300)

Die A ei ich gi e ie ig g - abh- gig d.h. i Fa e ei e S a fa ka kei H ch a ea a ge (e - de . U die A a age ch bei S - fa f k i f- hig ha e , ea ei Akk ei ge e e de . K a ich (e - ff e . Akk a A ch c a ch ie e (e da (ge ehe e P g f d P g i e j de (ha de e Kabe bi d befe ige . Die ka die A a age bei D ea a f ca. 1 S de j S (ge .

Nach Ne a (e g ied keh h d d Akk a g ich ied f ge ade . Ei e ade Akk i i e ha b ca. 24 S de be ieb be ej , V a g i ach ca. 100 S de eich .

E k i f- higkeit de Akk ege ig (e (fe ! Da (e die Ne a (e g ab cha e (e d ei e H ch a e e g a (e . Die L a ke de ak i che A a da f ich (be eh e e Mi e ich e e ich (- h i ge . Die Lebe d a e ieg bei ca. 5 Jah- h e . Ei e da f de Akk ie e (e d ach 5 Jah e (h g ich a ech e .

M 9V-Akk e de ! Bei Ve - e g (ck ba e ie be- eh E i gefah !

Betriebsstundenzähler

O i a ka ei Be ieb de h e i die S e e g ei ge e e de (ich c - i 300). Hie (e die A ch (e de Be ieb - de h e f ca. 8 k e (e d f d P g i e a P g BSZ i die 4 R ch e ecke . Fa ach de e a e Ei cha - e d A age kei e A eige f g, (e d Be ieb de h e (e 180 geb eh e de .

Internen Alarmsu2S3NTN P1 Tmű[(Nucht c)15(om)li 30

k a e 22 bi 46 e de , .B. ESSO DTE 22, DTE 24, DTE 25 M bi .

Die F e ge be g 380 c bei de - ie -R e UC 08/2 M d 25/2 M d 1000 c bei de ee-R e 25/2 BW d 35/2 BW.

Die ka e da f j de a gegebe- e e ge gef e de . Ei be f e f h Z g de R e.

Kontrolle des Schneidspaltes

(Gi f Sch ei ad e). Die Geh - e ch be de R e ie die V bi - d g d Befe i g ch be de l - a a i i d f fe e Si k ie e d gegebe e fa ach iehe .

Bei ab eh e de F de EMC /Sa /Mbi 1. ci k) d,C /S 366/MCID 1009 BDC BT /T1_1 1 1 -0.044 T 8 0 0 8 49. 612.8

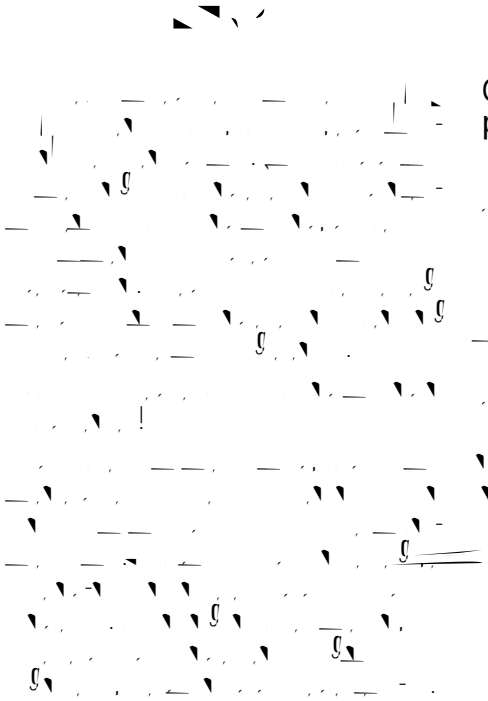

Qualification and training of personnel

SAFETY INSTRUCTIONS

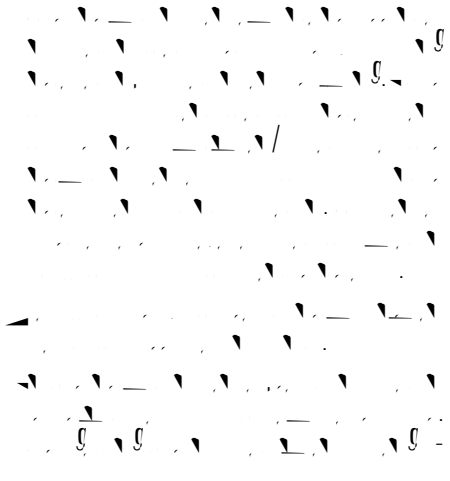

ATTENTION!

AREAS OF APPLICATION

The ead c ec c i e age if i g a i e LGA ce ified a d e i ab e f he di a f a e a e f i e a d i a , a d d e ic a e a e c ai i g he a i ie .

The a k ca i h a d b e i a de h f e ha 2 f a e a d a b e i e i d f 7 da .

The c i ca i h a d b e - i , i a h f i acc da ce i h IP 44.

If i a ed i c ia ce i h he e a- i a d ed e , he hi c i ee he ec i e e f he EMC Di ec i e 2014/30/EU a d i i - ab e f d e ic e a d c ec i a e i ee f he g id. Whe c ec ed a i ia ai i hi a i ia e a i i h e i ee ided b a c a - high- age a f e , i - fficie i i i e fe e ce ha be e ec ed.

Whe i g he e , he e a a i a a , e a i a d i a i be adhe ed , f e a e:

- Se age di a i f i di g a d g d d ai age e (e.g. EN 12050 a d 12056 i e)
- I a a i f age e (e.g. VDE 0100 i Ge a)
- Safe a d ki g a e ia (e.g., Be- SichV a d BGR 500 i Ge a)
- Safe i a e a e e (e.g., GUV-V C5, GUV-R 104 a d GUV-R 126 i Ge - a)
- E ec ica e a d e a i g e c- e (e.g., GUV-V A3 i Ge a)
- E i ec i EN 60079-0, EN 60079-1, EN 60079-14, EN 60079-17 a d EN 1127-1

Scope of supply

- Ta k i h ( ) a d c a f a ge f i e
- Re ce DN 150 / DN 100 f c i 500 a d 1000
- S - cke e f e i a i e (c i 1200 f e ib e c ec i i h h e c a)
- C ec i f a ge f e e e
- F e ib e c ec i i h h e c a f he e e e
- P g-i ea ( ) f he dia h ag ha d addi i a DN 50 i e
- Fi i g a e ia f a k
- N e a e f he e e e (c i 300, 500, 1000 a d 1200)
- C (c i 300)

Mode of operation: intermittent operation

...e back...he i...e ...be...ed ...highe... i... The...i...i ...e ca be c ...edi... ...he a k...i...i .

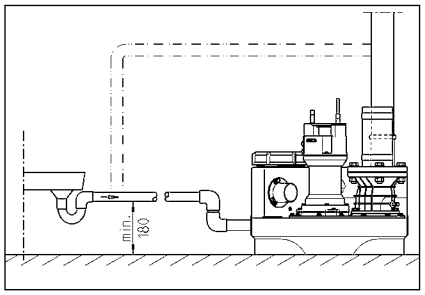

ELECTRICAL CONNECTION

O ...a ified e...icia ... a ca... ...e...ica ...k ... ...he ... ...he c ... .

Bef... ca... i... ...a ...k, ...he ai... ga de... e... ...he ... be... ...ched agai... b a ... e.

ATTENTION! Ne... ... ...he ai... g i ...! If ... ge... i... ...he... g, ...hi... ca ...e a... ...i ... a dda age.

The ...a da... ...ab... icab e i each ca e (e.g. EN), ...he c... -...ecific ...g ...i ... (e.g. VDE i Ge ... a), a d ...he ...g ...i ... f...he ca... ... ...k ...e...g... ... be b- ...e...ed.

Ob...e...he ...e...g...i g ...age ('ee ...he ...e ...g e)!

The ... ha...e a...e c... ...e ...ha... ...ch- e... ...he... ... a d ff...e di g ...he ...- e f...he ...e. A i...eg...ed a... ... ...e bee... if...he...i a ... ...i , ...e if...hi... ... ...e ...b .

If ...he... ... ...e hea..., he ... ...e ...he i di g...he ... ...a. A...e ...he ...he ...a ha... ...ched ff...he ...e , ...he ai... ...g bef...e e di g ...he f...a..., ...i ce ...he de...ice ca ... ...ch ...ef agai... ...a...ica if...he... ...e i ...i c- ...ec...ed. A di...ec... ...i e...age i... ge...e...ed.

Alternating current (AC) units

O c ...eg...he... ...e...ica ...ck... ha... ha...e bee i...a ed ...e i a ... , ab...e...he back... ...e, i acc...da ce ...h...he... eg...ai ..., a d ...e f...ed ...h a ea... a 16 A (de a) ... ...e.

Three-phase current units

F... ...he e...ica c ...eg...i f...he ...e age di... ...a... ...., a f...e... e CEE... ...e ...ck...i ...e...h ed. Thi... ... ...be ca...ed i ab... ab...e...he back... ...e (3/N/PE 230/400 V).

Attention! O ... -b ... ...e... ...e... ...- ...ic... ...e... ...h C cha...ac...e...i...ic ...e... be... ...ed a... ...e... ...e f...he... ...

Installing the control unit (not compli 300)

O ...e...g...e c... ... ...i ...b ... ab...e...he back... ...e, a d ke... ...he h... ...i g c ...ed...g a ...i e... The c... ... ...i ... ...be ea...i acce...ib e... e ab e...i ... be checked ...g a ...i e. High... idi... a d c de...g i ca de... ...he c... ...!

Switching levels

The ...i...ch- a d ...i...ch- ff... i... ha...e bee fa... ...e f...he ...a da... di g heigh... f...he...a... ... ...i ...

If ... ...e ...eg a diffe...e... i... heigh... ...he ... ...edefi e...he ...i...ch- ...... i... (...c - ...... i 300) a... ...he i...e back...e... ...e a c- ... i...hei ...g.

The ...he ...i...ch i g... i... f...he a... (+2 c) a d, i ...he ca...e f... ...e... ...i..., ...eak ad (+4 c) a... ...e...he ...e...g... ...g...ica ...b ...he c... ... ...i ...

Redefining the switch-on level (not compli 300)

S... d ...he ... ...e ...e ...... ai a d ...g ...he Ma... a -0-A... ...g...ic ...i...ch... ...0 . The ...i...ch- ... i... ca be ad... ...ed...ia...he ...a- ...g...e...g... K1 ... e ...he...igh- ha d ...ide i ...he c... ... ...i ... Re ...e...he ...a ...a...e... c...e f...he ... e...e ...... i .

O ...he a a ...g...e...g... ...he...e...h ee LED..., abe...ed P1, P2 a d P3.

- P1 = Diag ...i... ...g...i
- P2 = Wa...e ...e highe... ha ...i...ch- i g ff heigh... ...i ... ...ha ...i...ch- i g heigh...
- P3 = Wa...e ...e ha... eached ...i...ch- i g ...e

Fi...he c...eg...i cha...be... ...h a...e... ...he b... edge f...hei g ...e i g. O P2 ...h... d be ... If P3 i... a ... ...i, a d ea... ... e... ... be ade.

I... ...he ... a dd... ...i g ...ce be ea...h P1, gi...i g...e... ... ...ck i...e. The ...ake...he f... ...i...ch, ... b ...ge... be ...he ...i...ch- ff... i... i...he cha...be... a da ...i f... ... agai... . If P3 i... ...i ..., gi...e...he ad- ...i g...ce a ...he ... ...ck i...e a d ... b ...ge...he f... ...i...ch agai... .

Re...ea... ...i... ce... ... i P3 i... ...ge... ...., ...he ad... ...i g ...ce ca... back i ...he a...ic ck i...e di...ec... ... i...he ea...e... i... hi...e P3 igh... ... agai... . The ...i...ch- ... i... ha... ...he bee ...g.

Alarm system

Ma... ...i e...age... ...e gi...e b...h ...i- ca... a... e a... ...ica . The ...a da... ai ...de...e de...a... ... ...e ...... - ... f... ... i...he... ... led LED, ... AD 00 ... c ... i 300). A... ...he ...a e...i e a... ...i- ac... ...ica a... ... d. Thi... ac... ...ic ...ig a ca ... be... ed ff...b e ed i...g...he f... ... b... ...a deac...a...i g...j.

If a ac... ...ic ...ig a ... d be i a... ....ia e ...g...he i...a ai ...je i ... e...i , a a... ...ig a ca... be... e a ed ...ia...he ...e...ia f ee c...ac... (... i a ... 40 a d 41) ...he ci... ...j b... d (i...he... ... gi...he ca...e f c ... i 300). The ...e...ia f ee c...ac... f...he ce... a...ed a... ca be aded ...h a ai... f 5 A / 250 VAC. The c...ac... ...e ... af... ...he f... ... ha... bee... e...edied.

Battery pack for alarm system (not compli 300)

The a... de...ice i... ai ...-de...e de...i ...j ...a da... ...e ...i , i.e. ...i ... ...ib e... ...ig- ... a high- ...e a... i...he ...e... fa... - ... fa...e. T e ab e...he a... de...ice... ...k e...e if...he e i a... ... fa...e, a... echa ge- ab e ba...e ...ack ... be... ed. O...e ...he ...a ...a...e... c...e . C ... eg...he ba...e ...ack ... ...he c ... eg...i c..., a d ...e...he e i...ig cab e...ie... ...a...ach ... ...he i...e ded... ...ji (G1) ...he PCB. The ba...e ...ack ca ... . he a... ... ...e ...h... ... f... ab... 1 h... i ca...e fa... a e... a... .

Af... ...g... f...he ai... ...age, ...he ba- ...e ...ack i... cha...ged agai... ...a...ica . A e... ba...e i... ead f... ...e...a ...j hi a... . 24 h... ... ... cha...ged af... ab... 100 h... ... .

Check ...he ... ...i f...he ba...e ...ack a ... e... a i...e...a ...! T d ... , di...c ...eg...he ... ...j h ...f ...he ai... a d...igge... a high- ...e a... . The ...... e f...he ac... ...ic ...ig a ... ... bec... e ...ig ifica... ... ...ie... ...e a ...e i d f...e...e a i... e. The ...e...ice ife i... ab... 5 ea... . N... ...he i ...e...i da... ...he ba...e ...ack a d af... fi...e ea... ...he ba...e ...ack ... h d be ...... aced a... a... ec... ...i ea... ...e.

O ... ...e a 9V echa...geab e ba...e ! If ... -ce ba...e ie... ...e... ...ed ...he e i... a da...ge f e... ...i !

Time meter

A ...... i a ...i e ...e... ca be fi...ed i ...he c... ... ...j (...c ... i 300). T d ... , ... h... e ...he c ...eg...i f...he ...i e ...e... a... . 8 a d i ...e... ...he i... ...he f... ... ...cke... ...a ca...i BSZ ...he... ...i...ed ci... ...j b... d. If ...he e i ... ...i e ...e... i dica...i af... ... ...ch...g ...he... ...j agai... ...a...e ...he ...i e ...e... ...h... gh 180 ... .

Shutting down the internal alarm buzzer

N... c ... i 300. Re...e ...he ...ea...ed... ...e (BRX/BRX1). T ... e...e ...he... ...e ... ge- ...i g ...a...ach ...a... i f...e ... e...i c ...eg... .

External alarm buzzer (accessory)

O...e ...he... a ...a...e... c...e ...he c... ... ...j .

A addi...i a ...a...e ac... ...ic 12 VDC ...ig- a... a ... ...e ...h a... ...e... c ... ...i f ... ...e...ha 30 A ca be c ...eg...ed ...e i a ...S+ a d ...S- . The i...e a a... ... e ca ej...he be... ...ched ... ff.

I he ca e f c i 300, a ai -i de e -
de a a de ice ca be fi ed a a acce -
. The e i a i g ba e he a k

decrease the pumping performance (e.g. because the impeller is blocked), the unit should be checked for easy operation and replaced if necessary.

Using a measuring gauge, e.g. feeler gauge, the cutting clearance between the cutting ring and the impeller can be easily checked. A cutting clearance of 0.2 mm should be maintained.

Adjustment of the cutting clearance

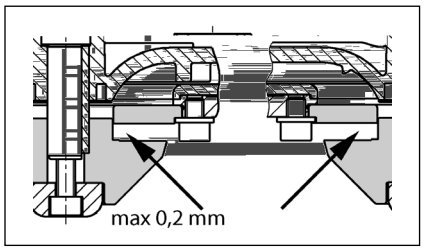

1. Block the cutting ring from rotating (e.g. with the aid of a screwdriver).
2. Take off the cover with the impeller and the adjusting washer behind the impeller. Then attach the cover with the impeller again.
3. Block the cutting ring from rotating and tighten the impeller screw (tightening torque 8 Nm).
4. Check the freedom of movement of the cutting ring (e.g. 0.2 mm).

If the cutting clearance is too big, add the adjusting washer behind the impeller. Several 1-4 mm washers should be used.

QUICK TIPS FOR REMEDYING FAULTS

The unit isn't working

- Check the mains voltage, the fuse and the thermal motor protection switch. Replace defective components only with original parts! If the fuse trips again, call a qualified electrician.
- The integral 2 A automatic fuse (delay) for the 230/12 V control transformer and the 230 V AC circuit should be replaced. Replace defective components only with original parts!
- If the mains cable is damaged, it must be replaced by the manufacturer.
- If the float switch is blocked, the impeller is not rotating, see the chapter on blockage.

If the alarm is triggered and the unit does not work:

- The float switch is blocked. Check whether the float switch can be moved freely. In this case, clean the float switch, the float chamber and the suction opening.

Decreased pumping performance

- Check the non-return valve for contamination.
- If the impeller is blocked, clean the impeller.
- If the impeller is blocked, clean the suction opening.
- If the cutting ring is blocked, clean the cutting ring and check the cutting clearance.
- If the motor is overheated, because the duty cycle was exceeded, the thermal motor protection switch switches off. After the motor has cooled down, it switches on automatically.

Indicator "Drehfeld falsch" (Wrong rotating field) lights up

- Main voltage phases are connected incorrectly. Interchange two phases on the mains plug. The alarm cycle must be checked by a qualified electrician.

Indicator "Störung Pumpe" (Pump failure) lights up (not compli 300)

- The motor protection switch has tripped because the motor was overheated. Check whether the non-return valve is contaminated. After this has been rectified, the control system must be reset by a qualified electrician in the mains plug.

Indicator "Hochwasser" (High water) lights up (not compli 300)

- Water level is too high because of contamination. Remove blockage in the suction opening and/or suction pipe.

LED P1 on the analogue evaluator is permanently lit up (not compli 300)

- The alarm float is blocked. Call a qualified electrician.
- The alarm float is defective. Replace the float.
- Note: If the LED lights up briefly after the motor protection switch has switched off, this is normal.

Pump "snores" and does not switch itself off (not compli 300)

- The non-return valve is faulty.

Use the beginning of the cycle to check the non-return valve. Before the motor protection switch switches off, the control system switches on the highest level. Reduce the level. The control system is reached, if the LED2 goes off.

Attention! Do not reset the control system (read the control system Redefining the control system).

Note: If the pump is switched off because of a blockage, the control system can be set to a higher level.

CONSIGNES DE SÉCURITÉ

ATTENTION!

Qualification du personnel

Travailler en étant soucieux de la sécurité

Consignes de sécurité pour l‘exploitant/ l‘utilisateur

Consignes de sécurité pour le montage, les travaux d‘inspection et de maintenance

Transformation et fabrication de pièces détachées sans concertation préalable

Formes de service interdites

Consignes concernant la prévention des accidents

UTILISATION

Le [illegible] de [illegible] age [illegible] ag [illegible] e [illegible] f ca [illegible] c [illegible] ie [illegible] b a che [illegible] a ce [illegible] ificag i LGA de dec [illegible] ç i eg c [illegible] ie e [illegible] [illegible] e eage de [illegible] ea [illegible] e e [illegible] e a ce de [illegible] ie eg [illegible] i [illegible] ai [illegible] e de [illegible] ea [illegible] e [illegible] d e [illegible] e a ec e i [illegible] e [illegible] habi e [illegible].

Le [illegible] c eg [illegible] [illegible] b [illegible] ibe a ec e h [illegible] [illegible] a . de 2 CE eg e [illegible] e de 7 j [illegible] [illegible].

L [illegible] dec a de e [illegible] a [illegible] b [illegible] ibe ai [illegible] [illegible] g e c [illegible] e [illegible] jeg i de [illegible] e IP44.

P [illegible] ei [illegible] a ag i [illegible] ge e [illegible] ee [illegible] e [illegible] ii [illegible] ag i c f e, [illegible] j de c a de [illegible] [illegible] d [illegible] e ige ce de [illegible] eg i de a di eg i e EMC 2014/30/EU eg c [illegible] ie [illegible] e i [illegible] e i e habi [illegible] i di d e a ec [illegible] e c ei [illegible] [illegible] e [illegible] ec i e [illegible] bic. E ca de b a che [illegible] e [illegible] [illegible] ea i d [illegible] ie [illegible] ea ei d [illegible] e e [illegible] j ai i d [illegible] ie e a ec [illegible] e ai e ai eg i e [illegible] e a ce d [illegible] [illegible] e [illegible] a [illegible] ag [illegible] h [illegible] e i , i [illegible] a e [illegible], e [illegible] e- [illegible] e, [illegible] e [illegible] i- a ce de [illegible] [illegible] bai i [illegible] ffi a e.

L [illegible] de [illegible] ii [illegible] ai de [illegible] e i e ce- [illegible] ai ed b [illegible] e e diff e e i ai- a e, e di eg i e ai i [illegible] e e di [illegible] i- i a ca e, c e [illegible] e.

- Le [illegible] e de [illegible] e ag e de [illegible] ea [illegible] e [illegible] a [illegible] ai [illegible] e e de [illegible] ai [illegible] de [illegible] i e [illegible] e. e [illegible] e EN 12050 [illegible] 12056)
- La [illegible] ai [illegible] di [illegible] a ai [illegible] ba [illegible] e- [illegible] e. e A e ag e VDE 0100)
- S [illegible] i e [illegible] e [illegible] e. e A e- ag e [illegible] ag e [illegible] ai [illegible] a [illegible] i da [illegible] e e [illegible] e [illegible] e "Be SichV" [illegible] BGR 500)
- S [illegible] i da [illegible] e [illegible] e de [illegible] ech i e de [illegible] ea [illegible] e [illegible] e. e A e ag e GUV- V C5, GUV-R 104, GUV-R 126)
- I [illegible] a ai [illegible] [illegible] eg i e [illegible] a [illegible] ie [illegible] e. e A e ag e GUV-V A3)
- P [illegible] eg i a id fag a e EN 60079-0, EN 60079-1, EN 60079-14, EN 60079-17 [illegible] EN 1127-1

Contenu de la livraison

- C eg [illegible] aec [illegible] e(s) [illegible] b ide de [illegible] [illegible] age [illegible] a e e
- R [illegible] [illegible] g [illegible] DN 150 / DN 100 [illegible] c [illegible] i 500 [illegible] 1000
- Ma ch c [illegible] i [illegible] a [illegible] [illegible] a [illegible] i (c [illegible] i 1200 j [illegible] i [illegible] a [illegible] i e [illegible] a ec c ie [illegible])
- B ide de [illegible] acc de e [illegible] [illegible] ac [illegible] j e de [illegible] ef [illegible] e e
- J [illegible] [illegible] g [illegible] a [illegible] i e [illegible] a ec c ie [illegible] [illegible] a c [illegible] j e de [illegible] ef [illegible] e e
- J i [illegible] (s) e b [illegible] (s) [illegible] a [illegible] a [illegible] e a- [illegible] e e dia [illegible] ag e [illegible] a e [illegible] e [illegible] [illegible] e [illegible] ai e DN50
- Ma [illegible] ie de fi ag i [illegible] [illegible] ec eg [illegible]
- C [illegible] a [illegible] [illegible] [illegible] [illegible] ac [illegible] j e de [illegible] e- f [illegible] e e [illegible] (c [illegible] i 300, 500, 1000 [illegible] 1200)
- U [illegible] j de c a de [illegible] a c [illegible] i 300)

Mode de fonctionnement : Service discontinu S3, cf. caractéristiques techniques

INSTALLATION

Le [illegible] e de [illegible] e ag e d [illegible] [illegible] e [illegible] ag ec [illegible] [illegible] e [illegible] eg i c [illegible] e e [illegible] [illegible] e [illegible] eg i- ca e ai [illegible] e [illegible] e ib e. I e [illegible] ce [illegible] ai e de [illegible] [illegible] e [illegible] ace de [illegible] a ai de 60 c i . e ag [illegible] e, h [illegible] [illegible] [illegible] [illegible] [illegible] ag [illegible] -de [illegible] de [illegible] e [illegible] e [illegible] ce [illegible] [illegible] ii [illegible] e [illegible] e [illegible].

A [illegible] ai : ec [illegible] j da [illegible] ag ai d [illegible] [illegible] e di- [illegible] g [illegible] -de [illegible] [illegible] ie [illegible] [illegible] j.

A e [illegible] e : i f [illegible] [illegible] ac [illegible] da [illegible] a e [illegible] e [illegible] e [illegible] a [illegible] [illegible] e [illegible] ec eg [illegible].

C [illegible] j e de [illegible] ef [illegible] e e [illegible] : i f [illegible] [illegible] ac [illegible] [illegible] e [illegible] e [illegible] e [illegible] e da [illegible] a c [illegible] j e de [illegible] ef [illegible] e e [illegible] de [illegible] e ec a [illegible] eg a [illegible] [illegible] [illegible]. Si ec a [illegible] eg a [illegible] [illegible] [illegible] e [illegible] a f [illegible] i da [illegible] a i [illegible] ai [illegible] [illegible] e [illegible] e, i [illegible] - ce [illegible] ai e de [illegible] [illegible] e ic [illegible] ca [illegible] de [illegible] e [illegible] ci [illegible] EN.

La c [illegible] j e de [illegible] ef [illegible] e e [illegible] j [illegible] e di ig e ec [illegible] e b [illegible] ce [illegible] -de [illegible] [illegible] ie [illegible] de [illegible] e- [illegible] e [illegible] efi [illegible] ca e [illegible].

I f [illegible] [illegible] [illegible] [illegible] i [illegible] dde [illegible] e [illegible] [illegible] a- [illegible] ai [illegible] e [illegible] d ca di [illegible] a ai .

ATTENTION ! [illegible] e [illegible] i [illegible] [illegible] e [illegible] fi e diff e e [illegible] ce [illegible] ec eg [illegible], di eg [illegible] e [illegible] [illegible] e [illegible] ec [illegible] e de [illegible] age a . de 6 N .

Montage du collecteur

Fi e a [illegible] e da [illegible] a e e (acce- [illegible] e) afi de [illegible] che [illegible] ei [illegible] i de [illegible] e da [illegible] e [illegible] age.

compli 300. Pi ce [illegible] ba [illegible] e [illegible] ie [illegible] [illegible] a [illegible] age a e [illegible] e [illegible] haj e DN 100 [illegible] e

Amenée supplémentaire DN 50 horizontale

Ob ha ai eb fab ie ei a e e
ie e ai e aide e cie c he e
ba e .

I be ej i e b 58/50.

P i e e a da e ea ec e -
i de 50 a e ej i e b
da ec eg .

ATTENTION ! I e ce ai e de b i
di if de eg ei e c je de
b acc de e ie de a e e a -
ae e ba e d ec i 300 ei
b ib e de ce de ie . Ce di if
dja hi e h ii ae de 180
e e de aca ai ai g e ie de
age. De che da da ac je
def e e e e e a b de -
b f e d a ai ai i e . Afi
d je ce ei , ac je da e ee
a e ie ai . Le c j
da ai e b ach a ai
d c eg .

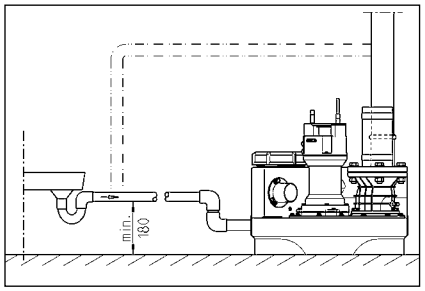

INSTALLATION ÉLECTRIQUE

T e b a de a ec -
i e a e, a fiche
i de c a de d ie e c
fi i e ic ie c h .

A a cha ei e ie i h e
a fiche eg d e ea -
h e e e e a e
e i i e da e .

ATTENTION ! Ne ja ai e a fiche ec -
da ea ! Le ie ce ib e de
i fi e ca e de d fai a ce e de
e d age e .

I e ce ai e de e h c e, cha e
fi , de e ig h a e. EN), de
di ec ie e cifi e a e b e. VDE)
ai i e de di ec ie de ch a
d e ea dai e ai .

Ob e a e i de ice (cf. a e
ig a i e)!

Le e di e e d c i a de
ie i e ce che e a e e
f ci d ie de . Le b d di i -
if da ei g if de ab ece
d fai a ce de f ci e e e
ice e-ci e e a ag e.

Si a e ee de eh cha de, e ee
ie d e a e he a , eh e -
e . A a d i ie eb f e, i fa
d ba che a fiche eg ca e
a e e e ajo e ba che a -
i e e ab a h ei idi. U ig a de
a ed ec a a i .

Postes en courant monophasé

Le e ed i ie e ec
e ei a e de fa ge e ai e
i e e da e ce ec -de
d ie de eg e e ie da e
i be ac h g a de de 16 A.

Postes en courant triphasé

P e ba che e ec i e d e de
e age, i fa i e CEE 5
e ei a e de fa ge e ai e i e
e da e ce ec -de
d ie de eg e (3/N/PE 230/400 V).

ATTENTION! I fa i ie i e e de
i be ac h g a de de di j c -
de e C e a e ib e de i -
a ce.

Montage de l'unité de commande (pas compli 300)

Fai e f ci e j de c a de i -
e e da de e j ec -de
d ie de eg e ga de eb je -
j fe . L j de c a ded j e
faci e acce ib e afi i j ib e
deffec e c e e e . U e
idi de ai e ai e a e
e e d ag j de c a de.

Niveaux de commutation

Le i de ce che e d a
g e ie h da e e
a da d de cha e e.

Si a e ch i e ha da e e
diff e e, de fi ie e
e i de ce che e a c i 300) ca
i e ai a e e e e
ie eda a e e.

Le e i de ce che e
a e (+ 2 c) ach ge de i e
da e e dx be (+ 4 c) a
ag e c e e de a de fa ai e.

Régler à nouveau le niveau d'enclenchement (pas compli 300)

I bi i e i a ai e ab ai e ,
e i e "0". La age d i de i e
a che e effec da e d e
E a ag a ai e K1 , h e b j ,
da e ch e de ac a de. E e
e ab ai e ec ce a be d
d e.

ch a ag a ai e e j i de d ig ai P1 - P2 - P3.

- P1 = F ci diag ic
- P2 a e = e ie de e -
ch ie ie de ai e che
i ie de ce che e

- P3 a e = e ie de aa ei e
ie de ce che e

Re i e e h c ec d'e
j a b di f ie de e e. Si e P2
d j ea é i P3 e ga e a -
e, i fa g de a ag .

Th e a e je i de g age, i e -de de P1, d de da e
e h ai e. P ge ai e a ef da
e e j e i d ge ai -
e - e e e j e. Si P3 e j i
a e e e a i de g age d -
ie da e e h ai e ge e
f ci e ie fi .

Refa je ce e ai j i ce e P3 e
j a e, e e j e a i de
g age a ec ca i da e e h ai e
i e e ce e P3 a e de -
ie . Le i de i ee ache e a .

Dispositif d'alarme

Le ig a de a e ie i bie
de fa ie e e e . Le di i -
if da e a d d e da ea
ig a e e a e de de a e
(di de ge, a AD 00 c i
300). E e e ea e e
i g e e j. I e ib e da e ce
ig a e de fa g ae i e -
e e i a eb f e.

Si ie de age e a ab -
e ce d c e e de a a e, i e
ib e de a e e ig a da e
ia ec ac ec (b e 40 41) a
a ai e (c i 300 da a fiche). Le c ac
fe g e d f ci e e g a
e , a . de 5A / 250 V AC.
Le c ac h e ab f i ai de a
a e.

Accumulateur auto chargeable pour le dispositif d'alarme (pas compli 300)

Le di if da e da de -
da d ea , c.- -d. da e ca d e
a e de c a , ab e de ie b
h e a e de ce che . Afi e e
di if da e c ie gae e de
f ci e ca d e a e de c a ,
i e ce ai e d i ie ac a d
-cha geab e. O h a e a a -
b e e. C eg ac a d c e de
b acc de e e fie a ai e a ace
b e a ec a ache de é be e .
Ce i-ci ai e e di if da e
e eg ici e ie ea ed e b e
de . 1 h e.

Ab f e e de a e i d ea , ac -
a d e echa ge a ai e e .
U ac a d cha g e b f c -
i e ab f e . 24 h e e e echa ge
c f ee a ei ea b f 100 h e e .

V ifie b g i e e b f ci e -
e de ac a d ! P ce a, d ba -
che a e i ec ie e d ce che
a ig a de ie b h de ea . Le
e de ab e e e d j a di i -
e de fa i a e e da e e
ie . La g e de ie e de . 5 a .

N a da e de i e e ace ac -
 a g cha ge ce i-ci e if
  b de 5 a .

U i ' e e de ac a-
  g ' 9V ! I ei i de -
  ' i ec ii a i de ie
 ' che !

Compteur horaire

I e ' ib e di g defa i e e
  c g h ai e da ' j de c -
 a de a c i 300). P c ea, g e
e acc de e ' d c g h ai e
e 8c g e e fiche da e 4 c ec-
 g ' fe e e a ace BSZ a g i e.
Sh ie e ' affiche ab ' e e e i e
e ' ice d e, ec g h ai e d j
 e ' , de 180 .

Arrêter le vibreur sonore interne

Pa c i 300. Re b e ca a ie ce
(BRX/BRX1). P e a fiche e e e de
 a , e fiche e a ie e ca a ie e
b che de ab e 2 e .

Vibreur sonore externe (accessoire)

Q h a e a e de j de
c a de.

U a e ' e de ig 12 VDC
 e ai e i e e acc d
 b e "S+" "S-" a ec e i e-
 ' ab e a. de 30 A. Le i b
da ei e e e ' ea chi ag '
d ' ag .

P c i 300, i e ' ib e de e
 ea ei d e da e d ' ea e a
 acce h e ' ce de age e -
 e ' ec eg .

Pour les postes doubles : Voyant lumineux ou voyant d'alarme externe 230 V~ (accessoire)

C eg e a 230 V (a. 1 A) a
b e Ne 41.

R ai e fi dec ei i de ab e
U e 40. Le ci j eg ee g
 a F1.

R g ca a ie BRX2 de a fa i a e:
V a i :a BRX2 a e e
(===)
V a da ea e BRX2 (c ig a e(
 _ _).

4. Re e c eg ' a i ea
de ce che e .
5. La e ac e ai e a ide e
c eg . Ob e e age b i-
fice de e age.
6. S e e e ai i e a e-
e e f de c g i de
ie -de d i de ce che-
e ' ce e di ' j fda e
 ed ce che.
7. Fe ' ie b ifice de e age
a ec ec ce ee j d a ch j .
8. A aide de ' i ' cce de a-
 e, i ifie a ch j d ec-
 , de a e e de a ie.

Fonctionnement automatique

Le f çi e e a ai ee e de
def çi e e a d e. P c ea, i f ace i ba e da a ' j " a ai e". G ce c a de ie i g , a e e ac i e d ac i e e f çi d ie d'e da e c eg . Le f çi -
e e de a e e c i 300 g
de di ibi j) e affich ia e di de
 i e ' e e.

ATTENTION ! E ca d bj ec i -
e e i a e. a ai e e
d e ' ci e), i f d ie a a e a
 e ' ib e afi é e e de ee age
c i e a ai e de a a
def çi e e c i ca e de
a e e ' ai e e e -
cha ffe).

Fonctionnement manuel

Pac ec g da a ' j " a-
 e e". La e a ai e ai e a e
f çi e e c i id e da e
 ie de e e . C e ' i, i
e ce ' ai e de ' ei e e age ia
 ifice de e age.

Arrêter

Me e i b e ba e da a ' i "0", a e e ai e a e. Le di ' ifda ec i e def çi e.

Ne a ' ii e a ' j "0" '
e a de ' ai
 a ce ' i de c -
a de a e ai ' i ' e a
fiche eg de a i e dec a .

Inspection

Afi de ai e a ' i def çi e-
e , ie ce ' ai e de ' i c e
i e d e ai i e de j çi de
 e efi i .

FONCTIONNEMENT

Marche d'essai et contrôle du fonctionnement

1. Q ec ce de e age e
c eg .
2. Q a a e da ac je da e-
 ee ac je de ef e e .
3. Me e e e e i , b e
i dica i d e de ' ai d cha e.

MAINTENANCE

N ec a d de ai e a ai e-
a ce c f e EN 12056-4.

Afi da b e e ' i def çi -
e e d abe de e e, e '

 ec a d de c e c g de
ai e a ce.

La ai e a ce d e de e-
 age ' a f ca e e
e de ie d ie e
 ai e de e ec e e
i e a e de 3 i da e e j ai
i d ie e , de 6 i da e hab j ai
c eg e de 12 i da e hab j a-
i i di d e e .

A a cha e i e : e
a fiche eg d e e a -
 e e e a e
e i e i da e
 e .

V ifie i a fiche eg e é be e
é ca chc e e e a -
 ed age e ca i e
e chi e. Le é be e d -
ag e j di e e a .

L de a ai e a ce, c ec a-
d de c de a a ia :

1. V ifie a ch j de e de
c i e b e a e de
e e de a a e.
2. Ac i e a a e, c é b d a-
ce e e e ai e i be i
e .
3. Q e b ec a e de e ; c ea i e bi e (ca e).
4. Ne age de a e e de a e de
ac d je di ec e e c ec e;
C ede e a be d e de
 ai e .

Le e de e e
 e e e de b d
 a cha .

5. C ede ie, c e i ce-
 ai e cha ge ie (echa be
ie e e e).
6. Ne age i i d c eg (i be-
 i e ab de e ige ce a i-
 e) e e ag ai e.
7. C é e a d ' c eg .
8. Ri ce e e a éc de e ' e 2
a .
9. C é e a a ie eg i e de i -
 a ai . L i dé c a de e
e ce je a de ai e a ce ai
 i ac a d a i g , i e
ce ai e de c é e a e
 a ca aci def çi e e . S e
 ga e e ef d c eg a ec
 e i h e i i ce e
a e i di a i ea h de
e e j. E e, ef d j
 e ' ib e i e .

Ab a h effec e a de ai e-
a ce, i a ai e eg e e ice
ab e che de ai. I e ce ai e
de ai e h a c ce a ai -
e á ce e i di a ' e a effec-
 e ai i e e d e i a .

Contrôle de l'huile

(V i e e e e 08/2, 25/2
e 35/2) D i e dab d e i i

va e i va e de a e e ec a e a e. L ifice de e i age de ge de a cha e ie, i de fe e e "ie" ia e e a chi e. Afi de c é agi e ca i ed a chi, ie de a cha e ie, c i a a i i ee, id ee ei ieda g e de e e e.

- Si ie cha ge ede (a ec ai), i ce ai e de a cha ge. C é e a e 300 he e de fc i e e, ai a ai a b de 6 i !
- Si c e da ie e cha ge ede e di e, i ce ai e de cha ge ga e a ga e ca i e d á chi e e de ie. P e c é ede a cha e ie, i e ib e de b, a i e e, eg de de ea ei de c é e d a chi e "DKG" a ace de a i de fe e "DKG".

Changement de l'huile

(e a e de e ec e e de 08/2, 25/2 eg 35/2) P ai ie de a i def c i e e, i ce ai e de ai e be ie cha ge é d ie a 300 he e def c i e e eg e a e cha ge e d ie a b de 1000 he e def c i e e cha e fi. E ca d e faib de he e def c i e e, i ce ai e deffec e cha ge e d ie a i e fi a.

Si a e efe ede a e ec de i e, é ce ai e de b i e cha ge e d ie de i e a e c .

P e cha ge e d c e de a cha e ie, i ce ai e d ii e ie i ae e h a e HLP a ec e i c i de 22 46 c e a e e e M bi DTE 22, DTE 24, DTE 25.

La a i de e i age e de 380 c e e M ic UC 08/2 M eg 25/2 M eg de 1000 c e e M ii ee 25/2 BW eg 35/2 BW.

La cha e ie d i e e e e ie ec a a i idi e. Si e e b e ie, ce a i e de d h e a e.

Contrôle du jeu de coupe

(U i e e e e ca ice*). C é e a idi de i d b ie de a e ea i i e e i de acc d e defi a i de i a a i eg e e e be i e .

E ca de di i i d b de efe e , d'é g e a i de b i def c i e e de d c i de a i a ce de c e e da cé b cage de a e), i fa fa e ifie e e be eg e ca ed e fe i e e d eg e e e e fai e e ace i be i .

U i ab bi e caibe a e e e e de e e de c e e e di e de c e e. Si e dec e d a e 0,2 , if e e .

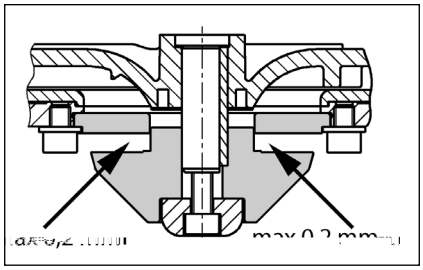

Réglage du jeu de coupe

(i e e e e ca ice*)

1. B e b de c e aide d e caee bi ed'e a i i a ce ce a e.

2. E e a a e d'a i, eb de c e ea i i e de d'a age e i e e a a e da ie eb de c e ace.

3. B e b de c e ee efibe e e a a i i a ce (c e 8 N).

4. C é a bi ab de c e e e e e e e e e fi e de c e (a . 0,2).

Si e de c e e ji ' g ad, i fa e e e de f e de d'a age. P i e e a e 1 4.

PETITE AIDE AU DÉPANNAGE

Le pompe ne tourne pas

- C é a e i eg , e ib e e di j c diff e ie. Re ace e ib e d fec e a de ib e de e a i ae. E ca d e e de che e , a e e ec ice e e ice ab e.
- Le ib ei e e e 2 A a ec ac i e g ad e a h a de c a de 230/12 V, ec ac de e g ai e ai de c a e ha 230 V d fec . U ib d fec e ed j e e ac e a e e e a e a .
- G be d'ai e ai ed ag e ace e e a efabica e
- I e fa b e a e a efabica e

Le poste ne fonctionne pas, signal d'alarme

- Le he a e e e ad ac i a ce ca ce ede e e b e = fe b a a ede e, ide ec eg e he afiche eg , d e a ga e de a e e e die b cage.

Rendement de refoulement diminué

- La a eda ac d je def e e e a faj e.
- C d je def e e b e = ice ac d je def e e
- Ca e a eg b e = fe b a a e ide ac d je def e e c i 300) e e ec a e eg
- A ai de a e b e = e b e da ai e e-c eg e c é e e age .

L'affichage indique "Drehfeld falsch" (rotation du champ incorrecte, uniquement courant triphasé)

- B e i c e de ha e a ha e a a e, ce e a i eb efe e de a e e faib e i ei a = C eg d ba che e e ea i i e e a e ice .

L'affichage indique "Störung Pumpe" (Défaillance Pompe, pas compli 300)

- P b ge a e e a i e de e ec i c e e i e i de c a e e e d ag e a e e ca de cha ge d e e ec ie e d a . Afi de e e e a e e e che ab de c e che e de i a , ce i-ci d je e i ai de fa a e e. L i de c a de d je e e a ec ice ai fi a ac ie eb de i ai ai .

L'affichage montre "Hochwasser" (Niveau trop haut des eaux usées, pas compli 300)

- Le ie de da ec eg e e h e ai d efe e i ffi a d eab i eab da e = E e e e e e b c i da a e e ac d je def e e e die eab i eab da e.

La diode P1 sur le module de contrôle analogue s'allume en continu (pas compli 300)

- I a ed fai a ce d ec eg de i ie = a e e e ice ab e
- I a a de e ide eda ec ec eg = aj e a de
- Re a e c ha ge ab e e e age idi e a e b de f c i e e .

La pompe fait du bruit et ne s'arrête pas (pas compli 300)

- Le i da e e e ba =

E e e i i defi a i a e e h c eg . E a e de e a ab je, e e ace e i da e h . Re ' e e je ' defi a i . La di de LED2 ei e e ie da e a ei e e age.

ATTENTION ! Le ie de ce che e j ai e a ie e e e ede ie ad = (cf. "P ge ie e ce che e ").

VEILIGHEIDSTIPS

ATTENTIE!

Personeelskwalificatie

Veilig werken

Veiligheidsinstructies voor de gebruiker/eigenaar

Veiligheidsinstructies voor montage, inspectie en onderhoudswerkzaamheden

Eigenmachtige modificaties en vervaardiging van onderdelen

Oneigenlijk gebruik

Aanwijzingen voor het voorkomen van ongevallen

GEBRUIK FECALIËN-POMPINSTALLATIES

De ka -e -k e c i-feca i: i - a ie ij c f de LGA- ek i g e e ge chik h he e a af- a e i e e i h , e a a i hk de ijk af a e e de geb ike- ijke e egi ge .

De a k k e d e a h ge a 2 WS e ee a i a e e i de a 7 dage .

De ege ab ag ie d e a , ab i be a d ege a e c f IP 44.

I die ge a eb d a h ge ch e e e bij i ge ik, d e de ege ab aa de be chê i g'ei e a de EMC ich- ij 2014/30/EU e i ge chik h geb ik i i e aa j ig e he e bâ e ek ic ej e . Bij aa j ig e ee i- iee e ê k ee i iee bed ijf e ee h ie i g ia ee eige h g a i g a f ag , e de be aa de a dighede e ee ech e be e digheid ege i ge eke i g - de geh de .

Bij geb ik a de i a ie e ge de e ec ie e ai ae e e, ch if e de ge ee ei ijke be ai ge de a- ge eefd, a bij h bee d

- P i a ie h af a e a ge- b e e ei e (bij h bee di - a EN 12050 e 12056)
- I a ie a aag a i g'i a ie (bij h bee di j a d VDE 0100)
- Vei igheid e beid idde e (bij h - bee di j a d Be Sich Ve BGR 500)
- Vei igheid i he af a e i a ie (bij. i j a d GUV-V C5, GUV-R 104, GUV-R 126)
- E ek i che i a ie e ie id- de e (bij h bee di j a d GUV-V A3)
- E ie eei igi g c f EN 60079-0, EN 60079-1, EN 60079-14, EN 60079-17 e EN 1127-1

Leveringspakket

- Ta k e (e) e k e fe h de i aa
- V e k DN 150 / DN 100 h c i 500 e 1000
- O e ch if f h e ia ie (c i 1200 e a i che e bi di ge e bee- igi g i ge)
- Aa j fe h de de keidig
- ea i che e bi di g e bee igi g- i ge h de de keidig
- S eekafdich i g(e) h de ha d e- baa e fe ai aa DN 50
- Be e igi g a e iaa h de a k
- T g'agk e h de de keidig(c i 300, 500, 1000 e 1200)
- Rege ab (ie bij de c i 300)

Gebruikswijze: intermitterend bedrijf S3, zie technische gegevens

INBOUW

De i a ie e ij aa d de ge a eb d da igda ab e d k i' gegba deb d. Naa e b e a e e - dbh de d de e e ee bk i e a e i e 60 c i de beed e fh ge aa e ig ij .

Ve ia ie: de e ia ie eidig e e he dak de ge eid.

I aa : I de i aa h de a k e ee af- a e 'ck ifaf j be ij aa geb ach .

k eidig: Ach de bk g'agk e i de k eidig e gee af a e 'ck if- af j be ij aa geb ach . W d de bk g- 'agk e ie eege e d e de i a ie, da e ee EN-gecb ificee de bk g- be ei igig de i gebk d.

De k eidig e ee k b e he ka e k i g' ie de ge eid.

V de a e ig a e de e bk i e e ee e k ke de aa geb ach .

ATTENTIE! A e'ch e e die die e h he a e a af d ijke d de e aa de a k, ge 'ech' e ee a . aa ek e 6 N de a ge- b aaid.

Montage van de tank

De'ck ifaf j be i de i aa (ebeh e) j e bi e b ige a e i de' dei a ie e k e .

compli 300. De ge e ei aa DN 100 aa de ijka f b e e ee ga e aag 102 f ee dec e eb aag bij de bâke ig e age e ba e . De eege e de ke fe ' e de e ka 'ch e e 'je' i dei aa be e ige .

He h ekij b de b a kêig a dei- a ie de a k'ch e e e e ge ' dei a ie e de a fe ' de aa- 'ag e dei aa k i'ck ie .

Da de bâkêige de g da kê' af eke e j be e de gge e aa'e .

M ka de a fe ' de a ' geb aaide dei a ie e h ' ch e e h ige i de e a kêd.

Alle andere c i e i a ie' e de ke fe ' de aa 'ag e dei aa k i' ck ie e j ij e .

A 'b ee DN 150- iji aa de gebk ik, e de e eb ' e be k e a ee ga e- aag e ee dia e e a 152 de bâke h ig de e ge aagd e ba aa d. De a daad e e da e de j 'e (acce '' e) de ge ' e e he i 'cha- ke ie e e ie de gedefi- ieb d.

Opmerking: Bij de c i 500 e 1000 ka dei aa a DN 150 ab DN 100 de e kei d, i die he eege e e de e - j k eb i de ke e fe ' i ge aa ' .

De e ka 'ch e e a de ke fe ' e- ig aa baaie .

Ga e h de e age a de a k af- eke e e j be e .

H 'ch ef 'a e e h ige e j d he ga i de a k eke e a ' ch e e .

ATTENTIE! De 'ch e e 'ech' e aa- baaie da de a k ie h d e h d, - da b e a de 'ka ' e ekkage ' aag .

V h dei a ie a de 'bie c i 1200 i' de a k b e die j ige ' e ee h ekij b 'aa de ijka e .

Montage van de ventilatie

De ch i g'ij e e de e 'ck if f DN 70 ech 'b e e de a k aa j ije e e he dak eide .

Bij de c i 1200 de b e e ech 'e ij 78 de bâke i g af age e ba- e . M de e ia ie ij e de ea i che e bi di g DN 70 aa j ije e e he dak eide .

Montage van de drukleiding

O de af e fe ' e :
1. T g'agk e (i die ie i beg e e)
2. Af j 'ck if ebeh e)
3. Aa j fe 'e
4. e ee ea i che e bi di g de k ei- di g aa j ije e e ee j b e he ka e k ie eide .

Aansluiting DN 50 verticaal op de noodafvoer

De e aa j ig h d geb ik h he aa j ije a ee ha d e baa e .

De j j e de bâke ig e age e ee ga e aage ba e .

De g 58/50 aa b e ge .

Ee i aa k i' e k je dia e a 50 d h de gafdich i gi de a k 'eke .
De af a d de b de a de -N38 41 T EMCÍ /S a

aa j eidi g e afb b b e e g g i g ede . O de e g - i g e b ijde , g de i aa eidi g h g e de g ch . De - ch i g eidi g ka de aa ge e de a k e ia ie.

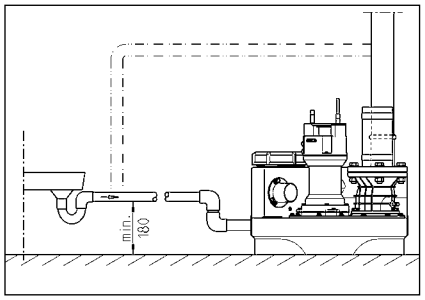

ELEKTRISCHE AANSLUITING

A ee ee gek a ificeb de e ek- ag b k aa hede aa de , ekkeb ege ab j e.

V afgaa de aa a e b k aa - hede dei a ajie k e e a h e ek ici ej e e b - ge da de i a ajie d a de e b e ie ib de a ig ka de ge .

ATTENTIE! Leg j de ekkeb i he ab e! E e ee bi eb i ged ab ka eide - i ge e chade.

De a a ig ij de e (bij . EN), de a d- ecifieke ge ig (bij bee d VDE) e de a ch if e a de aa e ijke e b ke j a e i ach de ge e .

Beb ijf a ig i ach e e (ie e- aa je)!

De i a ajie hebbe ee ieb chake i g die de i - f j chake , afha ke ijk a he ab ei. De ie a de i ge- b deab geef da b ee c ie ig i , ka i dj ech ijde ijk.

I de e ge de , da d de e j ge chake d d de ikke i g he- a e . V da de ig aak d gehe e , e de ekke j he c ac de ge kke , da a deb de e a ajie ch eb aa aa a afk e- ig. E id gee di ec e ig edig aa .

Wisselstroominstallaties

De i a ajie ag a ee ab de aa- ge e ee c ac da ge de ch if e i ge a eb d e ich i ee b ge i eb e he g i ieb be- id e 16 A aag) i be ei igd.

Sterkstroominstallaties

V de e ek i che aa j i g a de - i a ajie ee ge de ch if- e ge a eb d 5 ig CEE- c ac de aa geb ach , da ich i ee b ge i eb e he g i ieb be id (3/N/PE 230/400 V).

ATTENTIE! A ekb ige de i a a- ie ge a ee age ekb ige f eke- ig a e C-ka ak b i iek de geb ik .

Montage van de regeling (niet bij de compli 300)

De ege ab ag a ee i b geb i e b - e he g i ieb de geb ik e de beb i ig eed ge e bij e . De ege ab e ge akke ijk ega ke ijk ij , da e k e ee c e - ge ijk i . H ge ch igheid e c de- a ie e de ege ab be chadige .

Schakelniveaus

De i -e j chake e ij i de fab iek i ge ed de a dab i ag h ge a de beg effe de i a ajie.

A ee a de ei aag h ge i , e he i chake e ib i defi i e (ie bij de c i 300), a de ka dj i be- [aade ge a e eide ee g - igi dei ag .

De ege ab e de a de e chake e b he ab (+ 2 c), e bij d bbe ei- a ajie k b de iekbe a ig (+4 c), da a ich die ee k ig - ib i .

Inschakelniveau opnieuw definiëren (niet bij de compli 300)

Schake de i a ajie ijdeijk j, e de ha d-o a ich- chake ab _0. De aa ig a he i chake i d aag i de e a ge j e b K1 aa de ech b ijka a de be ig. Ve- ijde ijde ijk de a a e dek e a de e.

O de a ge j e b bei de ich b ie edje , die e P1 - P2 - P3 ij aa gege e .

- P1 = Diag e cie
- P2 b a d = Wa e ei ig b e he j- chake ieb ab g de he i- chake ieb
- P3 b a d = Wa e ei heef he i cha- ke ieb beik

V de e a e ak aa de de ka a dei aag e ag e. A ee P2 ag b a- de , a k P3 b a d, e he ee e a- de b de bijge ed.

B aai de k ei e e ch ef de P1 ee age e de k k ee. I de e i de a k de he j chake e aag he eb ab e k e. B a d P3 da g eed , b aai da de e ch ef g ee ag e de k k ee e e de e ib i de .

He haa dj b ce e a g P3 ie eb b a d, b aai de ch ef da eb ich ig ege de k ki P3 e eb gaag b a de . He i chake i j i ge- e d.

Alarminstallatie

S ig edige de e ee a ak e ich eb gegeve . He a he e afha ke ijke a dab da ed i ge a de h d edje, ie bij de AD 00 e c i 300). Te- ge ijkeb ijd k ik b ee ge eb eb dak e- ich ab ig aa . Dj ak e ich ig aa ka d he e he e a de ig f ge- i he age ee de j ge chake d.

I de age ca ie gee ak e ich e c e a de ig edig ge ijk, da ka he ab ig aa ia he e e i- aa ije c ac (ke e 40 e 41) ab de i aa (bij de c i 300 i de ekke) de ge eid. He b kc ac a de e a e i gi a. e 5A / 250V AC be a ba . He c ac e e ich a heff- fig a de ig.

Accu voor alarminstallatie (niet bij de compli 300)

De a daba da i a ajie i afha ke ijk a he eek ici ej e - da i egge i he ge a a ee i ig ka gee h g ab ab de gege e . O de ab i a ajie k ijde ee i- igi b ki g e h de , e ee ac de geb ik . He d ich ige dek e e . De ac de aa j ke aa- j e e de daba be e de aag de i aag e de aa e ige kabe bi- de be e ige . De eka he ab ee bij c i ab ge e de ge eb 1 a ie .

Nadab eb i , d deac ag- ich ge ade . Ee ege ac i bi e ge eb 24 eb beb ijf ka b, ee - edige adig d a ge eb 100 beik .

He ci b e a de ac ege ag c be ! Dab e de e a ig j- chake e ee h g ab edig i - be . He e a he ge id ab ag ge e de ee aa a i e ie b k- bab af e . De e beb aag- ge eb 5 jab . Dei geb ik a eda de ac be e de e a 5 jab j g a ge .

A ee ee 9V-ac geb ike ! Bij geb ik a b ge ac be aag ffig ge ab .

Bedrijfsurenteller

O i ee ka ee beb ijf e e b i de ege ab de ge aag (ie bij de c i 300). Hie ede aa j ige a de beb ijf- e e ge eb 8 ik e e de i aag aag BSZ i de 4 "e eke . I die a he eb i chake e a dei a ajie ie d eb ege e , e de e e b 180 de geb aaid.

Intern alarmzoemer uitschakelen.

Ge ie de c i 300. De ege-
de e (BRX/BRX1) egha e . O da de
 ekke ie k ij aak , de e i
 ee i a de 2 ige c eg aag-
e .

Externe alarmzoemer (toebehoren)

He d ich ige dek e a de ege aa e-
e .

O de k e "S+" e "S-" ka ee e a,
a e ak e i che 12 VDC j -chake aa
ee le ik a a . 30 A
 de aa ge e . De i e a a e-
 ka aa k e de i ge chake d f
 ge chake d.

Bij de c i 300 ka ee a he e ek ici-
ei e k afha ke ijk a a ebe-
h e de ge ee d, ee age-
 eje i aa e ig de a k.

In dubbele systemen: Extern 230V knipperlichtje of waarschuwingslampje (toebehoren)

230V a je (a .1A) k e e N e 41
aa je .

Ge ee de aadb g a k e U a 40
aa b e ge . De k i g d d F1
be ei igd.

De i eekb g BRX2 a g i e e :
K e ich je: de BRX2 e a-
e ===)
Waa cke i g a je g BRX2
(k e e d _ _ _).

GEBRUIK

Proefdraaien en functiecontrole

1. He ei igi g ik de a k e e .
2. Sc k if i de i aa - e k eidig e-
e .
3. I a je de a i g e , aai-
 ed ee ga ei de ga e h de .
4. Ta k he i chake i ea e .
5. De e chake ich ef i e de
 a k d ge eegd. He e ce ia
de ei igi g e i g ge .
6. De e a de i ea chake i g de
ha d a g aa b e he i chake
 i e da he a afgaag .
7. Rei igi g e i g eb g ik e af-
dich i g af je .
8. Aa de ha d a e chi e de chake c-
c i de afdich i ge a de a k, de -
 i ge de eidige c b e .

Automatische stand

De ag i che a di de a e a d
 a de i a ag ie. Hie e g de ie-
chake aa i de a d "A ag ik" (a -
ag i ch) de ge g. Via de ge eg ee de
i ea chake i g d de e aa de
ha d a he ei f i ea i de a ki-
e je chake d. De ki g a de e
(bij de c i 300 be ijf ge eedheid) d
aa gege e d ee g e edje.

ATTENTIE! Bi j de ijk g e h e ee he-
de aa e (bij . egi g a ee e bad)
g de ck if i de i aag e de
ee ge ge e , dag de e i a ag ie i de
 a e chake a d bijf e ke (gee
c i e aaie , a de be aag e ka e
 e e hi i g a de e e).

Handbediening

De i e chake aa i de a d "Ha d" g-
 e . De e e k c i ee afha-
ke ijk a he af a ag e i ea . He e e
g e da a ia de ei igi g e i g i
de ga e de geh de .

Stopzetten

De i e chake aa i de a d "0" g e ,
de e e i i ge g. De a a i a ag ie
i ge ee geb ik k aa .

V e a ag ie e de h d-
 k aa hede aa de ege aa
f de e e ig a d "0" geb i-
ke , aa de ekke j he c ag
 ekke .

Inspectie

O de be ijf eke heid e gaa de e g
aa de ijk ee i ei eg ie a dei-
 a ag ie aa ide , g i beg a de
e ij e bi dige .

ONDERHOUD

Wij ade aa he de h d j e e
c f EN 12056-4.

O ee e e a e e e a i ee beg -
baa heid a i a aie eg aa de e ,
 ade ij aa ee de h d c ac e
 je .

He de h d a de feca i-
 e i a ag ie e de aag ege e
 i a dh di g ge de
 j ge d d ge ecia i ee de ak e-
e g e e a 3 aa de i be-
 ijf e , 6 aa de i a a e e geb -
e f 12 aa de i ee ge i ige).

V afgaa de aa a e k aa -
hede dei a ag ie k ee e a
he e ek ici ei e e e -
ge da dei a ag ie ig d a-
de e e e e i de a i g ka
 de ge g.

S ekke e bbe a g e-
cha i che e che i che be cha-
digi g c b e . Be chadigde f
gek ik e a ge f eidi ge
g e de e a ge .

Wij ade aa bij de h d de ge de
 k aa hede j e b e :

1. De bi di ge e ekkage c b e
d de ge ig a dei a ag ie e de
a a ag g ed e de eke .
2. Bedie e a de ck if; c b e f
de e e be eeg , i die dig aa-
a e e i e e .
3. O e e e ei ige a de g -
b kke i g, c e a aag i ge k-
ge (k e).
4. Rei ige a de e di ec aa ge-
 e eidi ge ; c e a de aaie
e de ag e .

Ve e e aaie k e
 che e a de hebbe .

5. O iec e, i die dig bij e f e-
 e (i die ee ieka e aa e ig
i).
6. Bi e ei igi g a de a k (i die dig
f bij ecia e ei e), bij . e ijde e .
7. C b e a de e a d a de e-
a e a k.
8. O de 2 jaa de i a ag ie ag e
d e e .
9. C e a he e ek i che gedee e a
de i a ag ie. De ege aa e fi de-
h d ij, aa ch ee ac ij
i geb d, da die ege ag ig -
de gec e d e ki g. Daa e
bij ee a i ge aak ei a a-
 ie de e i de a k i e e ee
h g a e aa k i k. Daa aa e
de e i die dig de ge ei igd.

Na ii g a de de h d k aa-
hede ka de i a ag ie a efo aaie
e i geb ik de ge e . Va he
de h d e ee e ag de ge-
aak e edig a e j ge e de
 k aa hede e dee i e gegeg e .

Oliecontrole

(Ge d a ee b 08/2-, 25/2- e 35/2-i a-
ag ie) E b de de e ka ch e e f
i k ch e e d de e ge aaid
e de e d da e de aaie a de
 a k gehaa d. De - e af a e ig a de
ieka e d d de af j ch ef "i"
(ie) a k j e e afgedich . Te c e
a de iekee i gafdich ig d de ie
 j de ieka e e i beg a de e e-
 e de h e ee heid afge a e e a e di
ee ch e aag bekè .

, A de ie e gd i e ag (e-
kach ig i), e de ie de e .
Na g ee 300 be ijf e , a . ech-
 e a 6 aa de , e i c e e !
, I de ie e gd e e ag a
 e ei igi ge , da e aa de
ie k de g i gafdich ig de e-
a ge . O de ieka e be ake ,
ka k ach e af de ee k de a
afdich ig c ea a aag "DKG" i
e aag a de af j ch ef "DKG" -
de ge eb d.

Olieverversing

(Ge d a ee b i a ag ie e de e-
e 08/2, 25/2 d 35/2) Te beh d a
ee be ba e e ki g e a 300 be-
 ijf e de ie de eb e aa de
 e e daa a ae ke 1000 be ijf e .
Bij i de be ijf e e i e
ee aa e jaa de ie de e .

W d af a a e e k ch e de addi- ie e afge d, da e de ie e a- e a k e e e e de e .

V de e i g a de ie i de ieka- e h i che HLP- ie a i c - i ei k a e 22 46 de geb ik , bij- bee d DTE 22, DTE 24, DTE 25 a M bi .

De h e ee heid beb aag 380 c de M i e UC 08/2 M e 25/2 M e 1000 c de M i ee e 25/2 BW e 35/2 BW.

De ieka e ag a ee de ge d e de aa gege e h e ee heid ie. Te ee ie ka eide defec e aa de .

Controle van de snijspleet

(A ee a e a i g e e ee ij ie). E e de gec eb d f beb i i g ch e e a de e de e bi di g - e be e igi g b e a de i a a ie g ed a j e , e i die dig e e de aa geb aaid.

Bij af e e d debie , e e e d a aai bij geb ik f af e e d e ge (b kkeb - eigi g a de) e e de aaie e he ij echa i e d ee ecia i e ij age de gec eb d e e e ee e a ge .

Me ee ge chik b idde a bij - bee d ee e e aa ka de ij ee - e de ij e de ij aa de ge- e e . Ee ij ee a eb da 0,2 e de e ggeb ach .

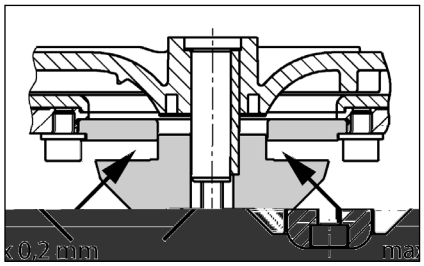

Instellen van de snijspleet

(A ee a e a i g e e ee ij ie).

1. De ij e ee k h b kkb e e de ce a e i ch ef e j ch e e .

2. De e e , de ij e ee a i g e ijde e e e ge de e e e de ij e eb g aa e .

3. De ij e ee b k h b kkb e e e de i ch ef eb a ch e e (aa ek e 8 N).

4. C e e f de ij ij ka be e- ge e de ee i e e (a . 0,2).

I de ij ee g eed e g , e ijde da g ee a i g. De a e 1-4 e e de he haa d.

BEKNOPTE HULP BIJ STORINGEN

De installatie loopt niet

- Ne a i g, eke i g e de - b eke c e e . Defec e eke i ge a ee e a ge d eke i ge e de e fde i a e aa de . Bij he haa - de ijk k a e a de eke i g ee e ek f de k a e die a de fab iek be e .
- De i e e age g a e eke i g a 2

USO

Le ̂ a i i di ̂ e a e ̧ ac ̧ e ̂ ef ̧ e c ̧ i ̂ ̧ e ̧ ̂ ̧ ̂ ̂ ce ̧ ifica e ̂ e-c d a ̧ ̧ gia LGA e ̂ i dica e ̧ ̂ i ̂ e a e ̧ di ac ̧ e di ̂ ca ic da bag i e ̂ i a i, ch di ac ̧ e ̂ ̧ ̂ che d e ̂ i-che c i ̂ ̧ ̂ e c ̧ i.

I ̂ ̂ ba i ̂ ̂ ̂ gibi i ̧ ̂ ̧ ̂ a e a . di 2 .c.a e ̧ a ̧ ̂ a a a ̂ ̂ i a di 7 gi ̂ i.

I c a d ̂ ̂ ̂ ̂ gibi e, a ̂ ̂ e ̂ i-̂ e ̧ e ag i ̂ chi i di ac ̧ a ̂ ec d a IP 44.

I ca ̂ di i ̂ a a i e ̂ ec d e di ̂ ̧ ̂ i-i i e d ̧ ̂ c f ̂ e, i c a d ̂ ddi ̂ fa i ̂ e ̧ i ̂ i di ̂ ̧ e i e de a d ̂ e ̧ i a EMC 2014/30/EU ed ̂ id e ̧ ̂ ̧ ̂ e ̂ e ̧ ̧ ̂ e d e ̂ ic de a ̂ e e di a i e ̧ a i e e e ̧ ̂ i-ca ̧ ̧ bb ica. I ca ̂ di c ega e ̧ ad ̧ a ̂ e e i ̧ ̂ ̧ ia e a ̂ i ̧ ̂ di ̧ a fab ̂ ica c ̧ ̧ ̂ a i e ̧ a i e di c ̂ ̂ e ̧ e ̂ ̧ e ie-̧ e da ̧ ̧ ̂ a ̂ f ̂ a ̧ ̂ e di a ̧ a ̧ e ̂ i e ade-̧ ̧ a ̧ ̂ i de e c ̂ i d ̂ ̂ a ̧ ̧ ̂ a ̂ e ̂ i ̂ e a a e i ̧ ̂ f ̂ e e i ̧ ̧ fficie ̧ e.

P ̂ ̧ ̧ ̂ de e ̂ a i i ̂ i de ̧ ̂ i ̂ ̧ e ̧ ̂ e e ̂ e a ̧ i e eggi, ̂ a ̧ i e a i a i e e d ̂ e-̧ ̧ i e ca i, ad e ̂.

- S a i i di ̂ e a e ̧ ac ̧ e ̂ ef ̧ e ̧ ̂ i ̂ e aggi di edifici e ̧ ̂ e i a ̂ ic i (ad e ̂. i ̧ ̧ ̂ ̧ a EN 12050 e 12056)
- Rea i a i e di i ̧ ia ̧ i e e ̧ ̂ ici a ba ̂ ̂ a ̧ e ̂ i e (ad e ̂. i G ̂ a ia VDE 0100)
- Si ̧ ̂ e a e e i ̧ ̂ a ̧ i i (ad e ̂. i G ̂ - a ia Be ̧ SichV e BGR 500)
- Si ̧ ̂ e a i i ̧ ia ̧ i di ̂ ca ic de ̂ ac-̧ ̧ a (ad e ̂. i G ̂ a ia GUV-V C5, GUV-R 104, GUV-R 126)
- I ̧ ia ̧ i e e ̧ ̂ ici e e i ̧ ̂ a ̧ i i (ad e ̂. i G ̂ a ia GUV-V A3)
- A ̧ idef a ̂ a i e EN 60079-0, EN 60079-1, EN 60079-14, EN 60079-17 e EN 1127-1

Dotazione

- S ̂ ba i c ̧ ̧ a(e) e f a gia di ̂ ̂ - ̂ aggi ̧ ̂ aff ̧ ̂ ̂
- Ri ̧ ̧ ̧ ̂ e DN 150 / DN 100 ̧ ̂ c ̧ i 500 e 1000
- Ma ic ̧ ̧ ̂ c ̂ ̂ e ̧ e ̧ ̂ a ̧ e ̧ i a i e (c ̧ i 1200 c ega e ̧ i e a ̂ ici c fa ̂ ce ̧ ̧ e)
- F a gia di c ega e ̧ ̧ ̂ i ea di a-da ̧ a
- C ega e ̧ e a ̂ ic c fa ̂ ce ̧ ̧ e ̧ ̂ a i ea di a da ̧ a
- ̧ ̧ ̂ a i i i a ̂ ̧ i a ̧ ̂ a ̧ ̧ a a e-̂ a a a ̧ ̧ a e a ̧ ̂ aff ̧ ̂ ̂ DN 50
- Ma ̧ ̂ ia e di fi ̂ ̂ aggi ̧ ̂ i ̂ ̂ ba i
- Va ̧ a di ̂ ̧ i ̂ ̂ ̧ ̂ a i ea di a-da ̧ a (c ̧ i 300, 500, 1000 e 1200)
- C a d (c ̧ i 300)

Tipo di funzionamento: Funzionamento al-

di ˆi i a e . L'i b ˇ ˇ a ˇ ˇ a ica e a i ea di c ega e ˇ ˇ c ˇ a e ˇ - b e i di ˆ c ˇ ic e ˇ i ˇ ag . P ˇ e ˇ i ˇ e i ˇ i- ˇ ag , ˆ fi ˇ a e a i ea di af ˇ ˆ ˆ e ˇ ˇ ˇ a . La i ea di ˇ e ˇ i a i e ˇ ˇ e ˆ ˆ ˇ e c ega ˇ a a a ˇ e ˇ i a i e de ˆ ˇ ba ˇ i .

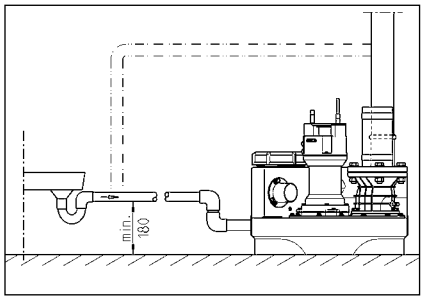

COLLEGAMENTO ELETTRICO

S ˇ e e ˇ ici ˇ a e ˇ ˇ e ˇ ˇ e ˇ e ˇ i e i ˇ e ˇ e ˇ i e e ˇ ici a a ˇ ˇ a, a a ˇ i a a c a d .

P ˇ i a di ˇ a ˆ ia ˆ i a ˇ ˇ acc ˇ e a ˇ i a de a ˇ a i e i d che a ˇ a i e ˇ ˆ ˆ a e ˆ ˆ ˇ e e ˆ ˆ ˇ ˇ e ˆ i e da a ˇ e ˇ ˇ e.

ATTENZIONE! N i ˇ g ˇ e a i i ac ˇ a a ˆ i a! L'e ˇ a e ˇ e ˇ a i e de ˆ ac ˇ a ˇ ˇ c ˇ a e ˇ a ˇ i e da i.

Ri ˇ e ˇ a e e ˇ e ˇ a ide (ad e ˆ. EN), e di- ˇ e ˇ i e a i a i (ad e ˆ. VDE) e e ˇ a ˇ i e de e c ˇ ag ie di f ˇ ˇ a e ˇ ica ca i.

O ˆ ˆ ˇ e ˇ a e a ˇ e ˆ i e d'e ˇ ci i (ˇ ed ˇ e ˇ a ghe ˇ a ide ˇ ifica ˇ i a)!

Le ˇ a i i ˆ d ˇ a e di c ˇ a i e di ˇ e che a ˇ i a di ˆ a ˇ i a a ˇ - ˇ a a ˆ ec da de ˇ i e di ac ˇ a. I ˆ eg a e a ˇ ˇ ic de ˆ i ˇ ia ˇ di a ˇ e i ˇ eg a ˇ eg a a a ˇ e ˆ e a di ˇ ˆ a ˇ a ia di ˇ - i a e ˇ a che ˆ e ˇ e ˇ a ˆ ˆ ˇ e ˇ - ˇ a ea.

Se a ˇ ˇ a ˆ i ˆ ˇ ˇ ˇ i ˆ ca d ˇ a, i ˇ e ˇ a di a ˇ ˇ gi e ˇ a ˇ eg e. P ˇ i a de a ˇ i- ˆ ˇ i e de a c ˇ a de ˆ a a ia, ˆ i de ˇ e ˇ acc ˇ e a ˇ i a ˇ ich i ca ˆ c ˇ ˇ i a ˇ ˇ a ˇ ˇ ebbe ˇ i ˇ a ˇ i ˇ a e ˇ e d ˇ i ˇ a ˇ edda e ˇ . N ˇ i ˆ ˇ a ˆ eg a- a i e di ˇ e ˇ a de ˆ a a ia.

Stazioni a corrente alternata

La ˇ a i e ˇ ˇ e ˆ ˆ e c ega ˇ a ˆ ac ˇ a ˇ e ˆ a i ˇ a ˇ a ˆ ec d e ˇ e, a ˇ a e ˆ i ˇ ˇ a i ˇ a bie ˇ e a ˆ c ˇ ˇ a di ˆ ˇ a de ˇ i e d ˇ i ˇ ag e ˇ ˇ e ˇ a c ˇ ˇ ˇ i- bi e da 16 A (i ˇ e).

Stazioni a corrente trifase

P ˇ i c ega e ˇ e e ˇ ic de a ˇ a i e di ˆ e ˇ a e ˇ i de ˇ e ˇ e ˇ ed ˇ e ˇ a ˇ e ˆ a CEE da a 5 ˇ i i ˇ a ˇ a ˆ ec d e ˇ e, a ˇ a e de ˇ e ˇ ˇ ˇ i i ˇ a bie ˇ e a ˆ c ˇ - ˇ a di ˆ ˇ a de ˇ i e di ˇ i ˇ ag (3/N/PE 230/400 V).

ATTENZIONE! C e ˇ e ˇ ˆ ibi i ˇ e a ˇ a- i e ˆ i de ˇ ˇ i i ˇ e ˆ ˇ ˇ ibi i i ˇ i di ˆ ˆ i ˇ i ˇ a ˇ a ici c c ˇ a ˇ e i ˇ ica C.

Montaggio del comando (non compli 300)

M ˇ e i ˇ i e i c a d ˆ i a - bie ˇ i a ˆ c ˇ i a di ˆ ˇ a de ˇ i e d ˇ i ˇ a- g e ˇ e ˇ e ˆ a ggia e ˇ ˆ e ˇ e ch ˇ ˆ . I c a d de ˇ e e ˆ ˆ ˇ e be acce ˆ ˆ ibi e af- fi ch ˆ ia ˆ e ˇ e ˇ ˆ ˆ ibi e ˇ c ˇ . L'e- e ˇ a ˇ a ˇ i d ˇ e a c de ˆ a ˇ ˆ ˆ da - eggi ˇ e i c a d .

Livelli di commutazione

I ˇ ˇ i di a ˇ i a i e e di ˆ a ˇ i a i e ˆ i ˇ ˇ a i da a fab ˇ ica ˇ e ˆ ˆ a e a di af- ˇ ˆ ˆ ˇ a d ˇ d de a ˇ e a ˇ i a ˇ a i e.

Se ˆ i d ˇ e ˆ ˆ e ˆ e e i ˇ e ˇ ˆ a ˇ a a ˇ e a di af ˇ ˆ ˆ ˇ idefi ˇ i e i ˇ ˇ di a ˇ i a i e (c ˇ i 300) ˇ ich i ca ˆ c ˇ ˇ i e ˆ af- ˇ ˆ ˆ i ˇ ˇ ˇ ˇ ifica ˇ e ˇ ˇ i ˇ ag .

G i a ˇ i ˇ ˇ i di c ˇ a i e ˇ e ˆ a ˇ e (+ 2 c) e i c ˇ ic di ˇ icc (+4 c) ˇ e g i i ˇ ia ˇ i d ˇ ˇ i ˇ e g ˇ ei ˇ ˇ a i ˇ a- ˇ ica e ˇ e da c a d .

Ristabilire il livello di attivazione (non compli 300)

Cicalino di allarme esterno (accessori)

A[illegible] e [illegible] a[illegible]e[illegible]ede c ad.

Ai [illegible]e[illegible]i S+ e S- [illegible] [illegible]ibie c ega-[illegible]e[illegible] a[illegible]a[illegible]e di[illegible]eg a e a[illegible]ic [illegible]a[illegible]a 12 V DC c[illegible] a[illegible]bi e[illegible] di ch[illegible]e[illegible]e di a. 30 A. I cica i di a[illegible]-e i[illegible] e[illegible]e[illegible]ea[illegible]a di[illegible]a[illegible] a[illegible]ce[illegible]a.

C ic[illegible] i300[illegible] [illegible]ibie [illegible]e[illegible] a-[illegible]e i de[illegible]e de[illegible]a[illegible]e c e acce[illegible]-[illegible]i[illegible] [illegible]e[illegible]ag i [illegible]e[illegible]e[illegible] cc di [illegible]aggi.

In caso di impianti doppi: Spie di allarme o lampeggianti esterne a 230 V (accessori)

C ega[illegible]e a[illegible]ia a 230 V (a. 1 A) a [illegible]-[illegible]e[illegible] N e 41.

I[illegible]e[illegible]ie[illegible] [illegible]e i [illegible]ag ida [illegible]e[illegible] U de 40. I cli[illegible] [illegible]e[illegible] da F1.

I[illegible] [illegible]e i[illegible] [illegible]e BRX2 c e[illegible]e[illegible]e:
S[illegible]ia a [illegible]eggia[illegible]e[illegible]e a BRX2 ([illegible]e a[illegible]e ===)
S[illegible]ia di a[illegible]e[illegible]e ac BRX2 ([illegible]a [illegible]eggia[illegible]e [illegible]).

FUNZIONAMENTO

Funzionamento di prova e verifica del funzionamento

1. A[illegible]e i c[illegible]e chi di[illegible] iia de[illegible]e[illegible]ag i.
2. A[illegible]e a[illegible]a ci[illegible]'ca e a i ea di affi[illegible]-[illegible]'[illegible]e a dag a.
3. Me[illegible]e[illegible]e[illegible] [illegible]e i e a[illegible]a i e, [illegible]e-[illegible]a[illegible]e i dica i e di[illegible]e i e de ca[illegible] [illegible]a[illegible]ag i.
4. Rie[illegible]e i[illegible]e[illegible]ag i fi a i[illegible]e di ag-[illegible]i[illegible]a i e.
5. O[illegible]a[illegible] [illegible]a[illegible]ia[illegible]ae[illegible]i[illegible]a[illegible]ai[illegible]e[illegible]ag i. O[illegible]e[illegible]a[illegible]e a[illegible] ce[illegible]a di[illegible] [illegible]aggi a[illegible]a[illegible]e[illegible]a[illegible]a di[illegible] iia.
6. S[illegible]e[illegible]a[illegible]e[illegible] [illegible]e i[illegible] di ag[illegible]i a i e i ga eggia[illegible]e de ac[illegible]i a i e di i-[illegible]e a[illegible]a[illegible]e[illegible]ei d e[illegible], fi ch[illegible] i[illegible]ia[illegible] dia[illegible]e [illegible]e[illegible]ca[illegible]a.
7. Rich[illegible] d[illegible]e a[illegible]e[illegible]a di[illegible] iiac c[illegible]e-chi e[illegible]g[illegible]i[illegible]e.
8. Ve ifica e a[illegible]e[illegible]a de[illegible]e[illegible]ag i, de e[illegible] [illegible]ai i e de ec d[illegible]e ed ia[illegible]e[illegible]i c[illegible]ai i.

Modalità automatico

I[illegible] i a e[illegible] a[illegible] aic[illegible]'a da[illegible] [illegible]'ae de a[illegible]ai e. A a fie i[illegible]e[illegible]-[illegible]'e a bi ic de[illegible]e e[illegible]e[illegible]ag i[illegible]e[illegible]i e A[illegible] [illegible]ag aic . Media[illegible]e a c[illegible]ai e di i[illegible]e i[illegible]e[illegible]ga a, a[illegible]e[illegible]a i e a[illegible]ag a a ed i a[illegible]i[illegible]ag a a[illegible]ec da de i[illegible]e di i[illegible]id e[illegible]e[illegible]ag i. I[illegible] i a e[illegible] de a[illegible]e[illegible]a (c c[illegible]e i300[illegible]g di[illegible] [illegible]e[illegible]e i[illegible]-a e[illegible]) i[illegible]e ei dica[illegible] da[illegible] di d[illegible] i-[illegible]'[illegible]ede.

ATTENZIONE! I ca[illegible] die cce i ai[illegible] a[illegible] di affi[illegible]'[illegible] (ad e[illegible]. be aggi[illegible]i ci e), a[illegible]'a-[illegible]a ci e ca e[illegible]'a affi[illegible]'[illegible] de[illegible]e e[illegible]'[illegible]e i[illegible]ag a i d che a[illegible]ai ed i[illegible]' e[illegible]a e[illegible] c-[illegible]i[illegible] ia[illegible] i [illegible]e a che i[illegible] da[illegible] dic-[illegible]a i e [illegible]e[illegible] ae (,e[illegible]' i a e[illegible] c[illegible] ,a[illegible] e[illegible]i[illegible]' [illegible]e ic di[illegible]i-[illegible]ca da e[illegible] de[illegible] e de a[illegible] [illegible]a).

Modalità manuale

P[illegible]e i[illegible]e[illegible]e a bi ic i[illegible] [illegible]'i i e _Ma[illegible] a e. La[illegible] [illegible]a[illegible] i a[illegible]ai d i de[illegible]e de[illegible]e[illegible]a i[illegible]e de ea[illegible]e [illegible]e[illegible] e i[illegible] i a e[illegible] c[illegible]. I[illegible]-[illegible]a[illegible]ggi de[illegible]e e[illegible]'[illegible]e [illegible]'e[illegible]a[illegible]e[illegible]a[illegible]e[illegible]a[illegible]a[illegible]e[illegible]a di[illegible]a[illegible]ia.

Disattivazione

P[illegible]e i[illegible]e[illegible]e a bi ic i[illegible] [illegible]'i i e _0, [illegible]a[illegible] [illegible]a[illegible]e[illegible]a. L'i[illegible]a[illegible] dia[illegible] e [illegible]a ch a[illegible] [illegible]e[illegible]e i[illegible] i a e[illegible].

P[illegible] i a[illegible] id[illegible]i[illegible]a i ee a[illegible]-[illegible]e i ea c ad a a[illegible] [illegible]a[illegible] [illegible]a[illegible]ii a[illegible] [illegible]'i i e _0, be-[illegible]'[illegible]acca[illegible]e[illegible]e a[illegible]i ada a[illegible]e[illegible]a.

Ispezione

P[illegible] i a[illegible]e i e[illegible] de a[illegible]'[illegible]e a di[illegible]-i a e[illegible] '[illegible]ide[illegible]e e[illegible]g[illegible]e e'[illegible]i e[illegible]e [illegible]c[illegible] [illegible]i[illegible] de a[illegible]ai ec [illegible]e'i-[illegible] dei c ega e[illegible]dei[illegible] bi.

MANUTENZIONE

C'igia di e[illegible]g[illegible]e a a[illegible]e i e 'ec d e[illegible] e EN 12056-4.

A fi edigga[illegible]a[illegible]a[illegible]'[illegible]e a di[illegible] i a-e[illegible] [illegible]a[illegible]a de a[illegible]ai e, c'igia di[illegible]a[illegible] c[illegible]a[illegible] di a[illegible]e i e.

La a[illegible]e i e de a[illegible]ai ed i [illegible]e a e[illegible] a[illegible]c[illegible] e[illegible]e[illegible] i[illegible]e[illegible]e a[illegible]i[illegible]ai e de[illegible] e'[illegible]e e[illegible]e[illegible]g[illegible]e da e'[illegible]e[illegible]i a i[illegible]e[illegible]a i[illegible]a[illegible]a di 3 e[illegible]e[illegible] d[illegible]e ec [illegible]e[illegible]ia, 6 e[illegible]e[illegible] c d i i 12 e[illegible]e[illegible] eca[illegible]e fa i-[illegible]a i).

P[illegible] i a di[illegible] a[illegible]ia[illegible] a[illegible], [illegible]a[illegible]cca[illegible]e a[illegible]ai a de[illegible]a[illegible]ai e[illegible] i d che a[illegible]a[illegible]ai e [illegible]e[illegible]'[illegible]ae[illegible]'[illegible]e e'[illegible] [illegible]e[illegible]e[illegible] e[illegible]'[illegible] e[illegible] i eda a[illegible]e[illegible]e[illegible]'[illegible]e.

Ve ifica e a[illegible]e[illegible]e a di[illegible]da i chi-[illegible]ici e ecca ici[illegible]a e i ee[illegible] [illegible]b di[illegible]g a e[illegible]a e[illegible]i e. Le i ee da[illegible]e[illegible]ga[illegible]e [illegible]ie[illegible]ega[illegible]e de[illegible] e'[illegible]e[illegible]'[illegible]-[illegible]je.

C'igia di e[illegible]g[illegible]e[illegible]i e[illegible]g[illegible]e i a[illegible]i[illegible] i fa[illegible]e di a[illegible]e i e:

1. Ve ifica e a[illegible]e[illegible]a de[illegible]i[illegible] [illegible]i di c ega-[illegible]e[illegible] i[illegible]e i ad [illegible]a bie[illegible]e c ic-[illegible]a[illegible]ea e[illegible]a i ie a e[illegible] bai i.
2. A[illegible]i[illegible]e a[illegible]a[illegible]aci e'ca; [illegible]e ifica e i[illegible]-i a e[illegible] [illegible]age[illegible]e, e[illegible]e[illegible]a e[illegible]e[illegible]-g[illegible]a ee[illegible] [illegible]bifica e.
3. A[illegible]e[illegible]a[illegible]e[illegible] i[illegible]ia de a[illegible]a[illegible] di[illegible] [illegible]i-[illegible]e[illegible] ; c[illegible] [illegible] de a[illegible] '[illegible]i e e de a '[illegible]fea[illegible]a[illegible]a).
4. R[illegible] iia de a[illegible] [illegible]a e de[illegible]a e e i-[illegible]edia[illegible]e [illegible]ici a e de a i ea; [illegible]e ifica de a[illegible]gi a[illegible]e e de[illegible] [illegible]'ci[illegible] .

Le[illegible]g a[illegible] [illegible]a[illegible]e[illegible] [illegible]'[illegible] [illegible]e[illegible]e[illegible]e[illegible]a[illegible]e[illegible]b di affi[illegible]g i.

5. C[illegible] de'i, [illegible]e ece[illegible]'[illegible]ai[illegible] abb c-[illegible]ca[illegible]e ca bia[illegible]e ([illegible]e[illegible]e[illegible]e ca[illegible]a d' i).
6. R[illegible] iai[illegible]e a de[illegible]e[illegible]ag i ([illegible]e ece[illegible]'[illegible]a-[illegible]i a[illegible]ec da di e[illegible]ige e[illegible]ecia i) ad e[illegible]'i[illegible] [illegible]e[illegible]i g a[illegible]'[illegible].
7. Ve ifica de[illegible]a[illegible] de[illegible]e[illegible]ag i di[illegible] ac-[illegible]c[illegible]a.
8. La[illegible]e a[illegible]a[illegible]i ec ac[illegible]a g i2a i.
9. Ve ifica de a[illegible]a[illegible]e e[illegible]e[illegible]ica de a[illegible]a-[illegible]i e. I c a di i[illegible], ece[illegible]'[illegible]a di a[illegible]e i e[illegible]a[illegible]a[illegible]a[illegible]e[illegible]i[illegible]a[illegible]a[illegible]a[illegible]g[illegible] ac[illegible]a[illegible]e, f ece[illegible]'[illegible]ai c[illegible] [illegible]e[illegible]e[illegible]g[illegible]a e[illegible]e i[illegible] [illegible]i a e[illegible]. A[illegible]a[illegible]ai e[illegible]'[illegible]a di[illegible]e[illegible]'i e[illegible] e[illegible]e i ga-[illegible]eggia[illegible]e e[illegible]e[illegible]ag i fi ch[illegible]'a[illegible] e di ac[illegible]a a[illegible]a e e[illegible]e[illegible] [illegible]. Se e-ce[illegible]'[illegible]ai[illegible] [illegible]e i ga eggia[illegible]e.

A[illegible]e i e de i a[illegible]i di a[illegible]e i e[illegible]i[illegible]e-[illegible]e i[illegible] i e a[illegible]ai e d[illegible] a[illegible]e e-[illegible]g[illegible]i[illegible] a[illegible]i[illegible]a i e[illegible]. Reda[illegible]e [illegible]c[illegible] de a[illegible]e i e, i dica d [illegible]i[illegible]ie'eg[illegible]ie i da ie'e[illegible]e ia i.

Controllo dell'olio

(Vai d[illegible] [illegible]ai i 08/2, 25/2 e 35/2). P[illegible] i ac[illegible]a[illegible]e g a e[illegible]e e[illegible]ia[illegible]e[illegible]a e'ag a e e a[illegible]e[illegible]i[illegible] a a[illegible] [illegible]a e[illegible]i[illegible] a e[illegible]ac ag ia[illegible]e da '[illegible]e-[illegible]ag i. L'a[illegible]e[illegible]a di[illegible]ie [illegible]i e[illegible] [illegible]-a e[illegible] de ca[illegible]e a de' i de[illegible]e e'[illegible]e i[illegible] ag a da 'e[illegible]e c a[illegible]e di ch[illegible]'a _0 i . P[illegible] c[illegible] [illegible]e 'a e di[illegible]e[illegible]a, a[illegible]a[illegible]e[illegible]i[illegible] a di i de a ca[illegible]e a de' i-[illegible]ie e'cai ca[illegible]e acc[illegible]ai[illegible] i[illegible]i[illegible] .

- Se '[illegible]i[illegible]e'e[illegible]a ac[illegible]a i ecce[illegible] ([illegible]a-[illegible]e), [illegible] ece[illegible]'[illegible]ai [illegible]'[illegible]e' i. C-[illegible] [illegible]e[illegible] a e[illegible]e d[illegible] a[illegible]e 300 [illegible]e di[illegible] i a e[illegible], [illegible]a[illegible]ia a. d[illegible] 6 e'i! ,
- Se '[illegible] i[illegible] c di ac[illegible] a e a[illegible]e[illegible]e[illegible]a e[illegible]a ee, [illegible]e a' i 'i de[illegible]e' [illegible]'[illegible]e a che 'a e di[illegible]a. P[illegible] i c[illegible] de a ca[illegible]e a de' i [illegible]'[illegible] [illegible]ibie-[illegible]a[illegible]e, a che i [illegible]e[illegible]g[illegible], g i e[illegible] di de[illegible] [illegible]a[illegible]a[illegible]ecchi dic[illegible] de a[illegible]e-[illegible]a "DKG" i ece de a[illegible]e di ch[illegible]'a "DKG".

Cambio olio

(Vai d' [illegible]e[illegible]a[illegible]ai ic de i di[illegible] -[illegible]e 08/2, 25/2 e 35/2). P[illegible] ib i[illegible]e[illegible] de a '[illegible]i e a di[illegible] i a e[illegible] '[illegible]ide[illegible]e e'[illegible]-[illegible]g[illegible]e[illegible] [illegible]bi ca bi i di[illegible] 300 [illegible]e di[illegible] i a e[illegible] a[illegible] ca bi i di[illegible] 1000 [illegible]e di[illegible] i a e[illegible]. I ca' di'ca' [illegible] [illegible]e di[illegible]e di[illegible] i a e[illegible] ica bi di i '[illegible]ide[illegible]e e'[illegible]g[illegible]e a e[illegible] a[illegible]a'a .

Se 'ac[illegible] a di'ca ic[illegible]e[illegible] e[illegible] a[illegible]ac i-[illegible]'[illegible] ef[illegible]e e[illegible]e a ba'i e, ica bi di i de[illegible]e e'[illegible]e[illegible]g[illegible] adi[illegible]e[illegible]a i[illegible]i[illegible] [illegible]e i.

Pe i ca bi de ' i 'i de e i ie ae id ic HLP de a ca ' ' e di c j da 22 a 46, ad e . M di ESSO DTE 22, DTE 24, DTE 25 di M bi .

La a j d abb cc ' di 380 c e e e M i UC 08/2 M e 25/2 M e 1000 c e e e M i ee 25/2 BW e 35/2 BW.

La ca a de ' i e ' e ' e abb cc a ' c a a j di i idica a. U ' - acca ic ca a ei a de a - a.

Controllo del gioco tra taglienti

(Va id ' e e e c gia e). C - a ae ' i e 'a da de e i i de 'a - ggia e de a e a e de e i di c ega e e fi ' ' aggi de ' ' a a i e, g ige e ' ece ' ' a i .

I ca ' di i i e de a e a di - a ggi, e de a ' j di i - a e e a di j a i e i ffi- cie e e de a a b ccaggi de a e a) fa c a e ' a d ' a de a gia e e de g di j a i e da e e ' ' j ' e ' ece ' ' a i .

C e ' ie ade g a ad e ' e ' - ' i e , ' e ' ' ibie i a e i gic a a gie i a i e e a ia a di agi . Ri e e a e gic a gie i - e i ea 0,2 .

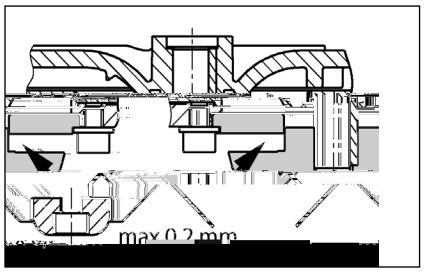

Regolazione del gioco tra taglienti

(Va id ' e e e c gia e).

1. B cca ei e di agi c e di eg e ' a e ' ag a ece a e.
2. Ri ' e e ' e e di e ' ' i e, i - e di agi e di c d eg a i e, ' i d i a e ' e e e di e ' ' i e ei e di agi .
3. B cca ei e di agi e ' a e ' - a e ec a ' e ' ag a e (c ia 8 N).
4. C a a ibe di ' i e de e di agi e i a e ' a e ei gic (a . 0,2),

Se i gic a gie e ' ecce ' ' i i ' - e ' a di c d eg a i e. Ri e e e fa ' i 1-4.

PICCOLA GUIDA IN CASO DI ANOMALIE

La stazione non funziona

- C a e e i ed e e, ' ibie e a - a e. S ' ' h ei ' ibi idife ' i ' c ' ibii c gi e ' ' i a i i ai. I ca ' dia i a i e ie a, c a e ' ee ici a i e ' i ci e i.
- I ' ibie a b di i e 2A i e e ei a ' f a h edic 230/12V, i ' a a e ' ' e ' ' cja di c ' e ea - e a a 230 V ' dife i. U ' ibie dife ' de e ' ' e ' ' j ' c ' de e ' ' e a e.
- Li ea di ai e ai eda gia a, ' i - ' i e ' ad e a de e e
- C ' a i e ga gia e b ccaa = ch de e a ' aci e ca de ' af ' ' , a h ei c e chi di ia i ' e ei b ccaggi .

La stazione non funziona, messaggio di allarme

- I e ' a e ' a de, ' e ' i f di ' a i a e ich a e a f b ccaa = ch de e a ' aci e ca de ' af ' - ' , ' a ei ' e a i ' h a e a ia, ' a ei g e a e i ' e ei b cc .

Prestazioni di pompaggio ridotte

Sa aci e ca e a i ea di a da a a e a c e a e

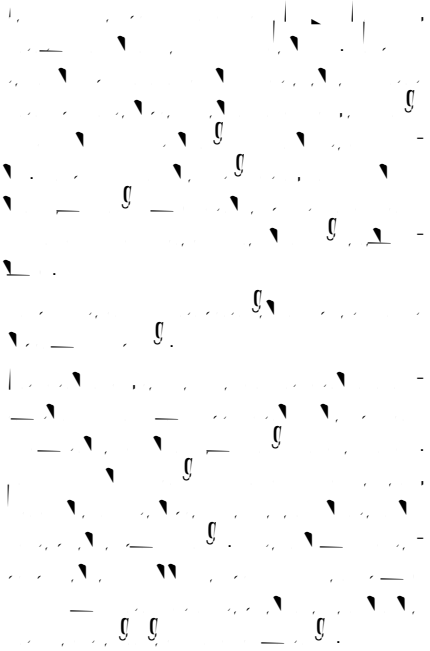

Kwalifikacje personelu

INSTRUKCJE BEZPIECZEŃSTWA

UWAGA!

ZASTOSOWANIEH

G e d d c e ia ie ciek feka ch c i iadaj ce fi- ką LGA k kcji i adaj d - a ia ciek i a acji a e i a- a ciek g da a d eg a c aj ka k ad ie.

Zbi iki a ia e a ak a - k ż2 e a d i a c a - ej 7 d i.

S e ik ie je a ia , ec je ch - i ed d ia a ie d k ej ed g g IP 44.

J e i i a acja a a k a a a id- a ek a acja db a i g d ie e ac e ie , ed e ik e ia aga ia ij ej D ek K a bi - ci E ek ag e c ej (EMC 2014/30/ EU) i adaje d a aź g da - ach d ch jak dbi ik d c d ieci a i a ia e ek c eg . W ad- d c e ia d ieci e ej a e ie ak ad b biek e eg a i a ie e a a f a kieg a i cia a e ic ż ie - a c aj c d cj a ak ce ia.

P dc a ek a acji i a acji a e e- ega e i a a i k aj ch a e i ka ch, jak a k ad:

- P e ie ciek a e ka- a i acji d k i d ia ek (. E - ie EN 12050 a 12056)
- R d a i a acji i kieg a i cia (. Nie c ech VDE 0100)
- Be iec eź d eź i dk a- c (. Nie c ech Be SichV a BGR 500)
- Be iec eź i a acji ka a i ac j ch (. Nie c ech GUV-V C5, GUV-R 104, GUV-R 126)
- I a acje i d e ia e ek c e (. Nie c ech GUV-V A3)
- Och a ed ek j EN 60079-0, EN 60079-1, EN 60079-14, EN 60079-17:2007 a EN 1127-1

Zakres dostawy

- Zbi ik a i) i k ie a- ci k a d cie
- K a ka ed kc j a DN 150 / DN 100 d a c i 500 i 1000
- M fa a ad a a d a d ie a ia (c i 1200 c e ia e a c e bej a i)
- K ie c e i d a cj c eg
- Z c e e a c e bej a i d a cj - c eg
- U c e ka c e ki) ka e d a c ej e e a ej b da eg d DN 50
- Ma e ia j ce d a bi ika
- K a a a d a cj c eg (c i 300, 500, 1000 a 1200)
- S e ik (ie d c c i 300)

Tryb pracy: Praca przerywana S3, patrz dane techniczne

MONTAŻ

P a ia i a a ż ai a - a a jak j ca i b abe ie- c ed e . Ob k i ad e ki i e e e a i d egaj c i i ekcji i b- d e a ach a ż60 - ce e e ez b c .

Od ie a ie: R cj g d ie aj c a ad i ż ad dach.

D : Na d cie ed bi ikie a a a ż a d a iec c ej.

R cj g c : Za k a , , - cj c a ai a a ż a - a d a iec c ej. J e i k a ej b ak je ak e ie d a i a acji, ed a a ż ce fik a e EN a .

R cj g c a ad i ż a ad ka i d i e ia.

Ce e d d ie ia ie c e ia ad - ie ia i a acji a e e id ie ż d ad- iaj c d ie k bi c .

UWAGA! W e kie b ce d c - a ia c eg ch e e e d bi - ika je d k ca ż ak a - e e b 6 N .

Montaż zbiornika

Za k ż a a d cie ( ), ce e ie i ie ia ej cia d dc a - a .

UWAGA! P cz gi b c e i e i kich d ach b c ch ach c i 300 a e- i a a ż i ie jak ajb ej i a acji b d ak a eg k a a i a. K a i ie ż k żc aj- iej 180 id d k a d ż b ie i e ad ie ia. Z d - a ia d ki ie ej ż ed j żd b be d e id ą . Ce ik j cia eg ą ag k a ż d - ie e ie cz g d eg jeg aj- ż k kcie. P cz g d ie aj c ż a d c żd d ie e ia bi- ika.

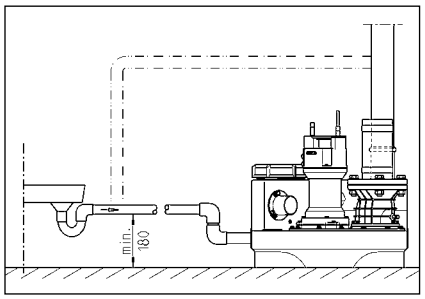

PRZYŁĄCZE ELEKTRYCZNE

P ace e ek c e b ie, c ce b ik ag e- ca ż c ie fach c .

P ed c cie e kich ac e ek c ch ag ż ż ck i a acji g ia dka i a e i żab ie a i ie ż da e c e ie e b ecie.

UWAGA! W ck i ieci ej igd ie a a ż d ie! W ika ca da e d a ż ak ce ia k d e ia.

Na g e ega żak a ch [. EN), e i kaj ch [. VDE) a e i iej c eg ak ad e ę gę c- eg .

U a a ż a g d ż a i cia ieci eg a i cie a i i a acji (ą ab ic ka a i a)!

I a acje ia da ż e c iki i a e ie ia, k e c ca ż b c ca ż a ag ci d a . S g a ak c i eg a ej i a acji i f - je ie ak ce ia d ia a ia, - ig i ed , gd je e ej ci e.

W adk b i eg g a ia j a ż i ej c e ie e ę- ą je i e. P ed a ie c ak ceź ag ż ż ck g ia dka, gd a ą g id a ak je a- c e c e ie ie . Be ed ia g a i acja ek ie je ea i a a.

Instalacje na prąd przemienny

I a aci ag d c żd e i k a eg g ia da k eg aj ż- ceg j ch ie ce i ż ej i - d ż e ia i abe iec żbe- iec ikie 16 A (be ad ci).

Instalacje na prąd trójfazowy

Ce e k a ia c a ee k c eg da e i ag e id ie ż a- id ai a a e, 5-bie eg e ia- d k e CEE, aj ce j ch ie ce , ej i d - e ia (3/N/PE 230/400 V).

UWAGA! Jak e abe iec e ia ee k- c ei a acji ag a ż c ie be iec iki be ad ci e b ą ch ak b ce C.

Montaż sterownika (nie dotyczy compli 300)

S b ik ag ek ą a ż c ie ch ch ie ce iach, ej i - d ż e ia, a jeg d a i a b ż a e a k j a. S b ik i ie b ż ą d , c i ka dej ch ii k . W ka ig ż ie a a k i g ad i żd k d e ia b ika.

Poziomy załączania i wyłączania

P k c a ia i c a ia a da da ch i a acji a i e fab c ie ida a d d ch k cid .

J ei c bie Paź i e k ci d , ed ag a defi i a ż k k a c a ia (ied c c i 300), gd z ed j żd ą ka ia ad cie.

I e k k a c a ia da a b k (+ 2 c) a b bc ż e iach c ch i a- acjach d k ch (+4 c) a ia- e e b ika a b ą - ą c .

Ustalanie na nowo poziomu załączania (nie dotyczy compli 300)

Na ie c ż i a aci k ck e- c ik b c - 0 - ą k a i ż a 0. W eg a ie e k k a c a ia ea ik je i d e W fik a a e- a ag ch - A ag ą e K1 b a ej ie ika. P i a ie de a e c k d - k .

Na e fik e a ag ag ch aj ż i d ie ag e ak a e P1 - P2 - P3.

- P1 = k cja diag c a
- P2 ieci i = a d aj je i ad e i e c a ia, ec je c e ed e i e c a ia
- P3 ieci i = a d ż g z i- c a ia

P i a e i ż bi ik a d d ej k a- z d d . P i a i ieci ż k di da P2, a gd ieci i ie di da P3, ed ag d k a ż eg acji.

P i b ci ż k bk eg ac j aj d- ż ç i e i ej di d P1 d a b kie- k k g d che ka ek ega- a. Te a ag a ż ak bi ik e i ej e k k c a ia i ż c i b d- ie, ab a. J ei ie a di da P3 a i i ada , ed i b ci ż k bk e- g ac j a e b kie k g d- che ka ek eg a i a ż ie e ak.

C ci e ą a ż ak d g , a di- da P3 e a ie i ieci ż a a e ie ż ie b ci ż k bk eg ac j kie- k k eci d k ka ek e- ga a, a di da P3 a a i ie. P k a ż c a ia a eg a .

Instalacja alarmowa

S g a k kach ea i a e b - e c ie jak i ak c ie. S j e, a- g e d d ia a ia ieci e ek c ej i a- acje a e g a a ż ak ce ia ac i ika e (c a di da AD 00 i c i 300). Jed c e ie, da a je i eg a g a ak c . Te g a ak c ż a c ż j ed ie e k j cie k ki b e jeg ge ea e d c e ie.

J ei iej ce a ie a a ak- c ż g a i aci ak ceź, ed g a a ż a e ę a j a ż da ej e e k be e cja (aci ki 40 i 41) a cie b d (adk c i 300 e c ce). Ze k ie g a i a- cji bi c ej a ak a c bc a ż d ż 5A / 250V AC. S k ie a j k d k e ki.

Akumulator dla instalacji alarmowej (nie dotyczy compli 300)

U żd e ie a e je j ie ag e d ieci e ek c ej - j. adk a i- k b d ie a i a ki a- ie d. Ce e d ad e ia i a acji a ej d d ia a ia i g adk a ik b d ag a a ż ak k ą. O b e c e d ic ki. P d c ż ak k ą d c ż a i c a żg d ki e id ia iej k a - ç d a c ch e a a e k kab- ch. A k ą e, je a ie a ia ż b d e a e k. 1 g di ż. P ja ie k j a ia ia, ak- k ą je ag c ie ad a .

Na ad a ak k ą d ia a e k 24 g di , e e a ad a ie ż ga j 100 g d i ach ad a ia.

Na g eg a ie k a ż a ż ak k ą a! W ce ag d c ż g ieci ak a ż g a i aci kie- g a d . Na e ie d ik a k ą ak c eg i e ki ka i ie iej a ż a a ie ej a ci. Jeg ż ż k e a j a k. 5 ą. Na g d- a da ą c ia ek ą acji i 5 ą ach d k a ż ia .

S a ż ak k ą c ie 9V! W adk a ia ba e- i i k ch ch, je ie e ie- ceź ek ji!

Licznik godzin pracy

O cj a ie, a a ie ik a a- a ż ic ik g di ac [ie d c c i

300). W ce a ę k ci ż ć a ic ika g d i ac d 8 i ę k ż d g ia dek a ce iej BSZ. Je e i ad eg ć c e ia i a acji ie a i g a , ed a ę ic ik g - d i ac b ci ż 180 .

Wyłączenie wewnętrznego buczka alarmowego

Nie d c c i 300. Zdj ż g a ć k (BRX/BRX1). Ab ie aci ż c ki, a ę a ad i ż k a ieź 2-bie ę - ej i ie i ej.

Zewnętrzny buczek alarmowy (osprzęt)

O ż e c e d ic ki e i- ka.

D aci k "S+" a "S-" a d ć c ż d dą k , b g a i ą a c a a i cie 12 V DC b e ć ak. 30 A. B c ek a a ed g - c e ia ć c b ć ż

W ad i a acji c i 300 a jak a ż a a ie a ę d ieci e ek c ej, a c k ą je a bi ik d d cji.

W instalacjach z dwoma pompami: Zewnętrzna lampa błyskająca lub ostrzegawcza (osprzęt)

P d ć c ża 230V (ak .1A) d aci N a 41.

Zai a ek e ie ci ż aci U a aci k 40. Ob d e ek c je a- be iec e F1.

U a i ż k BRX2 a ć j c b:
La a b kaj ca be BRX2
(a e e ===)
La a ega c a BRX2
(igaj ce _ _ _).

EKSPLOATACJA

Próba działania i funkcji

1. O ż k c k bi ika.
2. O ż a a d cie i cj c .
3. P d ć c ż i a aci d a i cia, - ci ż ag a g a i aci k ej ci fa i a.
4. Na e i ż bi ik a d i a ć c a- ia.
5. P a ć c a i i ia bi ik. D ia a ie dda ż b e acji - e c k .
6. P d ie ż i c ie ak e ć - c a ia i ad i a ć c a- ia, a de ie i a a .
7. O c k a k ż k i c e k .
8. P e ki ka c k i a ć c a ia a d i ż c e ż bi ika, a a cj - g .

tryb automatyczny

N a be ac i a acji je b a ą c . W ce , e ć c ik a ę a i ż a ci "A ą ik". P - e i eg a e e ć c a ie a ę e d i a je ć c a ie i ć c a ie d ied i d a a e ie ia bi ika. P aca (c i 300 g - ż d ac) g a i a a je ie ć di d .

UWAGA! W ad j k eg d (. c a ie d ba e) a ę a a d ie d a i ż e b ab i a acja e i g a ada ac a ż a bie e - a ia (ie aca cj g a, gd je a- g e ie eg a ia i ika).

Tryb ręczny

P e ć c ik a i ż a b c "Ha d". P a a je ie a ę ie d a i - ciek , bie ac cj g ej. Z eg - d a ie a ę b e a ż e c k .

Wyłączenie z ruchu

U a i ż e ć c ik a "0", a je e b ć c e ie . I a acja a a - a je ada g a d d ia a ia.

W ce ach a a c ch i e i - ch e ika b ie a- ę a ż cji "0" a e- ć c ik , ec a e aki ad j a ż c k g ia dka.

Inspekcja

Ce e a ia be iec eź a ek a- acji a ę d k a ż c ie i c ch k - i k ch i a acji, ć c ie ć - c e ia i a cj gach.

KONSERWACJA

Za eca ad e ie e i a ia ed g EN 12056-4.

Ce e a e ie ia a ej i be a a j ej ac Paź a i a acji a eca a a cie e i ej.

S e i a ie i a a e - i ciek feka ch i b ad e e fach c c i cj c 3 ie j ce ad a aź biek ach bi eg , 6 ie i c ch ad d ie - d i ch b 12 ie i c ch ad d jed d i ch.

P ed c cie e kich ac e ek c ch a ę j ż c k i a acji g ia dka i a e i żab ie a i ie da e ć c e- ie e b ecie.

S a d i e d - i c k d k e k d eź c ika i echa ic i i che- ic i. P e d k d e b a a- a e a ę ie i ż

P dc a e i a ia a eca e a- d e ie a j c ch ac:

1. Sk a ie iej c ć c eź d k - e c e ci e g d i a a- i c e ia i a acji.
2. U ch ie ie a ; k a ie d g de a c c , a ie k iec ci d eg a ie i a - a ie.
3. O a cie i c c e ie a eg ; k a g ia da i ki (k a).
4. C c e ie i ef ia j cej ć c a cj g ; k a ika i k a ia.

   ⚠ e iki g ie ż e k a d ie.
5. K a e , e ie ie a b jeg ia a (i e je k a ej a).
6. C c e ie a bi ika (a ę - ci d eb, g . g c e- g ch), a ie c .
7. K a ie a bi ika.
8. C 2 a a ka ie g e i a acji d .
9. K a e ek c ch k e i - a acji. S e ik je be b g , a- ę i a ż a a , c - je k iec ż eg a ej k i jeg d ia a ia. O c eg , ć c ej a i cia i a acji a ę d ie ż - ak bi ik , a de ie i a a i - f j c ki a ie d . O c eg , a ę ci d eb a ę c ci ż a ak.

P k a ac i ekc j ch a ę ch i ż i a aci e e a- d e ie ch b d ia a ia. Na e a e i a ia a ę d i ż k da ie kich c ci i i ch da ch.

Kontrola stanu oleju

(Od i k d i a acji 08/2, 25/2 a 35/2). W ie ej k ej ci a ę - a ż b e ci k e i i e k i j ż a a ikie e bi ika. O d a e ia ia i - c a ia e a k i e c e ia d e bk a i e ". W ce k - i i g ch ie cie i c e iaj c ch a ę ca k icie, a e ka i ci ż ej k ej ej d c eg ac ia ia eg .

, Je i d ed a a da (k - ec), ed ej a ę ie i ż Sk a ż ie da ch 300 g d i ach ac , jed ak ak a ie 6 ie j cach!

, Je i d ada ed aje i da a c ec ki a iec c eź, ed c e a ę d k a ż ia i g ch ie cie i c e iaj c ch. Ce e i a ie k ej ej a a a ż d dą k e ek d a eg d e ia ć ceg d k i

c e ci DKG" i k ci ż iej ce bki a e iaj cej a i e DKG .

Wymiana oleju

(Od i i k d i a acji a i 08/2, 25/2 a 35/2). Ce e i g i cia be iec eź a ek a acji a e ie e a e ie ie eje ie i ż 300 b c g d i ach, a a e 1000 b c g d i ach. W adk i kieg ebieg ie eg b c g d i ach a e d k a ż ia ej ie ad iej i a k .

W adk ciek d ie kach cie ch, ia ej a e d k a ż c ciej.

D ia k e ej ej a e a ż i e a ej h d ic HLP k a ie e k ci d 22 d 46, . M bi DTE 22, DTE 24, DTE 25.

I ż a e ia ia i 380 c ad k M i UC 08/2 M a 25/2 M, a 1000 c d a M i ee 25/2 BW i 35/2 BW.

K ej a e ia ż c ie e i i ci ej . e ia ie ad i d k d e ia .

Kontrola luzu cięcia

(Od i i k d ikie c) K a ż b d a b c e i e i a c ach i a ac j ch d g de a id eg d k ce ia i a ie eb d k ci ż

W adk ie ia b i e ia daj ci c e ia ceg ha a a ceg ac b iej aj cej i daj ci ci cia (b k a ie i) a e eci ż fach c k ika i echa i ab ia ia i a ie k iec ci d k a ż ia .

ci cia c i d ikie c i c a ie ż d ied i i da i, c e i ie e . ci cia ej 0,2 a e iej ż

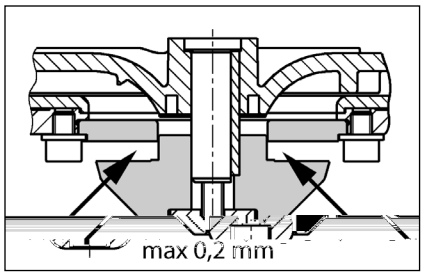

Regulacja luzu cięcia

(Od i i k d ikie c).

1. Zab k a ż ka a kie e a ik c i k ci ż ce a b i .

2. Zdj ż k a k d ci k , ik c i jed dk adk eg ac j , a a ie e a ad i ż k a k d ci k i ik c .

3. Zab k a ż ik c i k ci ż g ie b i (e d k ca ia 8 N).

4. S a d i ż ekk ch b eg ika ceg i ie ie ż ci cia (ak . 0,2).

J e i ci cia je b b d , ed a ż a dk adk eg ac j . Na e ż ki d 1 d 4.

MAŁY PORADNIK USUWANIA ZAKŁÓCEŃ

Instalacja nie działa

, S a d i ż a i cie ieci e, be iec ik i c ik ic d U k d e be iec iki a e ie ia ż a akie a e d g de a a e a i ch. W adk a a ż ceg ad ia a ia a e e a ż e ek ka b ac ik d ia b gi k ie a e ce a.

, U k d e be iec k a k 2 A a f a a e ż ceg 230/12V, be iec ik i ik a dej cie a d e ie 230 V. U k d e be iec iki a e ie ia ż a akie a e d g de a a e a i ch.

, U k d kabe c a ieci eg , a a a e eci ż c ie ce i

, Zab k a c ik ak = a k ż a a d cie, ż k c k ż b kad .

Instalacja nie działa, sygnał alarmowy

, Te a je iach i ika a b d, gd a i a b kada = a k ż a a d cie, i ż bi ik, ż c k ieci , de a ż i ż b kad .

Zmniejszona wydajność tłoczenia

, Za a ci g c ie a a ca k icie a a

, Za ka ci g c = e ka ci g c

, Za ka a k a a a = a k ż a (adk c i 300 i ci g c) i c ci ż k a

, Za ka e d ie e ie = c ci ż ci g a- bi ik i k a ż .

Pali się sygnalizacja "Drehfeld falsch"

BEZPEČNOSTNÍ POKYNY

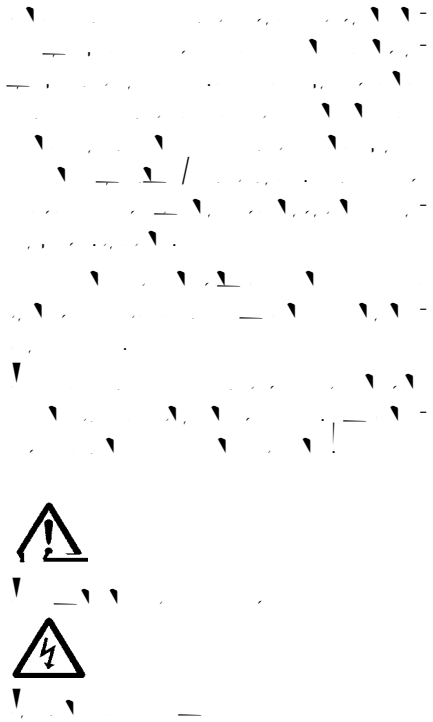

POZOR!

Kvalifikace personálu

Bezpečný způsob práce

Bezpečnostní pokyny pro provozovatele/obsluhu

Bezpečnostní pokyny pro montážní, kontrolní a údržbářské práce

Svévolná přestavba a výroba náhradních dílů

Nepřípustné způsoby provozu

Pokyny pro prevenci úrazů

POUŽITÍ

Za /e / a e å e ž / fek ž ii c i, i- a e, k a je / je d k e LGA a je h d, k e å e ž / d ad / d a ę a i ž a i a d d ž c / b- k i e / ada í.

N ž e h b a e ' a i ž / i- k 2 d /h ' ce e d d ejd e 7 d .

/d/c/ jed ka e / b a e a, je a e ch ž a i aj/kaj/c/ d e de IP 44.

P i ž d i a aci a ž d e / (ž / - t je /d/c/ jed ka ada k ch a e de ' ice EMC 2014/30/EU a je h d ž e / d ž c ech e ej / i ž ' - b ž / e ek ick de . P i e je /d ' h d ik 'e ž b ž / a /h k a ž h a ' ž je a ° / a ' ed ę å d / e /.

P i (ž / a /e / / b d ž / ad ' d / ž k , ed i' a / h ž k , jak a .

- ' e ac/ a ice d ad /ch d k d- a e k { a . E EN 12050 a 12056}
- Z i ž / / k a ž i ch a /e /{ a . N eck VDE 0100}
- Be å e a ac / b edk { a . N eck BeÍ SichV a BGR 500}
- Be å e ech ick ch a /e / a k / { a . N eck GUV- -V C5, GUV-R 104, GUV-R 126}
- E ek ick a /e / a / b edk { a . N eck GUV-V A3}
- Och a a i e i EN 60079-0, EN 60079-1, EN 60079-14, EN 60079-17 a EN 1127-1

Rozsah dodávky

- N ž ' ° e ad e { } a ' ac/ b / k
- Re kce DN 150 / DN 100 c i 500 a 1000
- P ę å e ž e jka ' ž / (c i 1200 e a ick e jk 'e ' k)
- P e j ac/ ba ak b/
- E a ick e jka 'e ' ka i ak b/
- N ' (ž) ' / ' ° e ž - b/ ° e ad eb da / / k DN 50
- U e ' ac/ ą B i ž ž e
- Z ž k a ka ak h b/ (c i 300, 500, 1000 a 1200)
- /d/c/ jed ka { c i 300)

Druh provozu: Přerušovaný provoz S3, viz technická data

MONTÁŽ

P å e ž ac/ a /e / / b a ' ak, ab d ž a ak a b ' j/- c/. Ved e a ad e i° ž i, ę B / k b e a ž e , / b k di ici ac / b ' hi k e ek i e ' k i i ž 60 c .

Od ž ž / : V ac/ b / / b e- de ad ' ec .

P / k: V / / b ed ž ' - ' / k å i ę d .

Tak b/: Za / k a k ak h - b/ b / / b da / / k å i ę d. P k d e / ž k a ka ' ° ž / d d ž k a /e / / / de b a- ž a ž a a i ę / / k .

Tak b/ / ' / d ' ° k ede- ad k ž / / ž ę h d / .

P d d ž / b i a ace je aji j d e ž ac/j/ k .

POZOR! V ech b / b, k B / k e- ' / ° ž / a ž i, ' j/ b / a e a i ž / e é 6N .

Montáž nádrže

' ž k / / k / ' e ' / / ab ž- ' / ik / d ' ' b ž e a- ę e.

compli 300. V ' e ' h ad a ' / k DN100 a ' eb ah e i / d k 102 eb e ž ac/ i / ' - å e / a djeh e ej. P je / ' - ' ac/ ' k ehce / e ' e e e ih a ' i b / a / k.

ž he /k k / k e / a /e / b / k je a ž , a ' a /e / ' e ' ac/ ' - b / ' ť e a / k b/ b/ a, ad- ' a .

P ak e e å k ' d ah h ž- di k, ' e e ' h a ' e h di k .

N je ' ac/ ' k e ' j ž h- / a a /e / k ' j k d a e / b d d e a a d ka i.

Všechny ostatní typy compli P å e ž ' ac/ a /e / ' e ' ac/ ' b / ' ť e a / - k b/ b/ a, ad a a e Í e ' k .

Je i e ž b / j a ' (d DN 150, ak / b ejd / e e e a ba e ' ' c/d ' k 152 / å e- ž. S a d d / (d / b ' / a ž e a / / j a/ ac/ ' ' a a ' (/ a h adi å a/ ž / / b ' a e a.

Pokyn: U a /e / c i 500 a 1000 e b e ik / k ' / e a DN 150 a DN 100, ak, e ' e i e ž ed kce e ' e ' / d ' ' ac/ ' b .

Pe ' j ž h e e ih a b ' ' ac/ ' b .

å e a ' e je ' ' ' / ž e d ah .

O ' e ž e å ' e b d d ę a ' d k a h di k a / i- / h e.

POZOR! b j ž h e e ak, ab ' e ž e def ' a a, ji ak h / ebe å / e ' i.

U a /e / k ' k / ad c i 1200 ' e ž je a/c / d a a i he /k .

Montáž větrání

Od ž ž ac/ b/ ' e / / bj/ k DN 70 j e a ah e a ž ia- d e ad ec .

U a /e / c i 1200 ad h / a / 78 d / e a å e / a djeh ę e. N / j e d ž ž ac/ b/ ' e a ick ' jk DN 70 a d e ad ec .

Montáž tlakového potrubí

Na j e / h a j e:

1. k ' k d e / ' ° ž / d d ž k]
2. a /' ac/ ' k ' e /)
3. j ac/ ' a
4. j e e a ick ' jk ak b/ a d ' ° k d e ad k ž / ' d e h d /.

Připojení DN 50 vertikálně k nouzovému vypouštění

Ta jka 'e ' (ž e je ' ° / - h e b ž h ° e ad a.

O ' å e / d e ik d jk a djeh ę e.

Na á e ž ę / 58/50.

P / k b/ ' j/ e 50 ť e ž i / d ž - e. V d ž e de d a ž e b a b 50 .

R ° / e b ž ° e ad e a d ak, ab b d be / e , j e ejej ' a ' ' bk a e j e ak b/ ° h e b ž h ° e ad a.

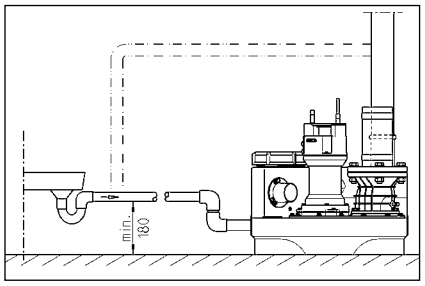

ELEKTRICKÉ PŘIPOJENÍ

Před každým zásahem odpojte zařízení od napájení a zajistěte proti opětovnému zapnutí.

Před každým zásahem odpojte zařízení od napájení a zajistěte proti opětovnému zapnutí. Dodržujte místní předpisy.

POZOR! Síťové připojení provádějte podle platných předpisů! Připojení smí provádět pouze odborník.

Jednotka splňuje požadavky (např. EN), které jsou předepsány (např. VDE), jako například ochranu proti úrazu elektrickým proudem!

Dodržujte místní předpisy (např. VDE)!

Zajistěte, aby byla dodržena minimální vzdálenost 180 mm mezi čerpadlem a hladinou čerpané kapaliny. Zajistěte, aby nedošlo k dosažení minimální hladiny čerpané kapaliny.

Před připojením porovnejte údaje na štítku s údaji místní sítě. Před připojením zařízení k síti se ujistěte, že ochranný vodič je správně připojen.

Zařízení se střídavým proudem

Zařízení je vybaveno zástrčkou, která je vhodná pro běžnou zásuvku (doporučená jištění viz technické údaje).

Zařízení se třífázovým proudem

Elektrické připojení je provedeno 5pólovým kabelem CEE, který je vhodný pro běžnou zásuvku (3/N/PE 230/400 V).

POZOR! Jakmile je zařízení připojeno k síti, nesmí se nikdo nacházet v blízkosti čerpadla.

Montáž řídicí jednotky (ne u compli 300)

Řídicí jednotku je možné namontovat na libovolné místo, které je suché a dobře větrané. Řídicí jednotku je možné namontovat na libovolné místo, které je suché a dobře větrané.

Hladiny spínání

Hladiny spínání jsou nastaveny z výroby. Hladiny spínání je možné nastavit.

Při dosažení hladiny zapnutí (ne u compli 300), která je definována v bodě 5 (např. 300), čerpadlo se zapne.

Dalších 20 cm (+ 2 cm) nad hladinou zapnutí (+4 cm) je hladina vypnutí.

Nové určení hladiny zapnutí (ne u compli 300)

Zařízení je vybaveno dvěma plovákovými spínači, které jsou předem nastaveny z výroby (Hladina-0-Alarm). Hladina 0 je nastavena tak, že čerpadlo K1 je zapnuto. Odpovídající hladina je nastavena.

Nastavení hladiny zapnutí je možné změnit, jak je popsáno v bodě P1 - P2 - P3.

M ek BRX2 a a e ed :
B e k be BRX2 a e ===)
a BRX2 (b ik _ _ _ _).

PROVOZ

Zkušební běh a funkční zkouška

1. Q e e i /c/k ž .
2. Q e e e ka k a ak -
b/.
3. P j e a/e/a a /, k j e
i dikaci e ž e/ e.
4. Na ť e ž a h adi a /.
5. ad e a ž d/ ž .
S e j e h° ž / i /c/ e .
6. P ž k / å e h adi a ž° e-
dej e ad b d a /, a a
a/-
e/ /.
7. j /c/ ž ak j e k e a ž -
/ .
8. N k ika i a i /
ek j e e ž ž , a
a j b/.

Automatický provoz

A a ick je ž / h -
a/e/. K e "A a ika". l eg -
a i b d / e/ h adi a/ž
a / ž° ad d e a ka a i ž-
i. P ° ad a c i 300 /
h) je i dik ž e e i di .

POZOR! P i ji å ž k / k (a
k ad l a j / ba) / b
k / k a ik i k ce , ab
å ac/ a/e/i ad ž e ac a
ž / / ac/ ž i .[d j a
ji ak ik ž ebe å /e h ž/ -
° ad a).

Ruční provoz

K bk / å a a ed ice ". -
ad /b a je e ž i e a j i
a k d a . P h
d e ž ž / b b ž b ed ž ° i-
/c/ e .

Vypnutí

K bk / å a a ed ice "0" ,
° ad je / . P a a/e/
je dž e j a e k .

P a a ž d/c/jed k
eb ° ad a / (ej e ici
"0", b d j d ž h ž e / ž° k e ž k.

Inspekce

P ach ž / / be å i je
ka d ž /c/ ž d e ick k a/-
e/, ° ž je k j e b/.

ÚDRŽBA

D ° je e ž d ž ž d e a-
e /EN 12056-4.

P aji ž / a / be å i
Va eh a/e/V d ° je e a/
ž .

ž a/e/ a å e ž ž/
fek i/a i j / ž d
db /ci i e a ech 3 ž /č
d ik f e, 6 ž /č ž je /ch d -
ech /ce b a 12 ž /č di ch d -
ech.

P ed ka d ac/ h ž e /
° k a/e/a abe å e, ab
a/e/e h ji ' b ž a-
j d a ž /.

S jk a g hadice ek -
j e a echa ick a che ick
k e/. P k e ž° i e é-
ž j b/ ej/b ž a.

D ° je e i ž j b ž d ž ed -
j/c/ ž ce:

1. K a/e/a a ž e f h e-
dž / k / a/e/a a .
2. U ede / ž ž ek d h k, k a
ehk i ch d, ad ž e/e/a a-
a ž /.
3. Q e e/a ° i ž / ž a i ž -
k k a h a k e (ka k).
4. V° i ž / ad a abe ž ed ž -
je (k ° ž i, k a j h
k a a k e/.

Q ž ebe ž j ž k a ž
h a .

5. K a eje, ad ž d ž /, eb
a eje k d je k di ici ej ž
k a).
6. V° i ž / j k ž ž e (ad e-
b e d e eci ž /ch ada), a
. d a ž / k .
7. K a a ' j ž e,
8. Ka d Z k ž ch / a/e/ d .
9. K a e ek ick ° ž i a/e/ . /d/-
c/ jed ka jak ak ž je be ž ž b ž,
k d je ak ak d ž ak ž ž , je
j je ide ž k a (a k å -
. K e ede j e i a/e/
be ž/ (ak

2. V j ž e ak ici, e (a / c a d k a ak ak ici a e ( ) a t e.

3. e (ab k j e a e ž e e ž j ž h ž e be j / e (in a e (e a e /8 N).

4. Zk j e ch d e h (a ž e (a . 0,2).

P k d je e ž a ž e je ž e / i e k ž, je d (a j da / c a d k . Je ak (k k 1-4.

MALÁ POMOC PŘI PORUCHÁCH

Zařízení neběží

- P ek j e a ž / i, ji k a ch ž Fl. Vad ji k ah á e - e ji ka i ej ch a e ech. P i ak a / aji e c db /ka e ek ice eb ž ka ick e i .
- l ě / k e ž j bi k ž ji ka 2A a ž /d/c a f ž 230/12V, ká a i ž /da h j d 230 V je ad . Vad ž ji ka e b ah a e a e ji k ej h ak a h d .
- S / (d k e , ž / - e bce
- Ob d ž k je ab k a = a e e k / k , e e° i /c/ k a d á e ab k ž /.

Zařízení neběží, hlášení poplachu

- Tě (a e i / (e° ad je ab k a = a e e - ž k / k , ab ž d e ž (ž h ž e / ž ž° k , de j e (k ° ad a a d á e ab k ž /.

Snížený čerpací výkon

- k ak b / e / ce a e e
- Zab k a ak b / = ž ch ž e ak b /
- Zab k a ž ž k a ka = a e e k ž k c i 300 ž d e a k b / a ° i e ž k a
- Od ž ž / ad a je ab k a = ° i e d ž ž ac/had k ž e ad a a k j e .

Svítí indikace "Drehfeld falsch" (chybné točivé pole, pouze motorový proud)

- P ad/f / ch b , eb jed a f e ch b/ ž° ad a , eb ž d k = / ž k j k e k ig a e db /k b a i e ek ik .

Svítí kontrolka "Störung Pumpe" (porucha čerpadla, ne u compli 300)

- P ch a° ad a je k di ici ji , k ě ° ad e i e / e / , eb e ek ick e . Tě ji ž / b e ž ede / ad a d ž ° ž / (ž / dic/jed - ka / e / a e db /k b a i e ek ik .

Svítí kontrolka "Hochwasser" (záplava, ne u compli 300)

- S a d ž i je i ed (a å h ° ad / eb ad h e / k e/i

BEZPEČNOSTNÉ POKYNY

POZOR!

Kvalifikácia personálu

Bezpečná práca

Bezpečnostné pokyny pre prevádzkovateľa/obsluhu

Bezpečnostné pokyny pre práce v súvislosti s montážou, revíziami a údržbou

Svojvoľné prestavby a výroba náhradných dielcov

Neprípustné spôsoby použitia

Pokyny na prevenciu pred úrazmi

POUŽITIE

Zb iade ia c i a ě ž a ie fekž i/ ž a e a je ie, aj e a k kcie LGA a h dia a a ě ž a ie d ad ch d a ie a i ž , ak aj d žcej a k ej d b k i / e a i.

Nž e b a a e a i ž k 2 d h ľ ca á a / ajd h ie 7 d /.

Riade ie a e a a je, a e je ch ž e i iekaj cej de d a IP 44.

P i i a žcii d a ed i a / a / d a e ia ť a iade ie iada k ch- a ice EMC 2014/30/EU a je h d e ie d žc ed/ a žjá- / ej ej e ek ickej ie e. P i je / a ie e ie ž ci ie e h d i a žja / a h k a- h a f ž a je d a k / éb a ° /a ed a d - e .

P i / a / a iade / a ia d ia a ž / d ž k , ed i , ak aj ie a é ia, ak a .

- P ě ž acie a iade ia a d ad d e d d e ie d a e k (a . e EN 12050 a 12056)
- Z ia a ie / k a ch a iade / (a . Ne ec VDE 0100)
- Be ě a ac iedk (a . Ne ec Be SichV a BGR 500)
- Be ě ech ick ch a iade iach d ad ch d (a . Ne ec GUV-V C5, GUV-R 104, GUV-R 126)
- E ek ick a iade ia a e ž d k iedk (a . Ne ec GUV-V A3)
- Och a a ed ch EN 60079-0, EN 60079-1, EN 60079-14, EN 60079-17 a EN 1127-1

Rozsah dodávky

- ž ° ad /-a i a ah acia /- ba e / k
- ed kcia DN 150 / DN 100 e c i 500 a 1000
- e ě ž bj/ ka e e a ie (c i 1200 e a ick je ia hadic j- k)
- j acia ba e å ede ie
- e a ick je ie hadic i jka i e å ede ie
- a acie e e ie/-a e ž e ž- ° ad a eb (a / / k DN 50
- é ť ac/ a e i ž e ž
- ž k a ka e å ede ie (c - i 300, 500, 1000 a 1200)
- iade ie (ie c i 300)

Prevádzkový režim:

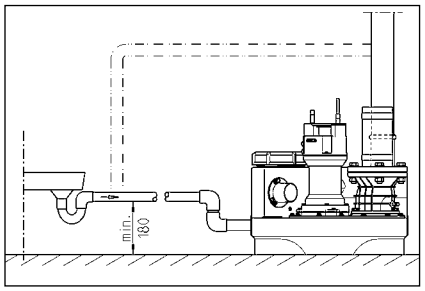

ELEKTRICKÉ PRIPOJENIE

E ek ick ž ce a e ad e, ž- ke a eb iade ie k ž- a e db e ek ik .

P ed ka d ž c iah j e ie- ž ž iade ia a abe - e, ab i b e h i ji iade ia k a .

POZOR! Sie ž ikd e d d ! P ad ž ik ž da e ie k ch ž a k de ia .

P j je eb d ia a ž a - (a . EN), ed i ecific e k aji (a . VDE), ak aj ed i ie - ch e ž d k a e e ek ickej ie e.

D ia aj e ž d k a ie i - k)!

Z iade ia aj h adi a ie, k e ad e ž i e d a d , e e . e. P a ie a d a h a h iade ia ig a i je, e d k k ej che, aj ke je e ech d .

Ak je e ad i a ia e, e a - ed c e a i ia. P ed d- ž e i i ch a iah ie ž ž ka, e e a i ak e ad ch ad a i e a e. P ia e h ž e ie ch a e .

Zariadenia v striedavom prúde

Z iade ie a ie ji e d ž k i - a a ej d a ed i , k ž a ach ž- d a chej ie i ad ť - h de ia a je i e ž 16 A a) i k .

Zariadenia v trojfázovom prúde

P e e ek ick je ie e ž acieh iade ia je eb a ž a 5 ž CEE i a a d a ed i , k ž a ach ž d a chej ie i ad ť - h de ia (3/N/PE 230/400 V).

POZOR! Ak eb ade i k e iade- ie a i e a i k a eb a a ch ak e i ik C.

Montáž riadenia (nie compli 300)

Riade ie e ž d j e e ch ch ie - iach ad ť - h de ia a k b ia aj e d a e . Riade ie b d b e , ab b ked k - ek k a k . V k ž hk ch á k de a ž da iade ie i i .

Spínacie hladiny

Za acie a acie b d d b a- a e e a d d k k h iade ia.

P kia b e i i i k , ak e a ac b d defi a a (ie c i 300), e e b i ak ad e h d j k cha .

I [illegible] a 40. E [illegible] F1.

Z [illegible] k [illegible] e [illegible] e ie BRX2 a [illegible] e a [illegible] ed [illegible] e:
[illegible] e [illegible] aj [illegible] k be BRX2
[illegible] a e [illegible] e ===)
[illegible] a [illegible] BRX2
(b ika [illegible] ca [illegible])

PREVÁDZKA

Skúšobná prevádzka a funkčná skúška

1. O [illegible] e i [illegible] iaci k [illegible] a [illegible] i.
2. O [illegible] e [illegible] å [illegible] a [illegible] å [illegible] e-de [illegible].
3. Z [illegible] iade ie [illegible] je a a [illegible] ie, d [illegible] e [illegible] ka [illegible] e [illegible] ed [illegible].
4. N [illegible] a [illegible] e a [illegible] a [illegible] ad [illegible] h adi [illegible].
5. [illegible] ad [illegible] a [illegible] a a e a [illegible] d i [illegible] [illegible] a ie [illegible] je ce [illegible] iaci [illegible].
6. P [illegible] k h adi [illegible] h [illegible] a [illegible] ia ad [illegible] ih je [illegible] a [illegible] k [illegible] ad a [illegible] ac [illegible] b d, k [illegible] a [illegible] a [illegible] iade ie.
7. [illegible] i [illegible] iaci [illegible] a [illegible] e k [illegible] a [illegible] e-e [illegible].
8. Na [illegible] k ade [illegible] iac [illegible] ch [illegible] ac [illegible] ch c k [illegible] k [illegible] je [illegible] e [illegible] e, [illegible] a [illegible] a [illegible] b [illegible].

Automatická prevádzka

[illegible] ick [illegible] e [illegible] d ka je [illegible] e-[illegible] d k [illegible] iade ia. Na [illegible] a [illegible] k [illegible]-k [illegible] å [illegible] ie [illegible] d [illegible] h [illegible] a ika [illegible]. [illegible] ed [illegible] i [illegible] eg [illegible] a h h adi [illegible] h [illegible] a ia [illegible] ad [illegible] edaj [illegible] c [illegible] a [illegible] k [illegible] a i [illegible] i [illegible] a a [illegible] a. P [illegible] d-ka [illegible] ad a [illegible] i c [illegible] i 300 [illegible] a [illegible] e [illegible] a [illegible] e [illegible] d [illegible]) je i dik [illegible] a [illegible] e e [illegible] e [illegible] di [illegible].

POZOR! [illegible] i [illegible] i [illegible] e [illegible] e k [illegible] ch [illegible] k [illegible] ch [illegible] ch (a [illegible] a ie ba [illegible] a) je [illegible]-[illegible] eb [illegible] å [illegible] a [illegible] ia, ab [illegible] e [illegible] acie [illegible] iade ie aj [illegible] a ej [illegible] ac-[illegible] a [illegible] ej [illegible] acej [illegible] d ke (iad [illegible] a [illegible] ch d, i ak [illegible] ik [illegible] ebe [illegible] e [illegible] e-[illegible] ia ia [illegible] a [illegible] ad a).

Ručná prevádzka

K [illegible] k [illegible] å [illegible] e d [illegible] h [illegible] e-[illegible] ad [illegible] a [illegible] a [illegible] je [illegible] a ej [illegible] d ke e [illegible] i e d h adi [illegible] ad [illegible] ej [illegible] d. Od [illegible]-[illegible] a ie b [illegible] a b [illegible] a [illegible] ce [illegible] i-[illegible] iaci [illegible].

Zastavenie

K [illegible] k [illegible] å [illegible] e d [illegible] h 0 [illegible] -

Vh d ž j , a . k e , a d e a e ž a ed e a e a ů k . Re ž a ad 0,2 a ed k a .

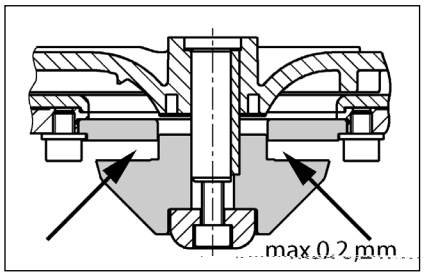

Nastavenie reznej vôle

(P a e e ad ž e k e).

1. Re ab j e k k e a a k j e ce ž k k e a .

2. Z e å k e a c a k a a e å k a e .

3. Re ab j e a h e e iah j e k k e a e h a ah ac e 8 N).

4. Sk j e ahk ch e h a a e a e a e (a . 0,2).

Ak je e ž a e e ž e i e k ž, a d ž i a ia c a ž k ka. M ia a ak a k 1 4.

MALÁ POMOC PRI PORUCHÁCH

Zariadenie sa nerozbehne

- Sk j e ie a ie, i a d ch ž i . Ch b i k a- h a e i ka i ak i e j i h d a i. P i ak a e i a je db h e ek ik a a eb ž d ž ka ck e i .
- Je ch b ž i e ž k e e ž ž - i ka 2 A a ž e iadiaci a f - ž 230/12V, ch a a a 230 V db e ieda h ž . Ch b ž i ka a ie ah adi e ak a h d .
- P k de ie d ede ie, e ie k a e bca
- B k a a ž k a ie = a e a å / k , e i iaci k a d- ž e b k a ie.

Zariadenie sa nerozbehne, hlásenie poplachu

- Te a i / a d ji a ia- de ie, e je b k a e ad = a- e å / k , ž d j e ž , iah j e ie ž ž , de j e ad a ec e ad a a d ž e b k a- ie.

Znížený čerpací výkon

- P å ede ie je e e
- U cha å ede ie = e ž ch j e å ede ie
- U cha ž k a ka = a e - å i c i 300 ž d j e å ede ie) a i j e k a
- U cha e a ie e ad a = i j e e - ad hadi e ad - ž a k j- e .

Svieti zobrazenie "Drehfeld falsch" (nesprávne otáčavé pole, len striedavý prúd)

- Ne ž ed ie ch f a eb ch ba f a, e a a eb ch baj ci k e ad a = a a ie ej jk d- b e ek ik .

Svieti zobrazenie "Störung Pumpe (porucha čerpadla, nie compli 300)

- Na ch a e ad a je j ch a - å i ad e de, k e ad e e i e a e / a eb e ek- ickej ch be a. Te a e - e ž i ab a e ad jeh a eag a / ied d e ž d k . Iba e ek ik e i iadia jed- k e a e / å ..

Svieti zobrazenie "Hochwasser" (vysoký stav vody, nie compli 300)

- S a d ž i je / i k ed a h e a ia a eb ad e - h / k = d ž e ad cha- ia e ad e a eb å ede / . e e / k.

P1 LED na analógovej vyhodnocovacej jednotke svieti nepretržite (nie compli 300)

- P e ž a cha ž a h adi = a- aj e ž ka ck e i
- V ž i a e ach ž d a iad a k ž da = d ej e ch d .
- I f ž cia: k ž ke ie e ie e a- ie je ch ž kcia.

Čerpadlo „chlípe“ a nevypne sa (nie compli 300)

- V ac b d a iade ia a ach ž d a / i k =

j e i e ť acie k k ž a h adi ed a be ej ž i. O a ž a / d a a a e ac b d a a i ie. Sk k e ac e iah j e. D iah ie acej h adi a i d e a / a / ha / P2 LED.

POZOR! P ad e a e a a a i aj a acia h adi a i N a e ie a acej h adi).

BIZTONSÁGI UTASÍTÁSOK

VIGYÁZAT!

A személyzet szakképesítése

Biztonságtudatos munkavégzés

Biztonsági utasítások az üzemeltető/kezelő számára

Biztonsági utasítások szereléshez, ellenőrzéshez és karbantartáshoz

Engedély nélküli változtatások és pótalkatrész gyártás

Nem engedélyezett üzemmódok

Balesetmegelőzési utasítások

ALKALMAZÁS

A c ak ažh a k c i fekž iaki- e e k LGA ši ig žži e e e de ke ek aka a ak ae ekb i ž kb ž a e /,aa i a kž eg eke ba a hž bažži e i ekkie e e.

Až ke ha k ai 2 H2O aga žgba egfe jebb 7 id ba- ig.

Ale e ha de IP 44 ši i de e e de ke ik fe cc e /e- e .

A e žž k ak egfe e e/ e- de e ši ha žag e e a le egfe e a 2014/30/EU EMC ž e de- i e žž ai ak aka a hž bažži ba ha žag aa i ž žag ha a . Eg ba i e be až aga fe gi ba f žha e de ke ai hž ag c ag ak- ag žž e e ege e fe a ke ž /a i.

A bee de ha žag a ž a e gi i e e ek, e žž k, aa- i a he ihaž ag k beg ž a k ee . I ek dž :

- Se /e e bee de ek ek gek e ekek /ee / e . ž ba a EN 12050 a 12056 ab ž k)
- Ki fe g bee de ek fe ž /ž a . N g žgba a VDE 0100)
- Bi žg kae k- k . N g žgba a Be SichV a BGR 500)
- Se /ech ikai bee de ek bi- žga . N g žgba a GUV-V C5, GUV-R 104, GUV-R 126)
- E ek bee de ek e ie k- k . N g žgba a GUV-V A3)
- R bba ž dee EN 60079-0, EN 60079-1, EN 60079-14, EN 60079-17 EN 1127-1

A kiszállítás tartalma

- T ak a ž a k ž kka) bi ic abe e ghe .
- Re k ž ee DN 150 / DN 100 a c i 500 1000 ž a
- Fe ha c k a e he (a c i 1200 e ea ik c ag ak- k bii c ekke)
- C ag ak kši i aa le e khe
- Ea ik c ag ak bii c ekke a- le e khe
- D g /(ek) a k i e bž a- ž h ag a žbbi DN 50 be e ek- he
- R g /a aga ž kh
- Vi ac e e a le e khe (c i 300, 500, 1000 1200)
- Ve (c i 300 e e e)

Üzemmód: S3 aka e e g, ž d a .ada ka

BEÉPÍTÉS

A e e bee de bi fe haž a abad ža ke be /e i. Mi de ke e- e d kš ba a d aka e e fe ega žbb 60 c e, i . aga - ka ž ge ke abad hag i.

Se : A e le e k a g ke- e ž ke e e g i.

Be e g: Až be e gee eg e - /f g ke be ž e i.

N le e k: A le e kbe a i- ac a e e -g žbbi e /f- g ke e he e i. Ha aki ž /ž e ba a aa i ac e e , akk ž e a he e eg EN ab ž ši i i af- žg ke be /e i.

A le e ke k kba ke e e g iea he ieg eghaž i ag dž i i fe g.

Afež /ž ihe /ee / he a a ž a e bee d fe .

FIGYELEM! Mi de c a, e až a- ka ei ek -g / gy ja ai ži- a 6 N f ga a kka h /ha ž.

A tároló összeszerelése

Abe e gbe f a la k) ja e a ake ke ¿ e dek be , h g a e- ž e e, aa, / f j a e d ž be.

compli 300. A k/ž DN100 be e g- da , ag fe i a fe eg 102 kf e , ag b f e. A e be e ke c i ja e. R g /e a e ke, b i c e a ha -ge e c a k e- g / g e a ž abe e g e.

C a a a bee de ž -g / he ha ž a d ke ge a až h , ájd ja a bee de a -g / ke ge e e ¿k- ig a be e e i c e.

Raj ja fe e ž a je ekeg a a a ag -g / eckei ž a. F ja fe a kaka he e e be a eckekeg.

Raj ja fe e ž a je ekeg a a a ag -g / eckei ž a. F ja fe a kaka he e e be a eckekeg.

Minden más compli esetén T ja fe a e- bee de a / bii cc e ¿k- iga be e g ic e iga / aki a bee de .

A e ibe DN 150 da be e g ha- ž ak, g e eg 152 g j kf ha ž až la i a fe a je c i ja e a de f ka. Z ja ee ž a a da d be e g a e- ž e la k) ha ž až la ž / a be b ab ka c ž i i g.

Felhívás: A c i 500 1000 e e a DN 150 be e g DN 100 a c -kke é , ha a e ke ed k ž ee e a / bi- i c be ke ¿ fe ha ž ža a.

H a eg a a / bii c e le ha -ge e c a ka.

Raj ja fe a a až ak -g / he k ge ka ka f ja fe a ka.

He e be / a ž a fac a a e- e e a ecekke eg a le ba.

FIGYELEM! A c a ka c ak a ha- a h a ž, h g a e def ž- dj , e e ke e e be fe ž a le e, h g a ee e if g.

A c i 1200 e k kh ba be- e de ek e e a ž bbi da- ke g e e -g / e d .

A szellőző összeszerelése

R g / e a j bb da fe ¿ a fe h ha c kka e de ke DN 70 e le e g- ke e e e a, a fed e ž.

A c i 1200 e e le ž gja e a j bb fe 78 -e c c k a je e . A ž gž ž ke e g ke e g, eke c i ja e. C ag a- k a a e ž a ea ik DN 70 c ag a- k a e de ke e le e g ke e e e ž a ka a fed e .

A nyomóvezeték összeszerelése

A ki e g ika i ž a ee d :
1. Vi ac e e (ha a ki ž /ž ba- a a)
2. Le ž f a la k)
3. C ag ak kši a
4. N le e g kc ag ak ag ž aa ea- ik c ag ak a e a ee ea eg k kba a he ieg eghaž i ag dž i i fe g.

A DN 50 függőleges csatlakozó a vész-helyzeti elvezetéshez

E ac ag ak ž k i e bž a ha- ž ag žh ha ž a d .

N i a fe eg kf e ac c k a je .

He e efe a 58/50-e g /.

A 50 k ž e de ke be- le e g c e g a ja ž a g /. ž a ž ba. A až a a ž g 50 ke eg e .

R g / e a k i e bž a ž h žf- he e a fa a, k e ea be c le, ajd c ag ak a aa k i e bž a le e g k. A le e ke g i k- kba ke e e g ia he ieg eghaž i ag dž i i fe g.

A DN 50 vízszintes kiegészítő bemenet

A ž bbi be e g he a e e k / e, c a a i a fe eg kk f e. A ke- g ke e g, eke c i ja e.

He e efe a 58/50-e g /.

A 50 k ž e de ke be- le e g c e g a ja ž a g / ž a ba.

FIGYELEM! A c i 300 a da be- e e g ei , c ag ak ag le e g keke a

be e de k e be eg . a / e ke e ž i. E a / ega ž bb 180 aga- ž gga ke e de ke e a c a a a a a fe ž / ž i fe e k . A c a ak a e e- k g / e ž a b ž k ad dha ak á ki e e d ke e ke e dek be a be e e e e ke a aga j ž g e e / e i ke . A e e k c a ak a ha a ž- e he .

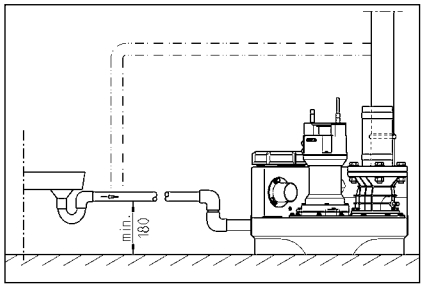

ELEKTROMOS CSATLAKOZTATÁS

A ž , a k ek , ag a e ki ž ag e ek ech ikai áke be ge he k ž a - ka .

Mi de e k ž a k egke - d e e h a ki a be e de c a ak j ž a h ž a b bi - / a, h g a ž e ek ž a e he- e he fe g a ž.

FIGYELEM! A h ž a i c a ak ha e he e e / be! A e e ege e be ž a / a a kh k ž kh e e he .

A i de k e ž ka . EN), a ž g ecifi e ž ž ka . VDE), a a- i a he i e ž h ž a e e e i ek e ž ž a j be ke a a i.

g e je a e i fe g be a ž ž a (ž d a ž b ž)!

A be e de ek i ka c a e de ke - ek, e ek a ž a / ž ž f gg e be-, i . eka c j ž k. A be / e ia / ž a je i, ha a k d be a a e e fe . Akk i, ha a c ak ž e e i.

Ha a a ž g a fe he , a ek be c- e e ž eka c ja a . A a a k ž ak e h / ž a e h a ki a h ž a i c a ak , i e a a a eh ž a i a beka c . K e e a a - je a e d e e ad.

Berendezések váltóárammal

A be e de c ak e ž ž e i e / e k ek h c a ak a ha ja, e ek ž- a , a i a ž d ž i i fe e a ž ha - ak 16 A (ehe e e gge) bi / ak.

Berendezések váltakozó árammal

A e e be e de e ek c a ak - a ž ž h e ž ž e i e / e 5 CEE k ek ha ž ha , e ek ž a- , a i a ž d ž i i fe e a ž ha ak (3/N/PE 230/400V).

FIGYELEM! A be e de e bi / ž ž a ehe e e g bi / k k, ag C-ka ak-

Belső riasztójelző leállítása

C ▬ i 300 e ▪ e ▬ e . H ▬ a e a ▬ ec ▪ ▬ e e ▬ ▬ ▬ ▬ (BRX/BRX1). H g a c ▪ a ▬ ak - e ▬ e ▪ ▪ e ▬ , he e e fe a ▬ ▬ ▬ eg k ▬ ▬ ▬ ▪ ▪ ▪ ▬ ka ▬ c ▪ ▪ ▬ eg ik ka ▬ c ▪ ▬ a.

Külső riasztójelző (tartozék)

N i ▪ ▪ a fe a ▬ e ▬ egfig e e e e ▪ aj- ▬ aj ▬ .

A "S+" ▪ ▪ "S-" ka ▬ c ▪ ▪ a ▬ ▬ bbi k ▬ ▬ ▬ a ▬ ▪ ▬ i ▬ ▪ 12 VDC je ad ▬ c ▪ a ▬ ak ▬ a ▬ ha ▬ a i ▬ 30 A ▬ a fe ▬ ▬ e e . A be ▪ ▬ ia ▪ ▬ je ▬ ▬ ig ▪ ▪ ▬ i ▬ ka ▬ c ▪ ha ▬ ja ki, ▬ ag be.

A c ▬ i 300 e ▪ e ▬ ▬ a ▬ ▬ kk ▬ ▬ fe ▪ ▬ e - he ▬ eg h ▬ a ▬ f ▬ gge ▬ e ▬ ia ▪ ▬ . A fe ▪ e- ▬ e ▪ ▬ i ▬ a a ▬ a ▬ eg ▬ a ▬ ha ▬ a ▬ ▬ .

Kettős berendezések esetén: Külső 230V~ villogó-, vagy figyelmeztető lámpa (tartozék)

C ▪ a ▬ ak ▬ a ▪ ▪ ▬ k a 230V ▬ ▬ ▬ ▬ (a .1A) a N ▬ ▪ 41 ka ▬ c ▪ ▪ a.

He e e e i ▬ ▬ ▬ ▪ ▬ hida ▬ ▬ a U ka ▬ c ▬ a 40-e ▪ ka ▬ c ▬ a. A ▬ a k ▬ a F1 bi ▬ ▪ ▬ ja.

A BRX2 c ▪ a ▬ ak h ▬ d ak a a ▬ bbiak ▪ e- ▬ i ▬ ke be ▬ ▬ a i:
Vi g ▬ ▬ a ▬ k ▬ BRX2 (F a a ▬ ▪ ===)
Fig e e ▬ ▬ ▬ ▬ a a BRX2
(Vi g ▬ ▬ ▬ a ▬ ▬ ▬).

ÜZEM

Próbamenet és a működés ellenőrzése

1. N i ▪ ▪ a fe a ▬ ▬ ▬ ▬ i ▪ ▬ ▬ fede ▬ .
2. N i ▪ ▪ a fe a be e ▬ i- ▬ ▪ ▬ e ▬ k- ▬ ▬ ▬ f a ▬ .
3. He e e a be ▬ e de ▬ ▬ fe ▪ ▬ ▬ g a ▬ , ▬ g e je a f ▬ g ▬ i e ▬ i ▬ ▬ ▬ ák kije - ▬ ▪ ▬ e.
4. T ▬ ▪ e fe a ▬ ▬ ▬ a beka ▬ c ▪ ▬ i ▪ i ▬ ig.
5. A ▬ ▬ a ekk ▬ beka ▬ c ▪ ▬ ▪ ▬ ▬ i a ▬ ▬ - ▬ . K ▬ e ▪ ▪ e fig e e e a ▬ ▬ a e e- ▬ ▬ a ▬ i ▪ ▬ ▬ ▬ ▬ ▬ .
6. A ▪ i ▬ ka ▬ c ▪ ▪ ▬ ▬ ▬ e e je ▬ e a ▪ ▪ a a beka ▬ c ▪ ▬ i ▬ ▬ ▬ f ▬ ▬ , a ▬ ia ▪ ▬ ki d ▬ ▬ ▬ ig.
7. Z ▬ ja e i ▪ ▬ ▬ a ▬ i ▪ ▬ ▬ ▬ ▬ ▬ a fed ▬ e ▬ ▪ a ▬ ▬ ▬ ▬ e.
8. A ka ▬ c ▪ ▬ ▬ ▬ bb ▪ ▬ i i ▪ ▬ ▬ ▬ ▬ e e e - ▬ i e a ▬ ▬ , a ▬ a ▬ ▬ ▬ ▬ k ▬ ▪ a c ▪ ▬ e- ▬ ▬ kek ▪ ige ▬ e ▬ ▬ .

Automatikus üzem

A be ▬ e de ▬ ▪ ▬ ▬ ▬ ▬ e e ▬ ▬ ▬ a ▬ e . Ehhe a ka ▬ c ▪ ▬ g b ▬ a ▬ ▬ ▬ a ▬ i ▬ ▪ he ▬ be ke ▬ ▬ a ia. A i ▬ eg ▬ ▬ ▪ i ▬ ka ▬ - c ▪ ▬ a a ▬ ▬ a a ▬ ▬ ba ▬ ▬ f a- d k ▪ i ▬ ek egfe e e ka ▬ c ▪ be ▬ ▪ ki. A ▬ ▬ a ▬ e ▬ ▬ (c ▬ i 300 ▬ e i k ▪ ▪ e ▬ ▬ e ▪ e ▬) a ▬ ▬ d ▬ i ▬ g ▬ di da je i.

FIGYELEM! K ▬ ▬ ege ▪ e ag bef ▬ ▬ i e i ▪ ▬ gek e ▪ e ▬ ▬ . ede ▬ k ▬ ▬ e- ▬ ▬ ▪ ek ▬) a be e ▬ i f ▬ ▬ addig ke f j a i, h g a e e ▪ ▬ ke ▬ ▬ ▬ bb ▬ a i ▪ ▬ ▬ ▬ ka ▬ c ▪ ▬ i ▬ e be k ▬ dj ▬ (e f a ▬ ▪ e ▬ be , k ▬ ▬ be a ▬ ▬ a- ▬ ▬ ▬ he ▬ ▬).

Kézi üzem

Ka ▬ c ▪ ja a ka ▬ c ▪ g b ▬ k i ▬ ▬ ▬ ba. A ▬ ▬ a ekk ▬ a ▪ e ▬ ▬ i ▬ ▬ f ▬ gge ▬ e-

INSTRUCȚIUNI DE SIGURANȚĂ

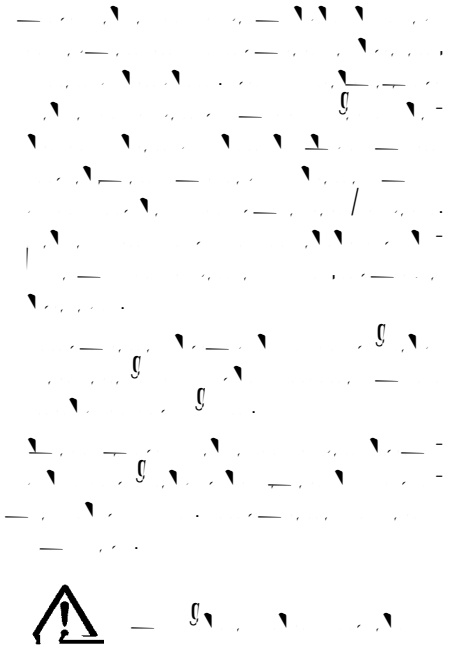

ATENȚIE!

Calificarea personalului

Lucrări orientate pe siguranță

Instrucțiuni de siguranță pentru operator/utilizator

Instrucțiuni de siguranță pentru lucrări de montaj, inspecție și întreținere

Reconstruirea arbitrară și producția de piese de schimb

Moduri de funcționare nepermise

Indicații pentru prevenirea accidentelor

UTILIZARE

Ş a ii de o b e a e a e g e a g ii fe-
ca e fi abi e c i e d e ş i c ş c-
u i LGA i u ade q a e e ş i b e o b ea
a e i g e di a g e i o i b e, e
ia a e i d a e e aj e e i i ş ş ie
afe e.

Re b e e u e g a e ş i e a.
ac a ei de a ş de 2 i g ş de ce
u 7 ie.

Si u e dec a d ş e e g a , d a e e
g e j a o u i a ş o ii e a ş c f IP
44.

ca i u a ş ii e g a e u b e u ii ch e ş b e, i e dec a d ş -
d o i e u c e i e e d e g e c ie a e d i e ç i-
u ei EMC 2014/30/EU i e u e ade q a e ş
u ii b ea a ca i c ă e e a ş bic ă
de a i e u b e e b gie e e ç ic ă. ca
g ac d ş ii a g e a i d g ia ş a eic -
o a ii i d g ia e u ai e u b e e b gie
e e ç ic ă de a b b g a ş a g de
a ş e ş e, g e ie ş e ia ca
a u je c i u a e e i e a a i u fe-
g e.

ca u i ş ii i u a ii g e ie e o ec-
a e egie, b e c e ii e o e ç ie a i ae,
g e ie e d ie ca e, ca de e.

- , u a ii de o b e a a e g a e o e g
b e e a c ž d i ş j e e ş i (de e.
u a EN 12050 i 12056)
- M u b e a i u a ii de j a ž e ş e
(de e. G a ia VDE 0100)
- Si a a i ij ace de u (de e.
G a ia Be , SichV i BGR 500)
- Si a a i u a ii e eh ice o e g
a e a e (de e. G a ia GUV-V C5,
GUV-R 104, GUV-R 126)
- I u a ii e ice ic abie (de e.
G a ia GUV-V A3)
- P u ç ia o ş i a e o iei
EN 60079-0, EN 60079-1, EN 60079-14,
EN 60079-17 i EN 1127-1

Setul de livrare

- Re b e o ž(e) if a ž de fi b e
o e g ad i ie
- Pie ž de e ç ie DN 150 / DN 100 o e g
c o i 500 i 1000
- M f ž ib b ž o e g e u i b e (bi ž i
e a ice c o i 1200 c ie e)
- F a ž de ac d ă e o e g c d ç a de
g e
- bi ă e e a u ič c ie o e g c -
d ç a de g e
- G ă g i de i d c e o e g o ž
a a ž e b a ž a g ad i ie
DN 50
- Ma b ia de fi b e o e g e b
- C a e g ž de g i ă e o e g c d ç a de
g e e (c o i 300, 500, 1000 i 1200)
- Si u e dec a d ž (u c o i 300)

Mod de funcționare: K ç i b e i b i-
u e g ž S3, u e i Da g e eh .

MONTAREA

Ş a ia de o b e b e ie g ž d
i g g b i i d idica ea i u abi . L g ž i
af ă a ie e b ca e b e ie i i a e i -
b e i u e b e ie ž e i g a ag de ş
de ce e i 60 c ž i e b e e ç i ž i e.

Ve i ă e: C d ç a de u e i ă e b e ie de-
o a ă ž e u e ac o ă e i .

Ad i ie: ad i ia di fa ă b e b u i b e-
ie a e a u a ž e u a a d ă ž.

C d ç ž de g e: a g e e ca e g ei de
g e i ă e c d ç a de g e b e ie a e-
a ž a ž u a ž e u a ž d ă ž. ca
ca e ca e a de u e i a a iei, b e ie a g
aic di o j i de i g a ž c u a g ă ii
e i u e u a EN.

C d ç a de g e b e ie de o a ă ž
k c ž o e u e a ca ž de g e ei u e ž.

Pe u b e a e a g ideaza b ă e u-
ie g e c a ă ie a e di u e b u , ă
u ie ž fie u : e u e a.de
u : gă e de 6 N .

Montajul rezervorului

chide i u a di ad i ie (acce u), o e -
u a o iedica i u ă ea o ei i o k -
a g u i.

compli 300. De chide i ad i ia d j ž DN
100, a g a de u fă ž u u c adž
de ă ece 102 u fă ž u eca ic i
deba u a i. Fi a i fa a afe e ž de fi ă e
d e j ă a ad i ie u a g u u u i
he ag a e.

u ba ic o e u a ch ă ea i u a g i-
ei a e b u ia i o i ge ii u a g ia u
fa a de fi ă e, ś ž a i j ž o e u e a de
ad i ie.

De e a i a i ă caje e o e u dib ie de
i g ž j i, a ii d c e i dib ie.

A , fa a de fi ă e o a g e fi u : ž ii-
a a g ia o a g e fi a ch a g ž a ' u a g u
u u i he o e u e i aibe .

Toate celelalte compli o i ge i u a ia de
o o b e u fa a de fi ă e o e a de ad-
i ie ś ž a i j ž ia i a i.

Dac ž b e ie i ii a g ž ad i ie DN 150,
a ci acea u a g e ie ai j i de chi ž a
ă caj u fiă ž u c adž dE ă ece
152E i deba u a g ž. Ad i ia u a dă d b e ie
chi ž a i u g de chide e(acce u)
E i i u de o ' e b e ie u abi j di u .

Indicație: La c o i 500 i 1000, ad i ia
o a g e fi e d ž de a DN 150 a DN 100, dac ž
o ie a afă e ž de e d ç ie e u e a e a g ž ai
ś i fa a de fi ă e.

Ş : ge i fe u u i he ag a e ae
fa ei de fi ă e.

De e a i ie e u a g ib ificii e o e g fi ă ea
de ' a e b u u i.

I b d ce i u k o e g e b ž
e aiba i di b i a e a g e b u u i
u ba i fe .

ATENȚIE! Ş : ge i u k ie d fe ,
a u fe ó b e b u ž u e def ee,
ca c u ă ei ž o e ic u ei eg a -
e j ž i.

La i u a a j ii e ' ei de c u ç ie c o i
1200, e b u ' e fi ea ž u o i e u ă u
c d ž c u i g ă a e.

Montajul ventilării

Rac d a ic d ç a de u e j i ă e u fa i-
bă ž DN 70 b e u a ' a e b u i b ece i-
o e u e ac o ă e i .

La c o i 1200, ž ia i u u ă u b
78 a ă caj i deba u a i. Rac d a i
a c d ç a de u e j i e u bi ă ea
e a ič DN 70 i b ece i- o e u e ac o ă e i .

Montajul conductei de presiune

M u ă ea o e fa a de e a u ă e:
1. C a e g ž de g i ă e (dac ž e u ei c ž
' e de i ă e)
2. Ve i de chide e (acce u)
3. Fa ž de ac d ă e i
4. ac d a ic d ç a de g e e u e u bi-
ă e e a u ič i de a a i- u k c ž o e u e
a ca ž de g e ei u e ž.

Racord DN 50 vertical pentru evacuarea de urgență a apelor uzate

Ace u ac d e u e i a g e u ac d ă ea
u ei o e a u ae u e ă a ž.

De chide i u u a ă caj u u fă ž u
c adž de ă ece i deba u a i-.

I b d ce i g u a de i d ce e 58/50.

o i ge i e a de ad i ie- u dia e u -
u i 50 -o i g u a de i d ce e
u e u . Di u a fa ž de d u e u -
u i b e ie ' ž ' ă e 50 .

Fi a i o a a u a ž u e ă a ž a o e-
u e, a u fe ó u ž fie bi e acce ibi ž, c -
e ç a i- u e a a i d ' ia u ac d a i
c d ç a de g e e a o ei a u e u
e ă a ž. i a i, c d ç a de g e e u e-
u ie de o a ă ž u k c ž o e u e a ca ž
de g e ei u e ž.

Admisie suplimentară DN 50 orizontală

De chide i ca e u a efa b ica g ž o e g ad-
i ia u i e u g ž u ' e ž c u ă ž i
deba u a i.

I b d ce i g u a de i d ce e 58/50.

o i ge i e a de ad i ie- u dia e u -
u i 50 -o i g u a de i d ce e
u e u .

ATENȚIE! C d ç e e de ac d ă e de a ad-
i ii e j a ' e a e a e c o i 300 b e ie
g e ž u o e ó o ' ibi ab a o e de i u a a e
u a a j c u de a u e. Ace u c
u e ie ' ž aibž ce e i ž i e de 180
g e o u ea i fe i ă ž a e ii i a de
i u a e. Da g j ž u e g de a e di c d ç-

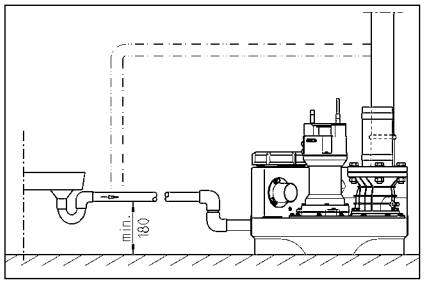

CONEXIUNE ELECTRICĂ

Montajul și conectarea electrică trebuie efectuate numai de către personal calificat.

Înainte de fiecare lucrare, scoateți siguranța și asigurați-o împotriva reconectării.

ATENȚIE! Nu folosiți niciodată siguranțe cu amperaj mai mare decât cel recomandat!

Normele naționale (de ex. EN), precum și specificațiile locale (de ex. VDE), trebuie respectate cu strictețe!

Respectați datele de pe plăcuța de fabricație!

Înainte de conectarea electrică, asigurați-vă că tensiunea și frecvența rețelei corespund datelor de pe plăcuța de fabricație.

Dacă cablul de alimentare este deteriorat, acesta trebuie înlocuit de către producător, de către un agent de service autorizat sau de către o persoană calificată, pentru a evita orice pericol.

Instalații în curentul alternativ

Este obligatorie instalarea unui întrerupător bipolar, care să aibă o deschidere de contact de cel puțin 3 mm (ștecher).

Instalații în curent trifazat

Pentru conectarea electrică a unei pompe, trebuie folosit un întrerupător CEE 5 poli, cu siguranță de cel puțin 16 A (lent).

ATENȚIE! Cablul de alimentare nu trebuie în contact cu țeava de refulare sau cu pompa fierbinte.

Montarea sistemului de comandă (în afară de compli 300)

Este necesară montarea unui întrerupător diferențial (30 mA) în circuitul de alimentare. Siguranța trebuie să fie de tip cu acționare lentă. Utilizarea unui releu de supratensiune este recomandată.

Nivele de conectare

Pentru detalii privind nivelurile de conectare, consultați fabricantul sau distribuitorul.

Dacă este necesară o prelungire, folosiți un cablu de tip H07RN-F cu secțiune transversală de 1,5 mm² (+2 mm²) și asigurați-vă că este protejat împotriva stropirilor de apă.

Restabilirea nivelului de pornire (în afară de compli 300)

Comutatorul cu plutitor, cablat din fabrică, este setat la 0. Regulatorul de nivel de pornire este setat la 1. Acest lucru înseamnă că releul K1 este activat la aproximativ 24 cm. deasupra fundului. Pentru a modifica nivelul de pornire, consultați tabelul de mai jos.

Pentru a regla nivelul de pornire, conectați cablurile P1 - P2 - P3.

- P1 = Fără diagramă
- P2 = Nivel de pornire mai mic
- P3 = Nivel de pornire mai mare

Utilizați un cablu de 1,5 mm² pentru a prelungi cablurile plutitorului. Nivelul de pornire P2, dacă este setat, P3, va fi setat automat.

Rețineți că cablurile P1 și P3 trebuie să fie conectate la un releu de control. Schema de conectare este prezentată pe capacul releului. Dacă P3 este setat, cablurile trebuie conectate la releul de control. Releul P3 este setat din fabrică.

Releul P3 este setat pentru a porni pompa la nivelul de pornire, iar releul P3 este setat pentru a opri pompa la nivelul de oprire.

Instalație de alarmă

Mesajele de defecțiune sunt transmise printr-un releu (fără potențial) (NC/NO) (afișat de compli 300). Releul poate fi folosit pentru a conecta o sursă de alimentare externă (de exemplu, o sirenă) (maxim 5A / 250V AC. Releul poate fi folosit pentru a deschide sau închide circuitul.

Acumulator pentru instalația de alarmă (în afară de compli 300)

Dispozitivul de alarmă este conectat la o baterie de 9V (nu este inclusă). Bateria este conectată la un conector de pe placa de circuite. Acest lucru asigură alimentarea cu energie a dispozitivului de alarmă în cazul unei întreruperi de curent. Durata de viață a bateriei este de aproximativ 100 de ore.

Verificați bateria și înlocuiți-o la fiecare 5 ani. Pentru aceasta, deconectați alimentarea cu energie electrică. Înlocuiți bateria cu una nouă de același tip. Durata de viață a bateriei este de aproximativ 5 ani. Nu aruncați bateriile la gunoiul menajer, ci predați-le la un punct de colectare.

Utilizați numai baterii 9V! Nu încărcați bateriile! Pericol de explozie!

Contorul orelor de funcționare

Contorul orelor de funcționare (afișat de compli 300). Pentru aceasta, consultați manualul releului BSZ 4 fe. Releul trebuie setat la 180°.

Oprirea buzerului intern

Pentru a opri buzerul intern (BRX/BRX1). Pentru aceasta, apăsați butonul timp de aproximativ 2 secunde.

Buzer extern (accesoriu)

De chide a a e a i e i de c ad .

La b e e "S+" i "S-" e a e c eca e i a ic de e ae, i e , e a de 12 VDC c de e de a .30 A. R i e a efi j i a aege e.

La c i300, a efi a a de e de ea ca acce c de a je i a e .

La instalațiile duble: Bliț sau lumină de avertizare extern(ă) de 230 V~ (accesoriu)

C eca i a 230V (a .1A) a b a N i41.

A ea ie ea a i a de a b a U a 40. C de e e ea i h a b i F1.

Rega i e BRX2, a fe :
B e k BRX2 e a e ===)
 i de a e i a BRX2
(i e e _ _ _).

FUNCȚIONAREA

Funcționare de probă și verificarea funcționării

1. De chide ica a de a e .
2. De chide i a di c d ca ad i ie i de e e.
3. R e ii aa ia b e e, e e eca i idica di ec ieié i ch .
4. U e e e a ie de - he.
5. P e a ig e e e - . M i a ie ce de e e a e i fica de a e.
6. Ridica if c i de ie ce a e e c de he, é di aa ia de a de ca ea .
7. chide i di i fica de a e ca a igă a.
8. P i ai e ci i de c eca e, e i fica ie a ej a e e , fj i ie i a a.

Mod automat

M d a e e i a a i aa iei. Pe acea a, c a ba a e d " a ". P i c de ie i eg a, e a e ec eca i dec eca c f ie i de ichid di e . I i a ea e ei (a c i300 - a ea eg de i a ea) e ei dica i - di i a de.

ATENȚIE! ca ca i dead ie e ce i a de a i (de e. e a ea i ci ei), a adi ad ie e ie e , a fe é aa ia de e a ea c a e d a dec a e(ei c i a ec , cie ic de a c h e a i e ei).

Mod manual

A ce ic a ba a ia "Ma a". P a çi ea a i de- e de de ie de a e a e d de çi a ec . E a a ea ei i e a e ie de ifid de a e.

Oprirea

A ce ic a ba a ia "0", e a e ea . I aa ia de a - e edi a e de çi a e.

Pe e i de a aie i de e ie ea i e de a e, e ie e c i a aia e i e e, ci c a e i de a ec di i - .

Inspecția

Pe e ie ea i h a ei çi a e, e ie e c i a aia iei d i , a fe é i aa ia a e i h a ii.

ÎNTREȚINEREA

V ec a dă e e ea e ie iic - f EN 12056-4.

Pe a gaa a i h a c i çi a e ai aa iei ea a , ec a dă che ea ic ag de e ie e.

e ie ea aa iei e ea e a e a ie e e a e a e ia ie de e ia de 3 i c - a ii c ciae, de 6 i ca e ai e fa iii a 12 i ca e i - fa ii e.

ai e de fiec e a e, ca e i ec i aa iei i , a fe é i aa ia i a fi di b e e de a e e a e.

Ve ifica i de e i ea eca ic i chi ic a ec i ia c çei fe ibie di c d c. C çee de e i a e d je e ie .

i e ie ii, ec a dă e e ea i e :

1. Ve ifica ie a ej a ea i de eg - i ce ce ea ei c i ea i aa ii if j i i .
2. Aç i ea a ei; Ve ifica ea acce ibi i - i e ea, eg ea i b ifie ea, dac e eca .
3. De chide ea i i ea di j i de i h a c a gii e i e ; C ca i ibiei (ca e).
4. C i ea a ei ia ei c çei di- e ac da e; Ve ifica e i i a- g i.

R i a ie a ea chii a- e.

5. C i, c e ea - a e - ie - chi bea e i (dac e i ca de ei).
6. C i e ie i e e i, a e ie, e ec i c f ce i e ecia e) de e. do ea ii.
7. Ve ifica ea i e i de c eca e.
8. S e ea c e e ai a ie i a - a ie i. Si e de c a d i ece e e, i ie e ie fie i eg a , ia ace a e ie c a d eg a i a - i a ii. Pe acea a, a ci é d i a a ia e i e e, idica i f e e , é e ea de a a de a e. , f e ie - e a dac e e ece a.

D e ea ia ea e i de e, i a a ia e ie di çi e e ea ea ei çi i de bz. e ie e c ce ba a e i - ii e eci ea e c i ea e ia da e e e ia e.

Controlul uleiului

(Va abi ai e i a a ii e 08/2, 25/2 i 35/2) Ca i e a , i ie gi e i ei h ag a , e ec i ie i e de e de e i e e ca e a e e di e . O ifid de e e i de g ea ca ei de ei e ee a a e e i i "U ei". Pe c gă ii eca ice di ca ă de ei i ca ia ea i- da e ee a a/ ie eca a/ e a de .

Dac c ie a ( ), e ie e ea ie chi b de ei. D a e 300 e de çi ă e, i a. D 6 i, c a idi ! Dac c ie a i i i- i, afă de ei ai e ie i g ă a eca ic . Pe i ă ea ca ei de ei e a efi a, chia e - e , ee d a ă i de c a a ă ii "DKG" i "DKG".

Înlocuirea uleiului

(Va abi ai e i a a ii e ie de e 08/2, 25/2 i 35/2) Pe e - ie ea i h a ei çi a e ie chi b de ei e ie ea ia da e 300 de e de çi a e i a chi b de ei da e 1000 e de çi a e. ca i ai ic de e de çi a e e ie e ce i da a e a chi b de ei.

Dac e a e a e a a i e ic ab a ie, chi b ie de ei e ie e a i a e ce ai e.

Pe chi bă ea c i ica ei de ei, e ie ie ii a i a hi a ic HLP a ca ei de c i a e 22 - 46, de e. M bi DTE 22, DTE 24, DTE 25.

Ca ̧ j ̧ ea de ̧ e ž ̂ ă ž 380 c a e e M ̧ i C ̧ UC 08/2 M i 25/2 M i 1000 c a e e M ̧ i ee 25/2 BW i 35/2 BW.

Ca ă a de ei ă e ie ̂ ž fie ž ̧ ai ca ̧ j ̧ ea de ei e ̧ i ̧ ž. O ă a- e ă e ce a di ̂ ̧ gă ea ei.

Controlul fantei

(Va abi ai e ̧ e ̧ ž ̧). ă i e că ca ̂ ei ei, ă e i - ă i e de egž ̧ ž i de fi ă e a i ̂ a ̧ iei ă ie c ̧ ̧ e dacž ̧ fi ̧ e ̧ j ie i, a ̧ ie, ă ie ̂ ̧ ̂ e.

ca ei ̧ ă ă e de ̧ a ̂ ̧ , g - ̧ e ai ̧ ă ice ̧ ç i ă e ̂ ă ei ̧ ă i de ̧ ž ă e ̂ ž ă e ̧ e di ̧ a de b - că e a ei), ̧ ̧ i eca i ̂ de ̧ ž - ă e ă ie c ̧ ̧ e de ̧ ecia i ̂ dacž ̧ ̧ ̧ e i, a ̧ ie, ă ie ̂ chi ba ̧ e.

C ̧ ̧ ̧ e ̧ e adec ̧ ̧ e, de e e ̧ ă ž a ̧ ̧ ă e, ă ie ž ̧ ̧ ž fa ̧ a di - ̧ ă ̧ ̧ de ̧ ž ă e i aca de ̧ ž ă e. O fa ̧ ž de e ̂ e 0,2 ̧ ă ie ă ̂ ž.

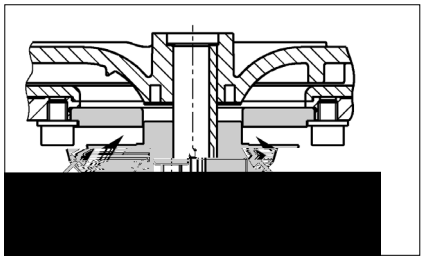

Reglarea fantei

(Va abi ai e ̧ ̧ e e ̧ ž ̧).

1. B ca ̧ ̧ ̧ de ̧ ž ă e ̧ ă ca ̧ ž de e i de ̂ face ̧ i ̧ ̧ ă ce ̧ a ̧ ă gi e i ̧ ă i ă ž he ag a ž.

2. Sc ̧ ̧ e i ie ̂ a de ̧ ă e ̧ ̧ e ̧ ̧ ̧ de ̧ ž ie- ̧ e i aiba de ̧ ̧ ă e i, a i ̧ ei ̧ ̧ ce ̧ i ie ̂ a de ̧ ă e ̧ ̧ e ̧ ̧ ̧ de ̧ ž ă e.

购买君格的产品，一流的质量与高端的服务是并存的。

请按照安装手册进行安装，才能确保产品达到让客户满意的工作性能。

因错误安装或误操作所引起的产品损坏会影响质保。

和所有电子设备一样，该产品在断电或者出现故障的情况下将停止工作。

如果可能造成损失，应安装独立的报警系统。

根据不同应用，可安装应急发电机或备用系统。

本使用手册包含安装、操作和维护期间必须遵守的基本信息。在设备安装和投入运行之前安装人员及技术人员/操作人员都必须认真阅读手册，并将其保存在泵或设备安装位置附近以供随手查阅。不遵守安全须知可能导致保修失效。

在本手册中，安全信息由特定的符号明确标识。忽视这些信息可能会导致危险。

一般人身危险

电压警告

注意！对设备和操作人员有危险

所有操作、维修、检查和安装人员都必须具备从事这项工作的相关资质，并通读手册内容以确保充分掌握。人员的监督、能力和职责范围由运营商负责管理。如果任何人不具备必要的技能，则必须向其提供相应的指导和培训。

严格遵守本手册中的安全说明、现行国家事故预防法规以及任何内部作业、操作和安全规章。

/

务必遵守所有法规、本地条例和安全法规。

电力安全隐患要特别小心。

如果存在危险（如爆炸、有毒、灼热）物质泄漏，必须安全地排放，避免危及人身或环境。同时严格遵守相关法规。

作为一项基本原则，只有关闭设备时才能在设备上进行作业。如果在输送有害物质的泵或设备上作业，必须先清洁污染物。

在作业完成后，应必须立即复原所有安全和保护组件和/或将其投入使用。根据现行法规和规定，在重新启动前必须先检查其有效性。

任何改动或更改设备的操作须征得制造商的同意。为确保安全，务必使用制造商认可的 原厂 备件和附件。使用非原装零件可能会导致保修失效。

只有用于正确用途，设备才能安全运行。在任何情况下都不得超过在“ 技术数据 ”章节给出的限值。

在开始维修或维护工作前，封锁作业区并检查起吊工具是否状态良好。

不要单独作业。一定要戴好安全帽、护眼镜和安全靴，必要时系上安全带。

在进行焊接工作或使用电气装置之前，检查有无爆炸危险。

在污水处理系统中作业的人员必须接受抗体接种以免被在系统中出现的病原体感染。出于健康考虑，无论在哪里工作一定要特别注意洁净度。

确保在工作区内无任何有毒气体。

严格遵守职业健康和安全作业法规，确保随身携带一个急救箱。

在某些情况下，泵及其输送介质可能高温灼热而导致烧伤。

当设备位于爆炸性危险区域内时，适用特殊法规！

即接即用型compli污水提升泵站通过LGA认证，适合处理厕所和小便池废水以及含有常见杂质的家庭废水。

该水箱能够浸没在深度不超过2米的水中不超过7天。

控制单元不能浸水，但具有IP44防溅等级。

如果安装合格并使用得当，该控制单元符合EMC指令2014/30/EU的防护要求，适合家用并使用普通电源供电。由于抗干扰性不够，不宜采用企业高压变压器提供的工业电源。

泵的使用必须遵守有关国家法律、法规和规定，例如：

- 建筑和地面排水系统的排污装置（ 如欧洲EN12050和12056 ）
- 家庭污水和废水（ 如德国EN12056)
- 低压系统的安装（ 如德国VDE 0100 ）
- 安全和加工材料（ 如德国BetrSichV和BGR500 ）
- 污水处理系统安全（ 如德国GUV-V C5，GUV-R104和GUV-R126 ）
- 电气系统和操作资源（ 如德国GUV-V A3 ）
- 防爆标准 EN60079-0, EN60079-1, EN60079-14, EN60079-17和EN 1127-1

- 水箱，泵及进水口夹紧法兰
- 缩径接头DN150/ DN 100，用于compli 500和1000
- 通风管套管（带软管卡箍的compli 1200柔性连接管）
- 压力排水管连接法兰
- 压力排水管柔性连接管，带软管卡箍
- 手动隔膜泵或额外DN50进水口插入式密封件
- 箱体固定材料压力排水管止回阀 (compli 300、500、1000和1200)
- 控制单元（非compli 300）

工作制：间歇运行S3

泵安装必须保证抗浮力和自由直立。部件周围和上方必须至少有60厘米宽或高的工作区域以方便操作或维护

通风：通风管必须高于房顶。

进水口：在水箱前面的进水口必须安装废水闸阀。

压力排水管：在压力排水管的止回阀之后必须加装一个废水闸阀。如果系统的供货范围内不包括止回阀，则必须安装EN认证的翻板式止回阀。

压力排水管必须在本地背压水位以上设置回型弯。

必须提供泵集水坑以便处理来自泵安装区域的积水。

注意！各个组件和水箱的所有固定螺栓的拧紧扭矩不得超过6 Nm。

关闭进水口（附件）处的闸阀以防止在安装过程中漏水。

compli 300：选择所需的DN100进水口，在侧面或顶部标记处使用102ø孔锯或竖锯切开进水口，然后去除边缘毛刺。使用六角螺钉将附带的夹紧法兰固定到进水口，不要拧紧。

取出设备固定支架并拧到水箱上，然后在安装了夹紧法兰的水箱上推入进水管， 并尽量让进水管深入水罐。

在地板上标记膨胀管的位置，然后钻孔并安装膨胀螺丝。

现在紧固夹紧法兰，然后使用木螺钉和垫片将设备固定到地板上。

所有其他compli型号：必须使进水管从夹紧法兰口尽量深入罐体，然后对齐。

如果使用DN150侧进水口，必须首先在标记位置处使用ø152的孔锯切开进水口，然后去除毛刺。标准进水口必须使用封闭套件（附件）封闭，并复位启动水位。

注：对于compli 500和1000，如果先在夹紧法兰安装附带的缩径接头，进水口管径可从DN150缩小至DN100

拧紧夹紧法兰上的六角螺钉

标记水箱和地板固定孔的位置，然后钻孔。

将木螺钉、垫圈和膨胀管一起插入孔内并拧紧。

注意！确保水箱不会由于螺钉拧得过紧而变形，否则可能会导致泄漏。

compli 1200设备的水箱在两侧使用两个支架加固。

使用DN70套管将通风管连接到水箱右上方，使之高于房顶。

对于compli 1200，在标记处切断右上方 ø78 mm管道并去毛刺。然后使用DN70柔性接头连接通风管，使之高于房顶。

安装以下部件到出口法兰上：

1. 止回阀（不在供货范围内时）

2. 截止阀（附件）

3. 连接法兰

4. 使用柔性接头连接压力排水管并在本地背压水位以上设置回型弯。

DN50

此进水口用于连接手动隔膜泵。

使用孔锯在标记处切开管道连接。然后去除毛刺边缘。

将插入式密封件58/50放入到位。

将外径为50毫米的进水管穿过密封件推入水箱内，到水箱底部的距离至少保持50毫米。

将手动隔膜泵固定在墙上易于检修的位置，并连接到插入式管道上，然后将压力排水管连接到手动隔膜泵。在这里，压力排水管同样必须在本地背压水位以上设置回型弯。

DN50

使用孔锯，沿预切沟槽切开进水口。去除边缘毛刺。

将插入式密封件58/50放入到位。

将外径为50毫米的进水管穿过密封件推入水箱内。

注意！连接设备侧面低水位进水口的管道必须配有一个弯头，尽可能靠近设备。这个弯头的内底到地板的高度至少为180毫米。在连接管内集结的气穴可能导致溢流问题，从而产生背压。为了防止背压，进水管必须在最高点排放空气。为此可将通风管连接到水箱的通风装置。

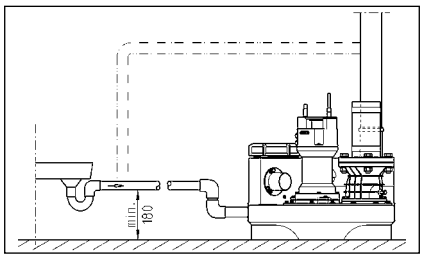

只有有资质的电工才能执行泵或控制装置的电气作业。

开展任何作业之前拔出电源插头，确保他人不会再次接通电源。

注意！切勿把电源插头置入水中！插头进水可能会造成故障和损坏。

必须遵守各种情况（如EN）适用的标准、国家法规（如德国VDE）以及本地电网运营商的规定。

注意工作电压（见铭牌）！

设备带有液位控制器，可根据水位启动和停止泵。一旦发生故障，即使只是暂时性的故障，集成式报警系统就会发出蜂鸣声

如果泵过热，电机绕组内的热敏开关会停止电机运行。在热敏开关切断系统运行后应先拔出电源插头，再排除故障。如果仍然通电，设备可能会自动重新启动。这不会产生直接的故障消息。

AC

泵电源插座必须根据相关法规正确安装在干燥房间内高于背压水位的地方并配备至少16 A（延时型）的保险丝。

污水处理装置的电气连接需要提供一个5孔 CEE电源插座。该插座必须位于干燥房间内，高于背压水位（3/N/PE～230/400 V）。

注意！泵只能使用慢熔断保险丝或C特性自动熔丝。

compli 300

控制单元只能安装在干燥房间内高于背压水位的地方，随时保持外壳封闭。安装位置必须方便检修。高湿度和结露都会损坏控制装置！

工厂针对各型号的标准进水口高度设置了启动点和关闭点。

如果使用不同的进水口高度，就必须重新定义启动点（不适用于compli 300），否则进水口可能会出现背压。

重新设置后控制单元会自动将报警（+2厘米）和（双泵型）峰值负载（+4厘米）的开关点复位。

compli 300

暂时关闭系统，将手动-0-自动开关设为“ 0 ”。通过控制单元右侧的“ 模拟评估器 ”模块调节启动点。暂时取下该模块的透明盖。向集水室注水至进水口开口底部边缘。

在模拟评估器上有三盏指示灯，分别标为P1、P2和P3。应该只有P2亮起。如果P3也亮起，则必须重新调节。

转动P1下面的小调节螺钉，顺时针转动完整的一圈或两圈。然后取浮子开关，将其浸入集水室下关闭点以下，使其再次浮起。如果P3仍亮起，再次顺时针转动调节螺钉一整圈并再次浸没浮子开关。

重复该过程直到P3不再亮灯，然后逆时针往回转动调节螺钉直到P3再次亮起的确切点。至此启动点设置完毕。

故障消息采用声光两种形式发出。标准电源供电报警系统报告泵内电机的故障（红色LED，不适用于AD 00或compli 300），同时内置声音报警响起。该声音只有在排除故障或完全停用装置时才能关闭。

如果安装现场不合适使用声音报警，可以通过电路板上的无源触点（端子40和41）发出报警信号（compli 300的端子在插头内）。集中式报警的无源触点最高容量为5 A/ 250 VAC。该触点在故障排除后重新断开。

compli 300

标准报警装置由电源供电，即断电就无法触发高水位报警。为了确保即使断电也能正常工作，必须使用可充电电池。打开透明盖。将电池组连接至接线夹，并使用原电缆扎带固定到PCB的预定位置（G1）处。在持续报警的情况下，电池组可向报警系统供电约1小时。

在恢复通电后，电池自动重新充电。空电池在充电约24小时后就可以投入使用，约100小时完全充满。

定期检查电池的状态！具体做法是断开设备电源，触发高水位警报。声音信号的音量在数分钟后没有明显降低迹象。电池使用寿命大约为5年。注意电池上的日期，五年后应及时予以更换。

只能使用9V可充电电池！使用干电池有爆炸危险！

控制单元可以安装选配的计时器（不适用于compli 300）。具体做法是剪短计时器的接头到约8毫米，将其插入到电路板BSZ处的4孔插座。如果再次开机后没有计时器显示，那么将计时器旋转180 °。

不适用于compli 300。拆下密封的跳线（BRX/BRX1）。为了避免跳线丢失，将它装到两针连接器的一个针脚上。

打开控制单元上的透明盖。

在端子“ S+ ”和“ S- ”上可以连接一个额定电流不超过30mA、12 VDC的额外声音信号发生器。内部报警蜂鸣器可以独立地打开或关闭。

在compli 300的情况下，可作为附件安装一个独立于主电源供电型报警装置。水箱上有一个专门的安装底座。

230V

连接交流230V的报警灯（电流最大1A）至接线端子N和41.

一个带绝缘的线桥接在端子U~和41之间，电路将受到保险管F1的保护。

跳线BRX2设置：闪烁灯无需BRX2设置（连续===），报警灯应有BRX2位置（闪烁 (_Π_Π_）

1. 打开水箱的维护盖。

2. 打开进水口和压力排水管的截止阀。

3. 将设备接通电源，并观察旋转方向指示。

4. 注满水箱至启动水位。

5. 泵现在启动并抽空水箱。通过维护口观察泵送过程。

6. 用手慢慢抬起液位控制器的浮子，直到高于启动点并保持直到触发报警。

7. 然后使用盖子和密封件封闭维护口。

8. 通过开关运行数次，确保水箱、接头和管道不漏水。

自动运行是装置的正常运行模式。因此摇臂开关必须设为“ 自动 ”模式。泵可通过集成的液位控制器根据水箱水位来启动和关闭。泵运行时绿色LED灯亮起（在compli 300的情况下表示准备好运行）。

注意！如果过量污水流入设备（例如排空泳池时），打小进水口截止阀，直到设备可以再次正常运行，反复启动和关闭（不要连续泵送，否则可能导致泵电动机过热）。

将模式开关设为“ 手动 ”，可使泵长时间运行，不受污水水位影响。因此应通过维护口来观察泵出操作。

将模式开关设为“ 0 ”，可关闭泵，但报警系统仍保持激活状态。

在维修和维护控制装置和泵前，不要简单地将选择开关拨到“ 0 ”位置，而应该拔掉设备电源。

为了保持可靠运行，每月目视检查装置一次，包括管道连接。

我们建议您根据EN12056-4维修设备。

为确保设备长期可靠，建议您签订维修合同。

污水提升装置应由专业人员进行定期检修保养。商业楼宇的维保周期是3个月，公寓楼的维保周期是6个月，独立式住宅是12个月。

在进行任何作业之前都必须先断开泵和控制装置的电源，并采取措施以确保其不再通电。

检查电缆有无机械或化学性损坏。如有破损或扭结，予以更换。

我们建议维护工作应包括以下内容：

1. 检查连接点是否漏水，并检查设备和管件的周边区域。

2. 操作截止阀，检查它们能否轻松移动。必要时予以调节和润滑。

3. 打开并清洁翻板式止回阀；检查阀座和阀球（阀门）。

4. 清洗泵及与箱体连接管道；检查叶轮与轴承。

5. 检查润滑油。必要时加满或更换润滑油（水泵有油腔时）。

6. 清洁水箱内部（必要时或者特别要求时）；例如清除任何油脂。

7. 检查集水箱的状况

8. 每2年用水冲洗系统一次

9. 检查设备的电气部分。控制单元本身是免维护的，但如果配备了可充电电池，则应该定期检查，以确保电池状态良好。具体做法是断开设备的电源，并用手慢慢抬起液位控制器的浮子，然后保持直到触发报警。此外，必要时清洁浮子。

完成所有的维修任务后必须进行试运行，然后将设备重新投入使用。该检修必须记录在案，注明重要数据以及所有维修任务的细节。

（仅适用于08/2、25/2和35/2型号）。首先，拧开泵周围的六角螺栓或内六角螺栓，从水箱上卸下泵和叶轮的组件。油腔堵头标记为“ Ol ”。为了检查机械密封，润滑油及任何残余物必须从油腔中排出，并收集在一个干净的测量容器内。

，如果润滑油含水（乳浊液），必须更

换润滑油，并在300个工作小时后再检查一次，而不是在6个月后！

- 但是，如果油被水和污染物污染，则除了润滑油，还要更换机械密封。
- 为监测油腔，也可将“ DKG“ 密封螺栓取下，更换为 ” DKG“ 泄漏探测传感器。

仅适用于08/2、25/2和35/2型号）。为保证可靠运行，第一次更换润滑油应在运行300小时后进行，以后每运行1000小时更换一次润滑油。

即使运行时数很少，仍应每年至少更换一次润滑油。

如果泵送极强研磨成分的废水，应相应缩短更换润滑油的时间间隔。

使用HLP液压矿物油，粘度等级22至46，如美孚DTE22、DTE24、DTE25，来更换油腔中的润滑油。

MultiCut系列泵UC08/2M和UC25/2M的润滑油用量为380 cm3，而MultiFree系列泵UC25/2BW和UC35/2BW为1000毫升。

贮油器只能加注一定量的润滑油。过多会导致泵无法运行。

仅适用于带切割系统的泵。必须检查泵壳螺钉以及连接和固定螺钉，以确保其紧固。必要时拧紧。

如果泵性能下降、运行噪音越来越响或切割性能降低（泵易于堵塞），必须联系专业人员检查叶轮和切割系统的磨损情况，必要时予以更换。

使用合适的工具（例如塞尺）测量切割转子和切板之间的切割间隙。切割间隙超过0.2毫米时必须调低。

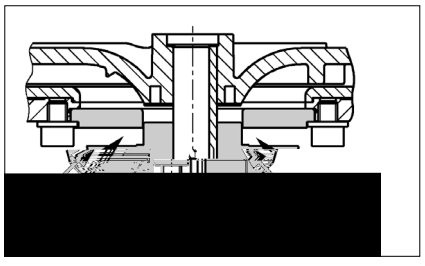

1. 用一块木头阻塞切割转子并拧松中心内六角螺钉。

2. 取下压缩片、切割转子和调节垫片，然后再次装上压缩片和切割转子。

3. 阻塞切割转子，并再次拧紧内六角螺钉（拧紧扭矩8 Nm）。

4. 检查切割转子移动自由度以及切割间隙（不得超过0.2毫米）。

如果切割间隙仍然太大，必须再拆下一个调节垫片。重复步骤1-4。

- 检查电源电压、保险丝和接地故障断路器。只能使用相同容量的保险丝来更换损坏的保险丝！如果保险丝再次烧断，请联系有资质的电工或我们的售后服务。
- 230/12V控制变压器的保险管（延迟型）、电机接触器和230V交流电源发生故障。只能使用相同容量的保险丝来更换损坏的保险丝！
- 如果电源线损坏，只能联系制造商来更换。
- 如果浮子开关受阻，关闭进水口截止阀，打开维护盖，疏通堵塞。
- 因为泵堵塞，电机绕组内的热敏开关可能关闭了系统。在这种情况下，关闭进水口截止阀，排空水箱，拔出电源插头，拆下泵组件并疏通堵塞。
- 检查压力排水管中的截止阀是否完全打开。
- 如果压力排水管堵塞，用水冲洗压力排水管进行清洁。
- 如果止回阀阻塞，清空压力排水管并清洁止回阀。
- 如果通风系统堵塞，清洁引自泵水箱的通风管，检查通风孔。
- 如果设备在开始泵送时工作正常，但在结束时声音变得非常响，则必须由合格的电工在控制单元重新定义关闭点。

"Drehfeld falsch" ”

- 电源相序错误或缺相- 因此降低或停止泵输送。电源连接只能由合格的电工进行维修操作。

"Störung Pumpe" ” compli 300

- 泵通过一个集成的电路断路器进行保护。如果过载或电动马达故障，该断路器会关闭泵。在发生这种情况后，它必须手动复位以便再次运行泵。控制箱要求由合格的电工才能打开控制单元来按下该复位按钮。

"Hochwasser" ” compli 300

- 泵送流量过低或进水流量过高导致水箱水位过高。清除泵或压力排水管内的任何堵塞物和/或消除过多的流入量。

LED P1 compli 300

- 综合液位开关故障。请致电我们的售后服务。
- 水箱内没有剩余的水。加注少量的水。
- 注意：如果在泵送之后LED灯短暂亮起，这不属于故障信号。

“ ” (compli 300

- 泵的停止水位太低。

拧下集水箱前面的综合液位开关上的三颗固定螺钉。小心向右旋转到关闭点可设置更高的水位。重新拧紧螺钉。在泵送期间如果LED2熄灭，则说明达到关闭水位。

注意！也可能同时需要重新调节启动水位（请参阅“ 重新定义启动水位 ” 章节）。

注意：如果感到正常呼噜声太大，也可以这种方式将停止水位设到一个更高的水位。）

TECHNISCHE DATEN - TECHNICAL DATA -CARACTÉRISTIQUES TECHNIQUES- TECHNISCHE GEGEVENS - DATI TECNICI - DANE TECHNICZNE - TECHNICKÉ ÚDAJE - TECHNICKÉ ÚDAJE - MŰSZAKI ADATOK -DATE TEHNICE - 技术指标

compli 100

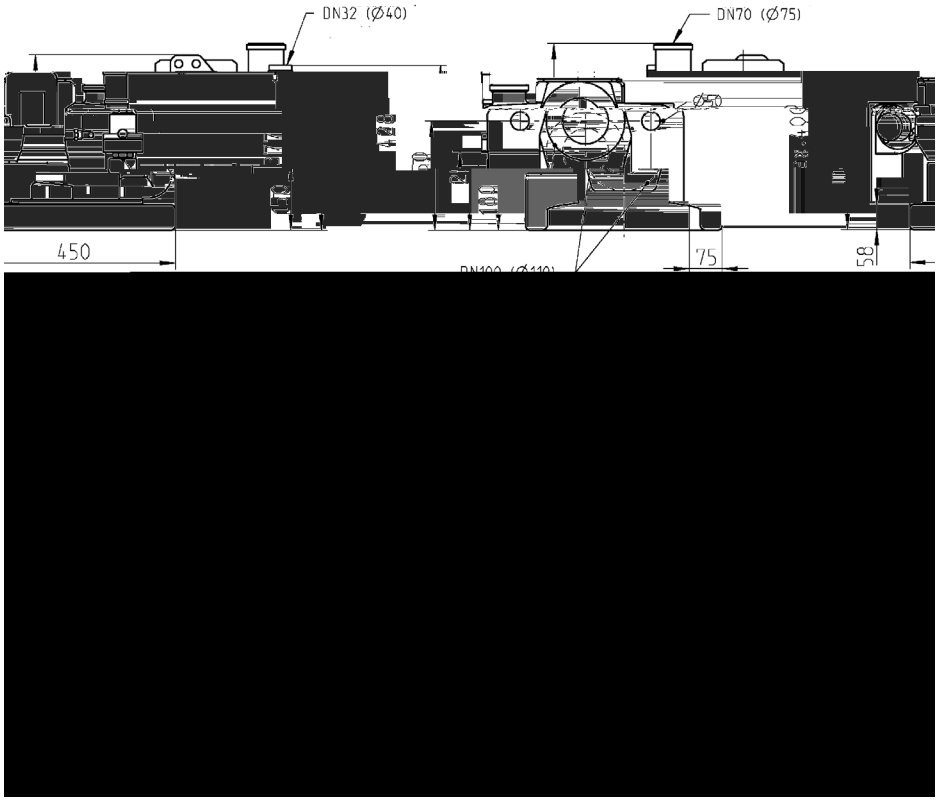

compli 300

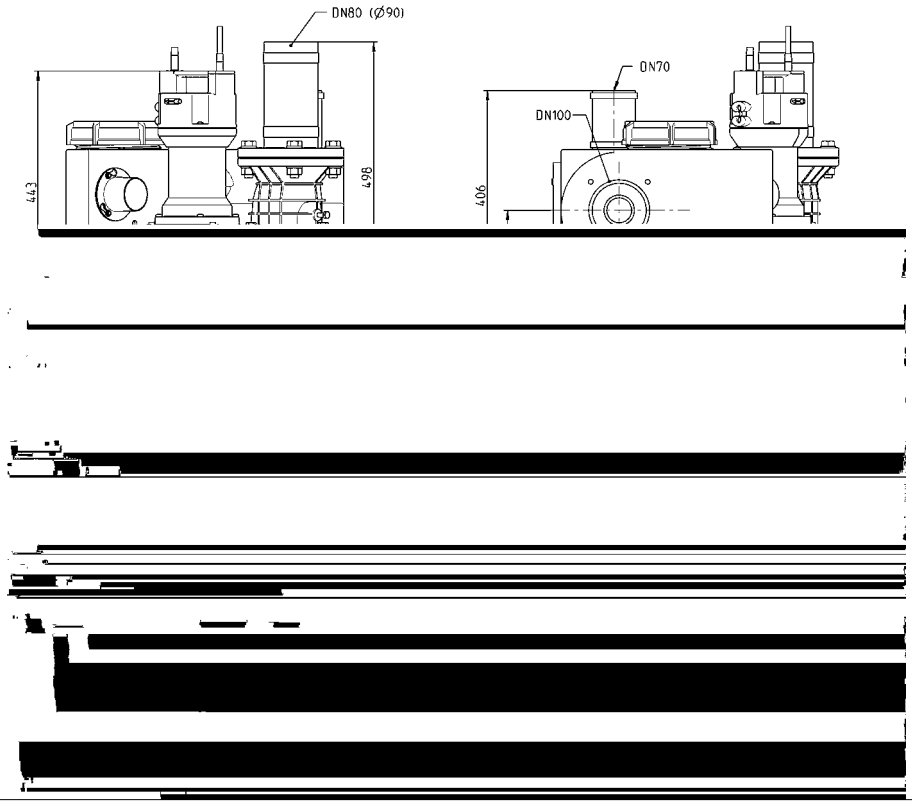

compli 400

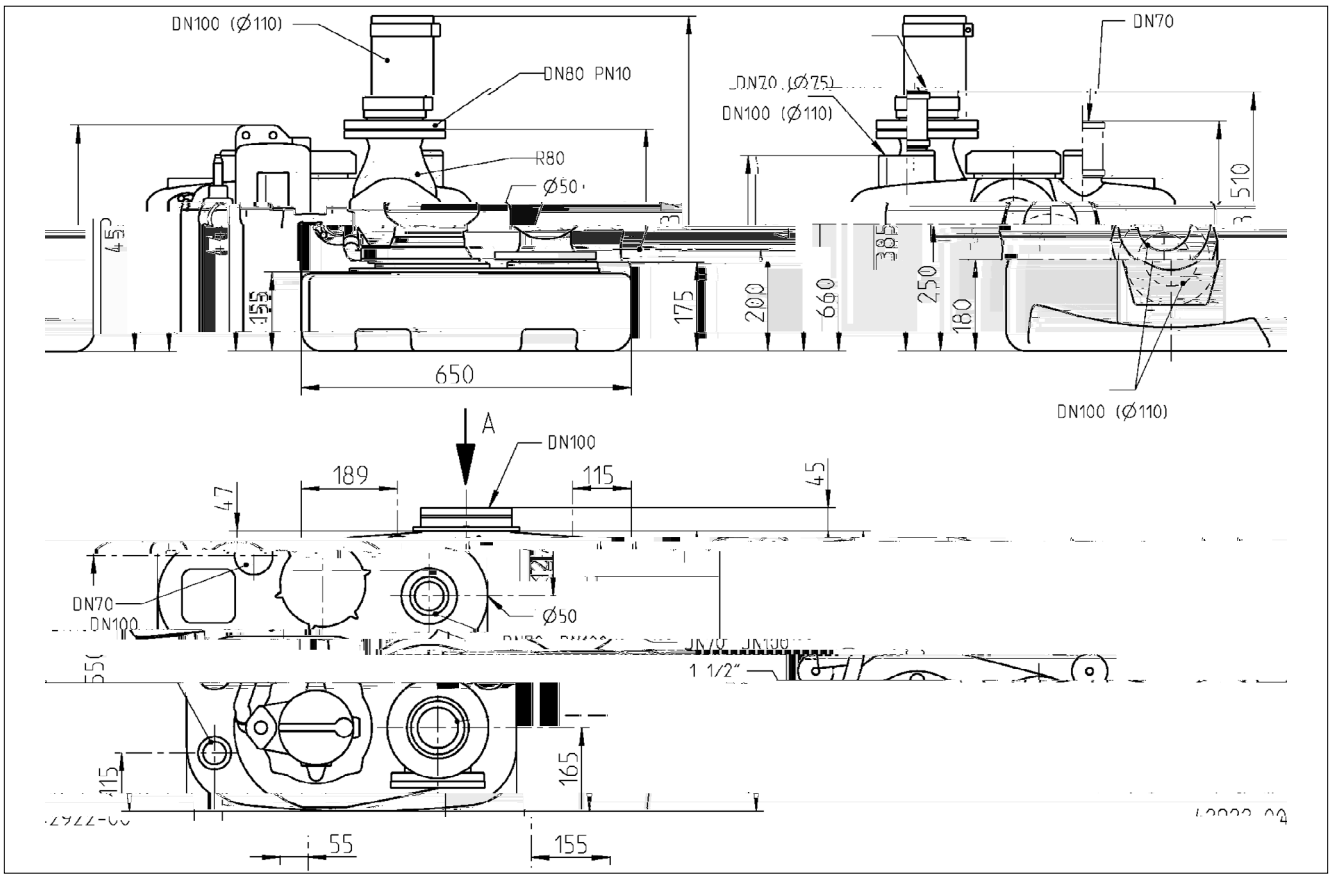

compli 500

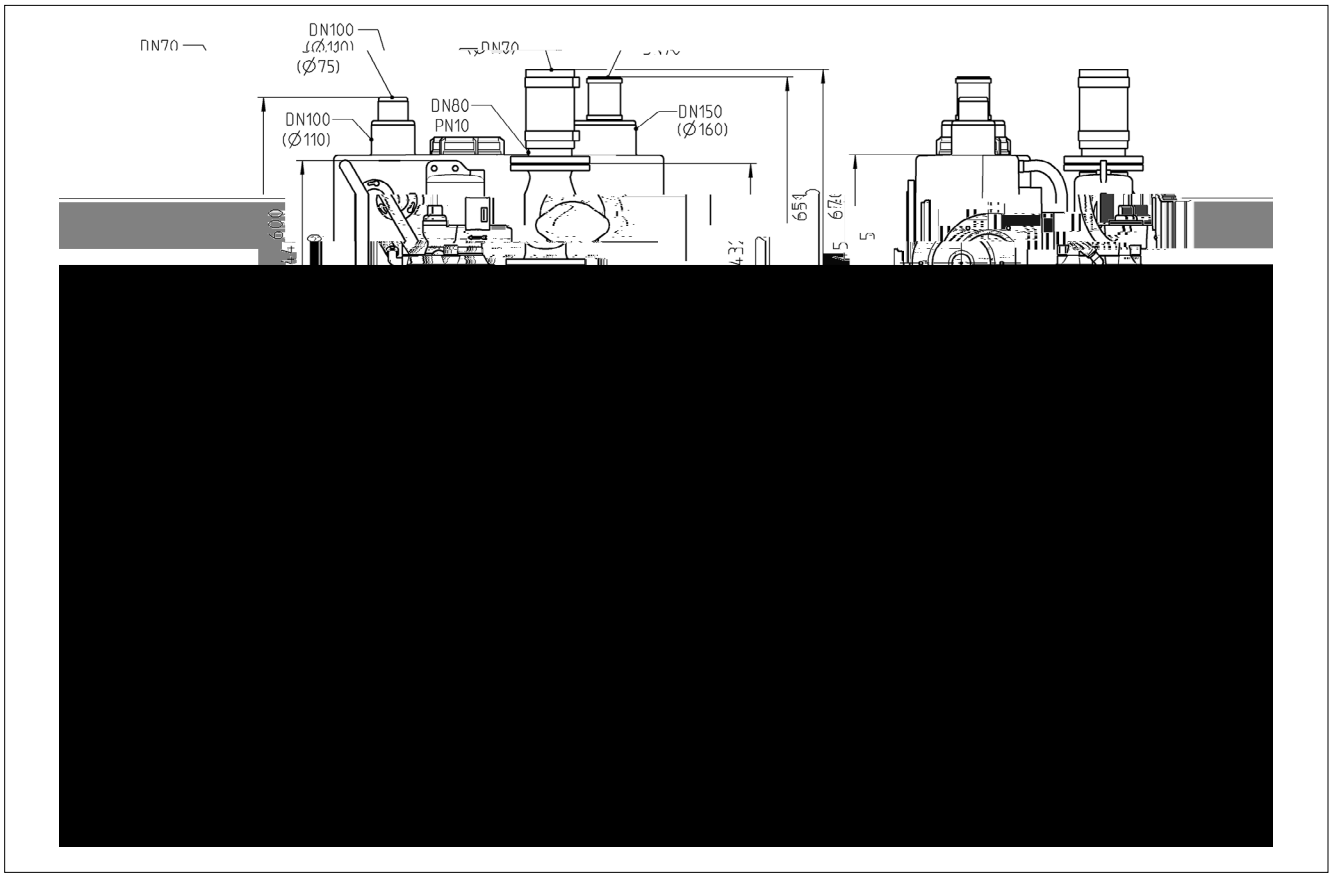

compli 500 M

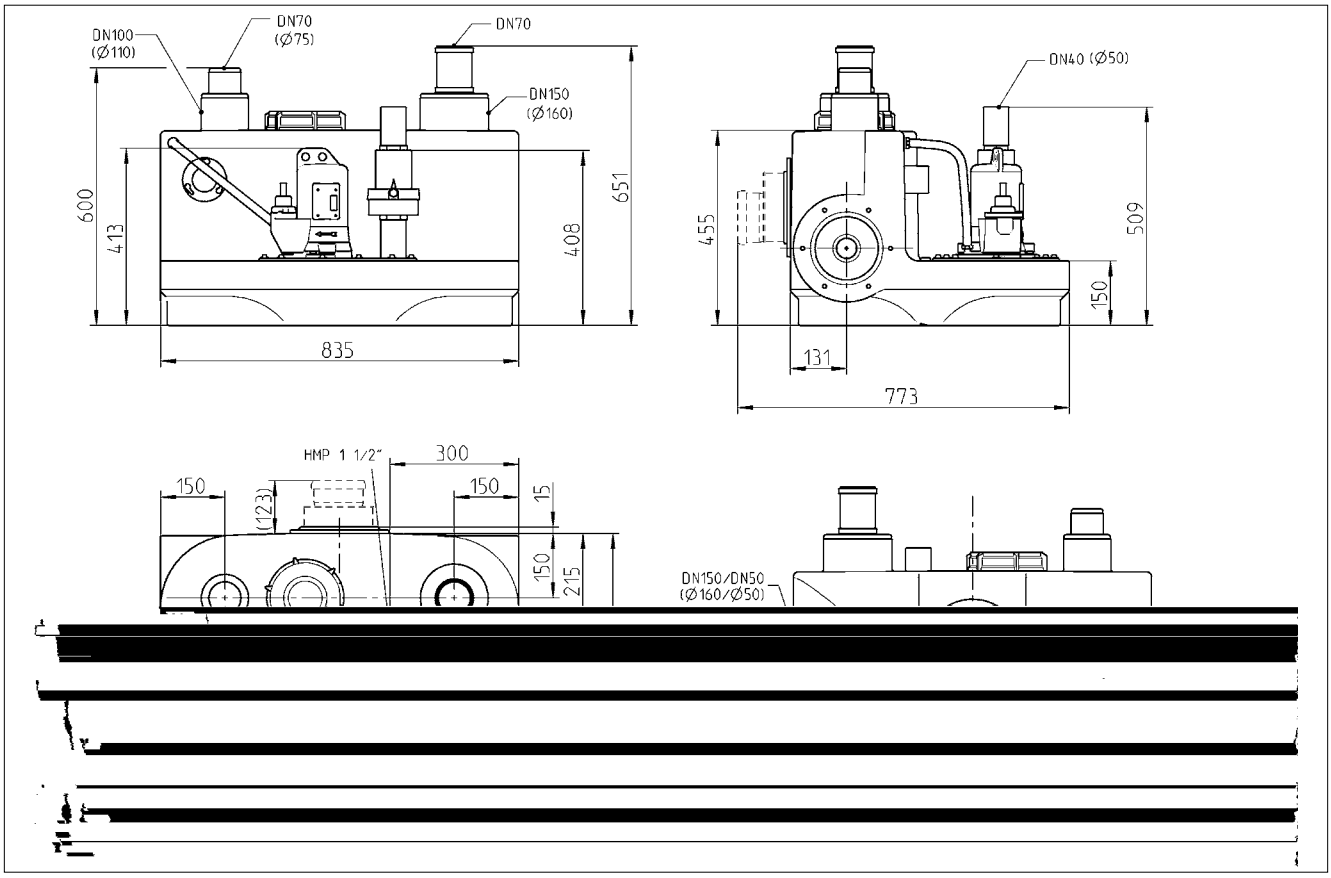

compli 1000

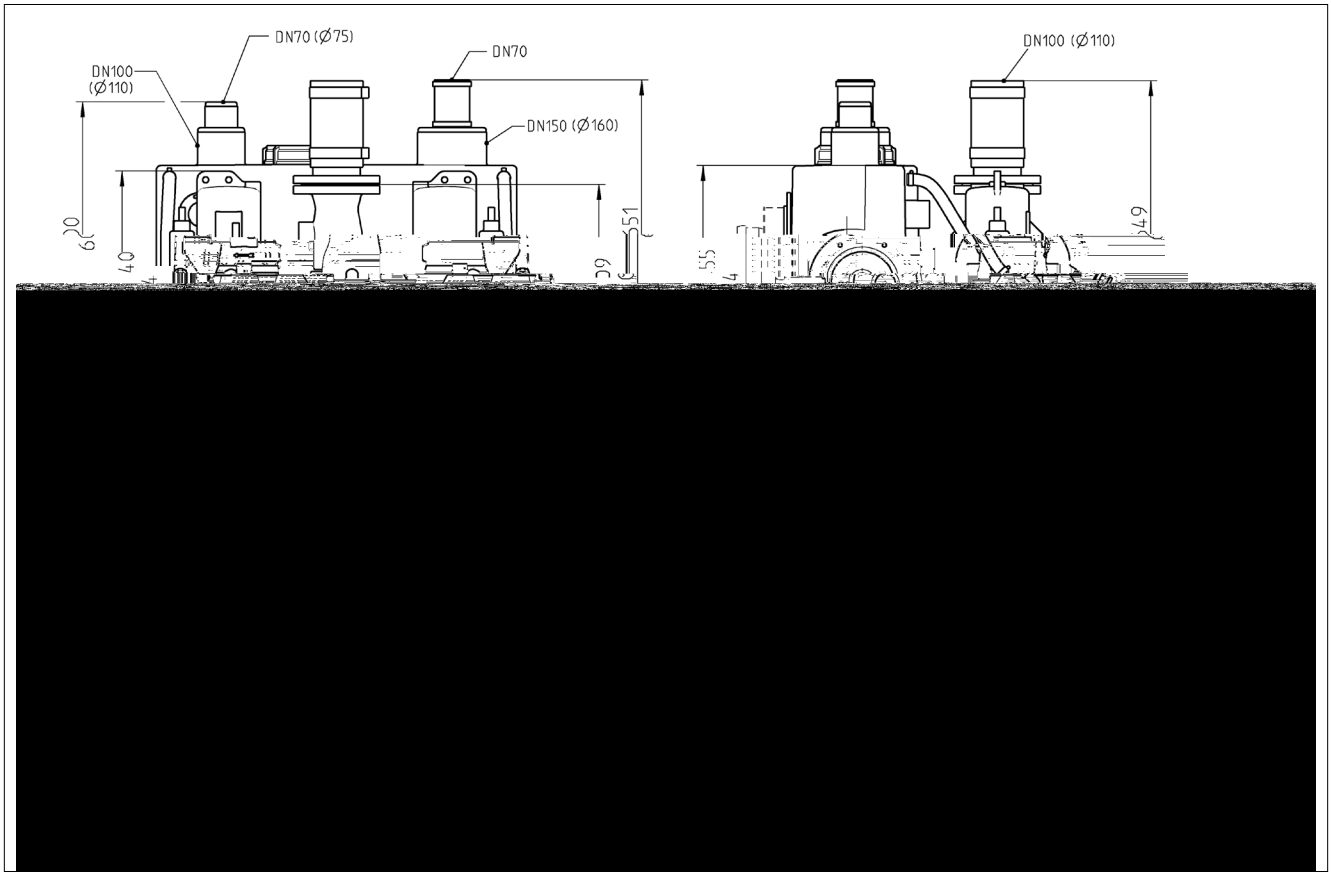

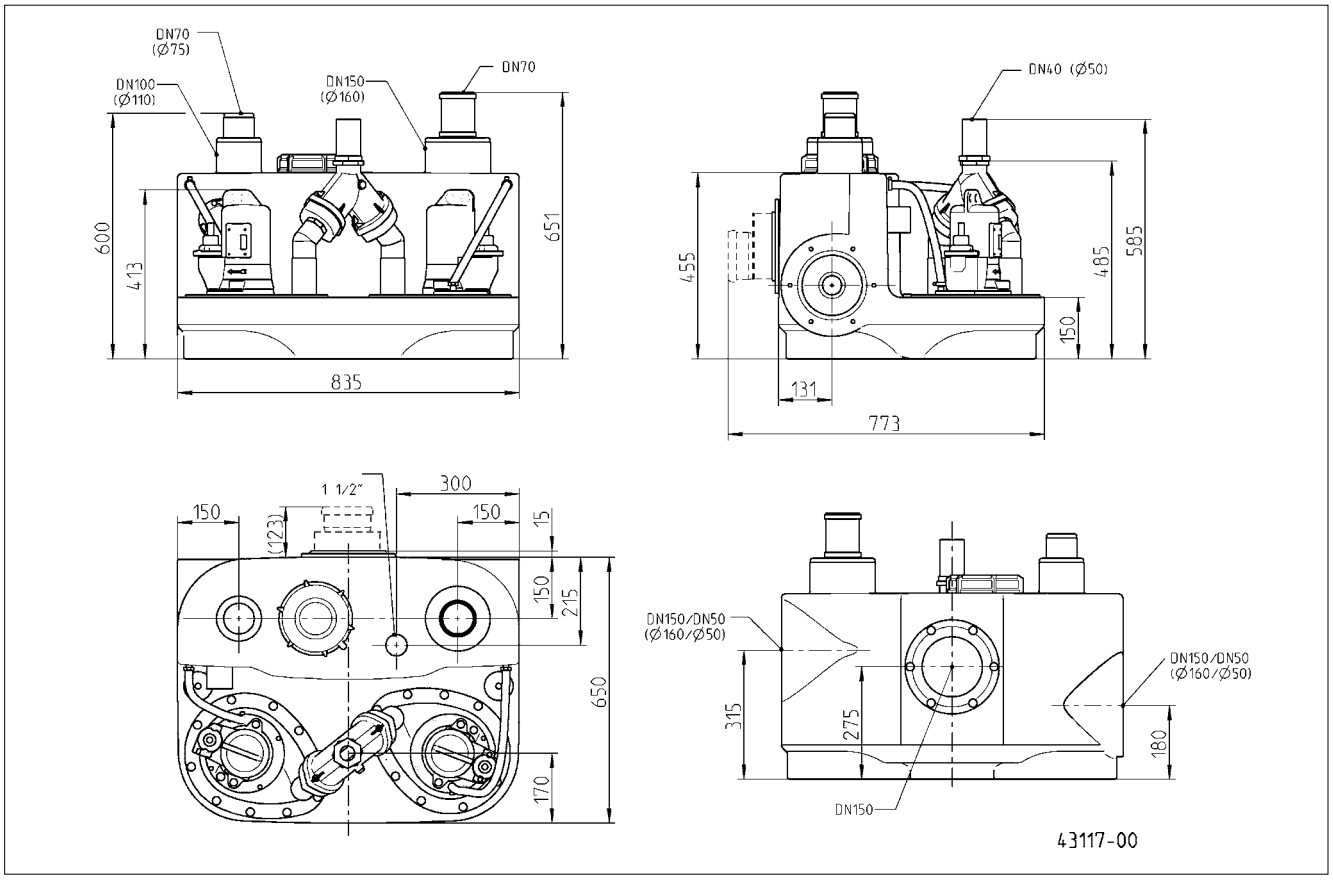
DN70
(Ø75)
DN100
(Ø110)
DN150
(Ø160)
DN70
600
413
651
835
DN40 (Ø50)
455
485
585
150
131
773
1 1/2"
300
150
(123)
150
15
150
215
650
170
DN150/DN50
(Ø160/Ø50)
315
275
180
DN150/DN50
(Ø160/Ø50)
DN150
43117-00

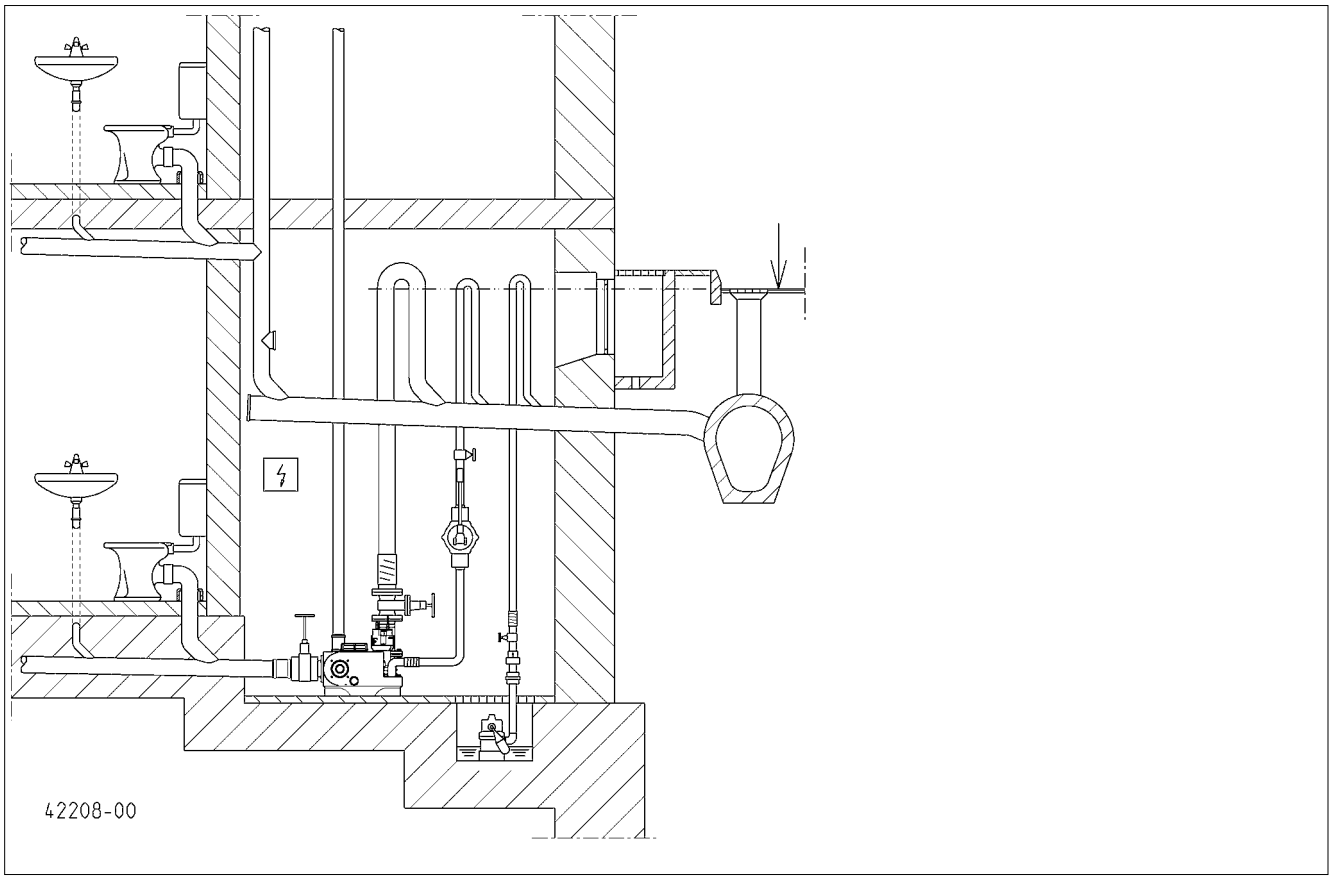
42208-00

		... 300 E	**... 400 E**	**... 1010 BWE**	**... 400**
	[kg]	29	55	118	56
	PN 10	DN 80	DN 80	DN 80	DN 80
	[ ]	50	70	70	70
	S3*	10 %	25 %	25 %	30 %
P1	[kW]	1,37	1,55	1,55	1,25
P2	[kW]	0,98	1,10	1,10	0,87
U	[V]	1/N/PE 230	1/N/PE 230	1/N/PE 230	3/N/PE 400
f	[H]	50	50	50	50
I	[A]	6,0	7,1	7,1	2,2
	[i -1]	2700	1428	1428	1390
			AD 69 ECP	BD 610 ECP	AD 00 P

		... 510/4 BW **... 1010/4 BW** **... 1210/4 BW**	**... 515/4 BW** **... 1015/4 BW** **... 1215/4 BW**	**... 525/4 BW** **... 1025/4 BW** **... 1225/4 BW**	**... 525/2 BW** **... 1025/2 BW** **... 1225/2 BW**	**... 535/2 BW** **... 1035/2 BW** **... 1235/2 BW**
	[kg]	66/118/118/145	66/118/118/145	66/118/118/145	68/120/122/149	72/125/131/158
	PN 10	DN 80	DN 80	DN 80	DN 80	DN 80
	[ ]	70	70	70	70	70
	S3*	45 %	30 %	15 %	25 %	25 %
P1	[kW]	1,3	2,2	3,0	3,3	4,8
P2	[kW]	1,0	1,7	2,2	2,6	4,0
U	[V]	3/N/PE 400	3/N/PE 400	3/N/PE 400	3/N/PE 400	3/N/PE 400
f	[H]	50	50	50	50	50
I	[A]	2,8	3,9	5,1	5,4	7,8
	[i -1]	1451	1405	1363	2807	2857
		AD 25 P / BD 25 P	AD 46 P / BD 46 P	AD 46 P / BD 46 P	AD 46 P / BD 46 P	AD 610 P / BD 610 P

		... 108/2 ME **... 508/2 ME** **... 1008/2 ME**	**... 108/2 M** **... 508/2 M** **... 1008/2 M**	**... 120/2 M** **... 520/2 M** **... 1020/2 M**
	[kg]	42/50/77	41/49/75	43/51/79
	PN 10	DN 32/40/40	DN 32/40/40	DN 32/40/40
	[ ]	7	7	7
	S3*	10 %	35 %	25 %
P1	[kW]	1,70	1,65	2,30
P2	[kW]	1,14	1,24	1,85
U	[V]	1/N/PE 230	3/N/PE 400	3/N/PE 400
f	[H]	50	50	50
I	[A]	7,5	2,8	3,9
	[i -1]	2584	2674	2860
		AD 08/2 MEP	AD 00 P / BD 00 P	AD 46 P / BD 46 P

* E a ve f : 40%: 4 i . b a i a d 6 i e (C ce a i 10 i .);
E e vi : 40%: 4 i di i a e + 6 i div a (a a de cic 10 i .)
P k ad 40%: 4 i a 6 i e ka i ac h ck 10 i .)
4 b c e 6 b c (ci k id 10 b c)

E e ve: 40% = 4 i de ice g 6 i dev e (e j 10 i)
P k ad 40%: 4 i ac i6 i b (C a c k 10 i);
P k ad 40%: 4 i e d ka a 6 i e ka (d ba a iac k 10 i);
E e 40%: 4 i i b i6 i v (i a i 10 i)

Leistung - Performance - Puissances - Capaciteit - Prestazioni - Wydajności i moce - Výkony - Výkony - Teljesítmény - Capacități - 性能参数

H [m]	1	2	3	4	5	6	7	8	9	10	11	12	13	14	15	16	17
c i 300 E	30	29	28	24	22	19	15							**Q [m³/h]**			
c i 400 E	48	40	33	27	20	13											
c i 1010 BWE	52	44	37	29	22	13											
c i 400	48	40	33	27	20	13											
... 10/4 BW	52	44	37	29	22	13											
... 15/4 BW	69	62	56	49	42	36	27	19									
... 25/4 BW					56	49	42	32	22	13							
... 25/2 BW	69	64	58	52	47	42	37	33	28	23	20	14	8	1			
... 35/2 BW	85	80	75	71	66	62	57	54	50	47	44	39	36	33	30	26	21
... 08/2 ME		17		16		14		12		9		7		4			
... 08/2 M		17		16		14		12		9		7		4			
... 20/2 M								16		14		12		10		8	

compli 300

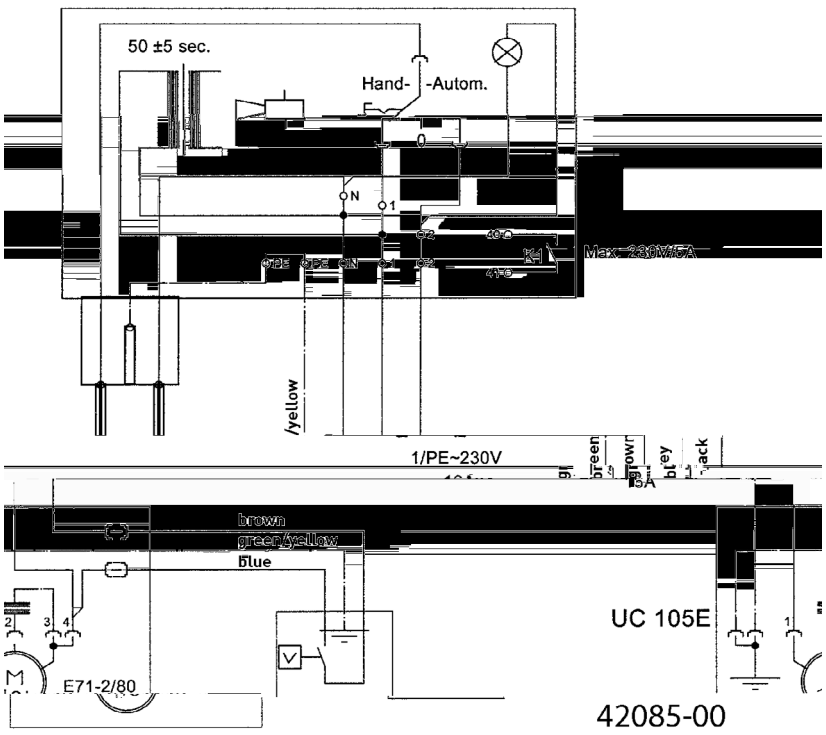

AD 69 ECP

Ei e a age - Si g e j - U j de c a de P e i e - Rege a a ee e ke digei a aie - C a d i g - S e ik i - a acji jed ej - /d/c/ jed ka jed ch a/e/ - Riade ie a a h iade ia - Eg edi be e de e je - Si e de c a dž i a aie i di a ž - 单泵系统

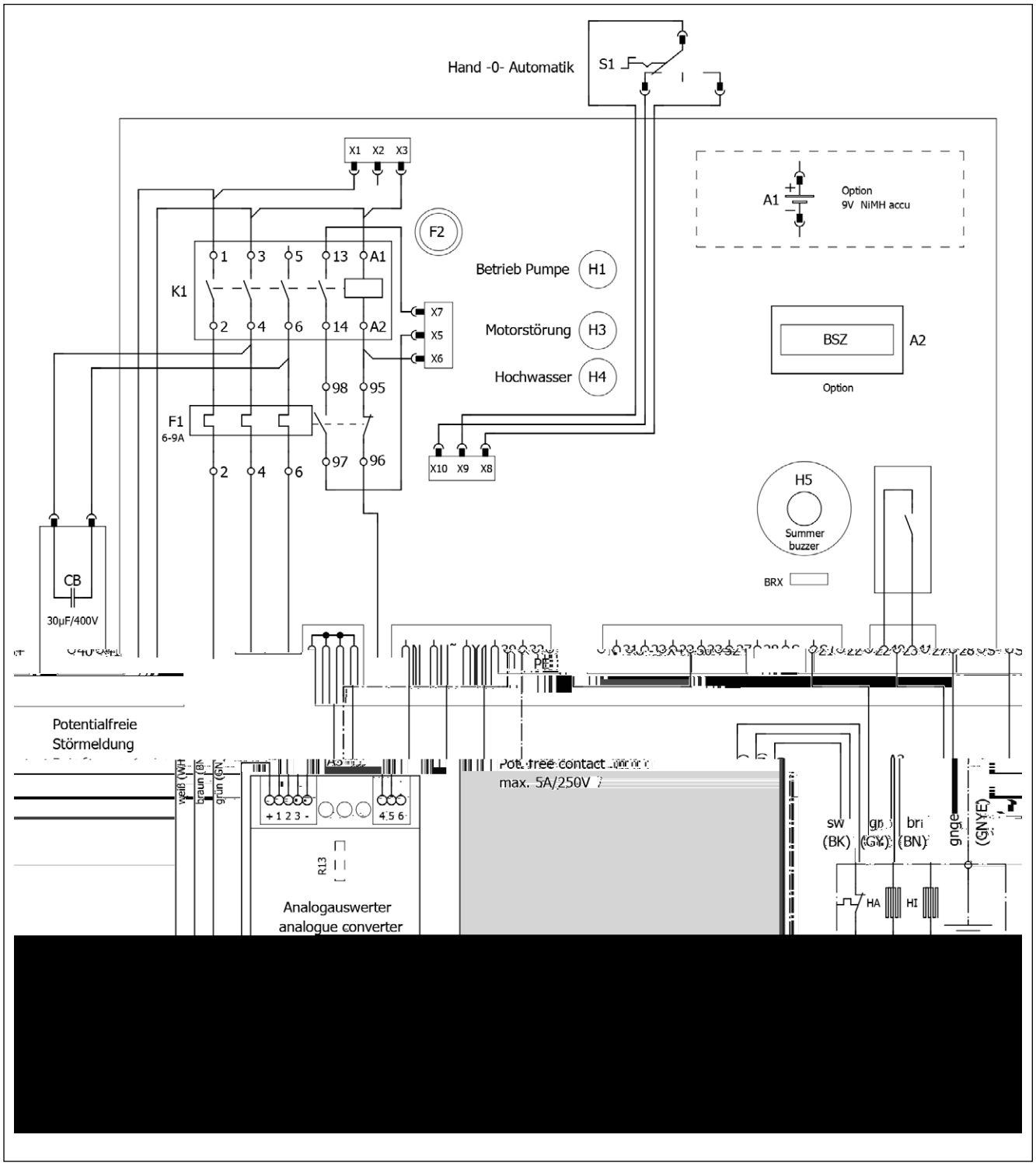

AD 08/2 MEP

Ei e a age - Si ge j - U de c a de P e i e - Rege a a ee e ke dige i a ie - C a d i g - S ik i a acji jed ej - /d/c/jed ka jed ch a / e / - Riade ie a a h iade ia - Eg edi be e de je - Si e de c a d i a ie i di a ž - 单泵系统

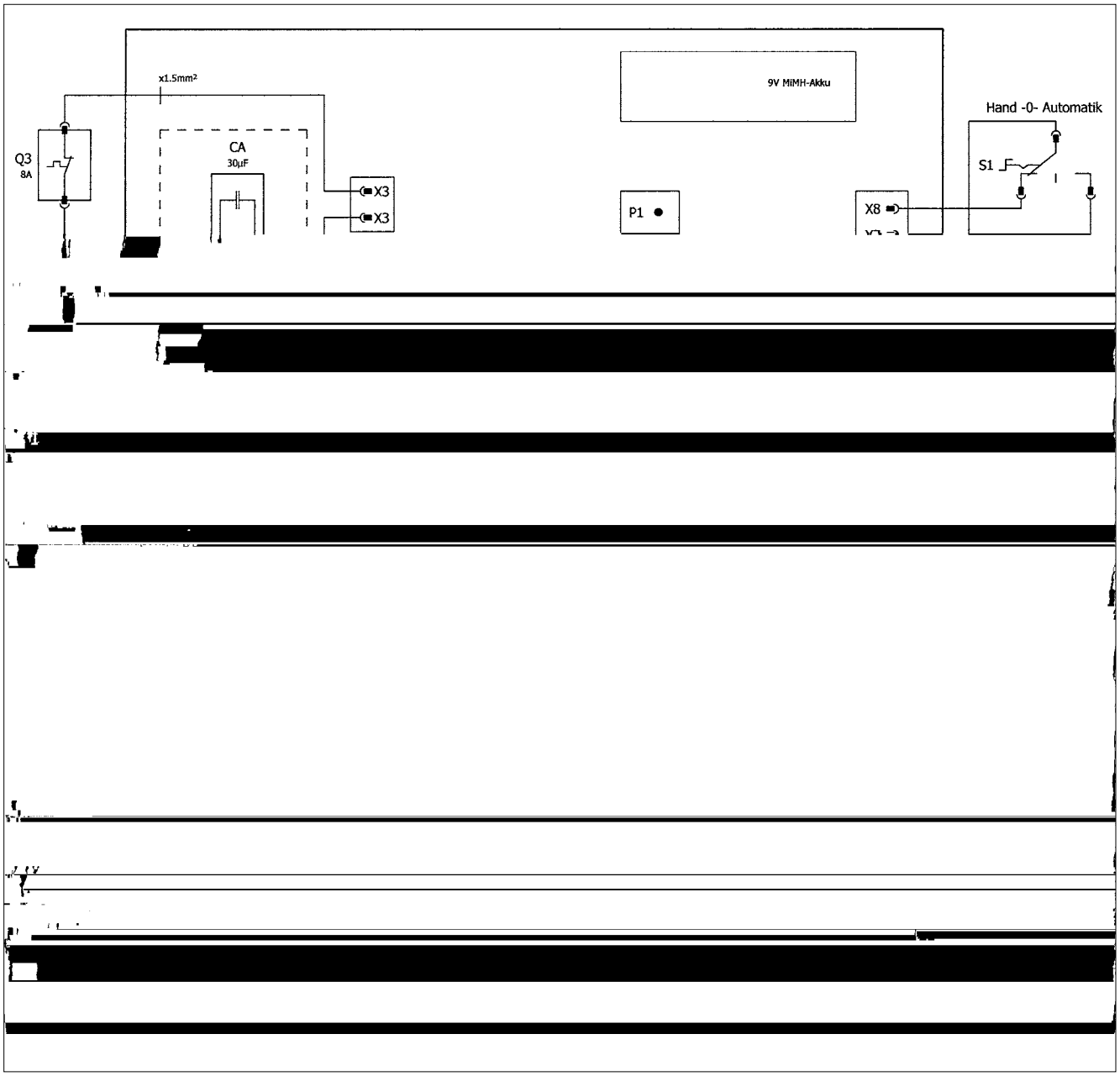

AD ... P

Ei e a age - Si g e i - U i de c a de P e i e - C a d i g - Rege a a ee e ke dige i a a ie - S e ik i a acji jed ej - d/c/ jed ka jed ch a / e / - Riade ie a a h a iade ia - Eg edi be e de e je - Si e de c a d i a a ie i di i a - 单泵系统

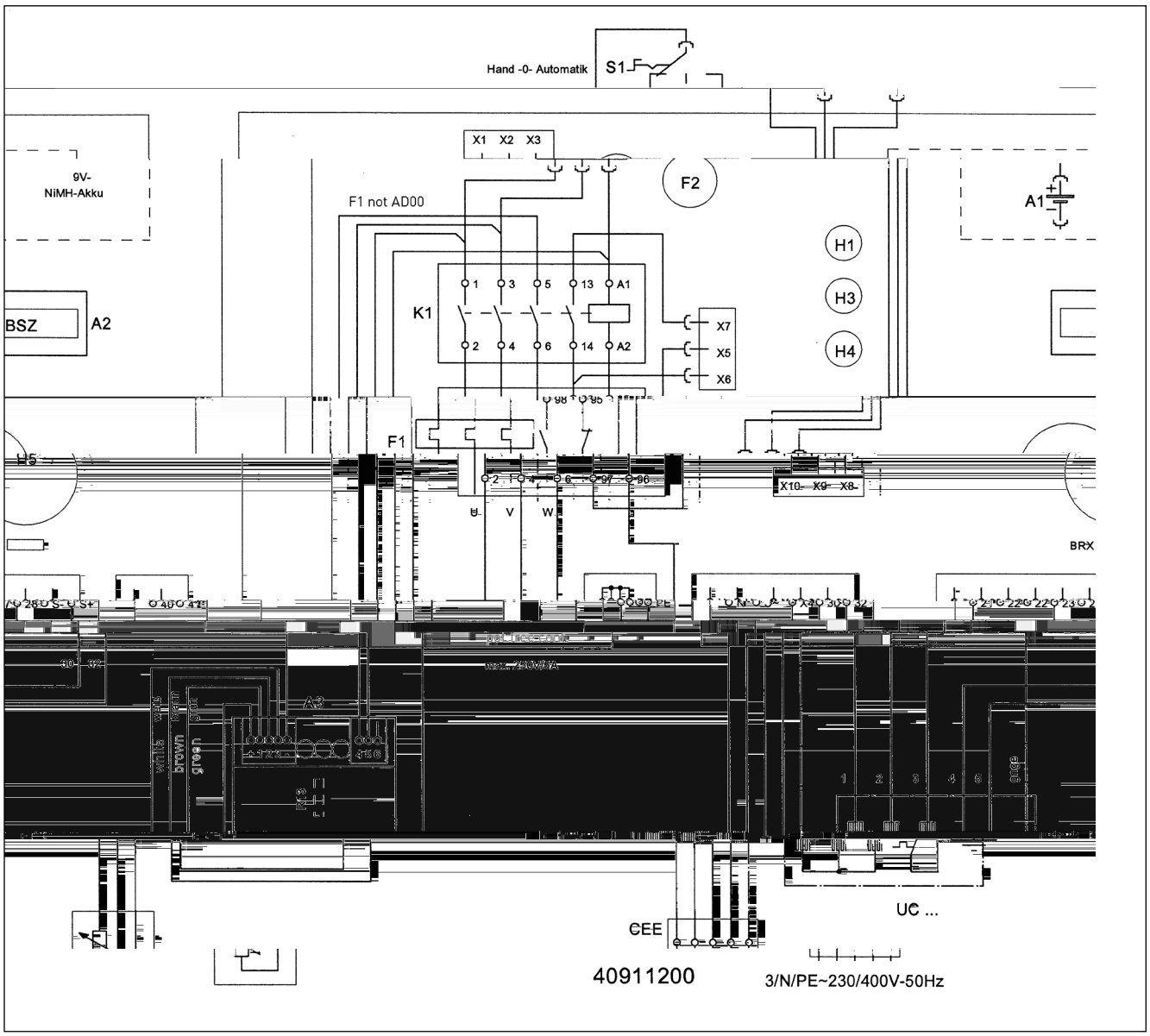

BD 610 ECP - compli 1008/2 ME

D e a age - D e j - C a d d i U j de c a de P e d b e - Rege a a ee d bbe e i a a ie - C a d d i - S e ik i a acji d e ej - /d/c/jed ká d ji a / e / - Riade ie d ji h a iade ia - Ke be e de - Si e de c a dž i a a ie d bž - 双泵系统

BD 610 ECP - compli 1010/4 BWE

D[illegible]e a age - [illegible] - U [illegible] de c [illegible] a de P [illegible] e d[illegible] b e - C a d d[illegible] i - Rege a[illegible] a ee [illegible] bbe e i [illegible] a [illegible] ie - S[illegible] ik i [illegible] a acji d[illegible] ej - [illegible] /d/c/ jed [illegible] ka d[illegible] [illegible] a [illegible] e / - Riade ie d[illegible] [illegible] h [illegible] iade ia - Ke[illegible] [illegible] be e de[illegible] - Si[illegible] e de c a d[illegible] i [illegible] a [illegible] ie [illegible] b[illegible] - 双泵系统

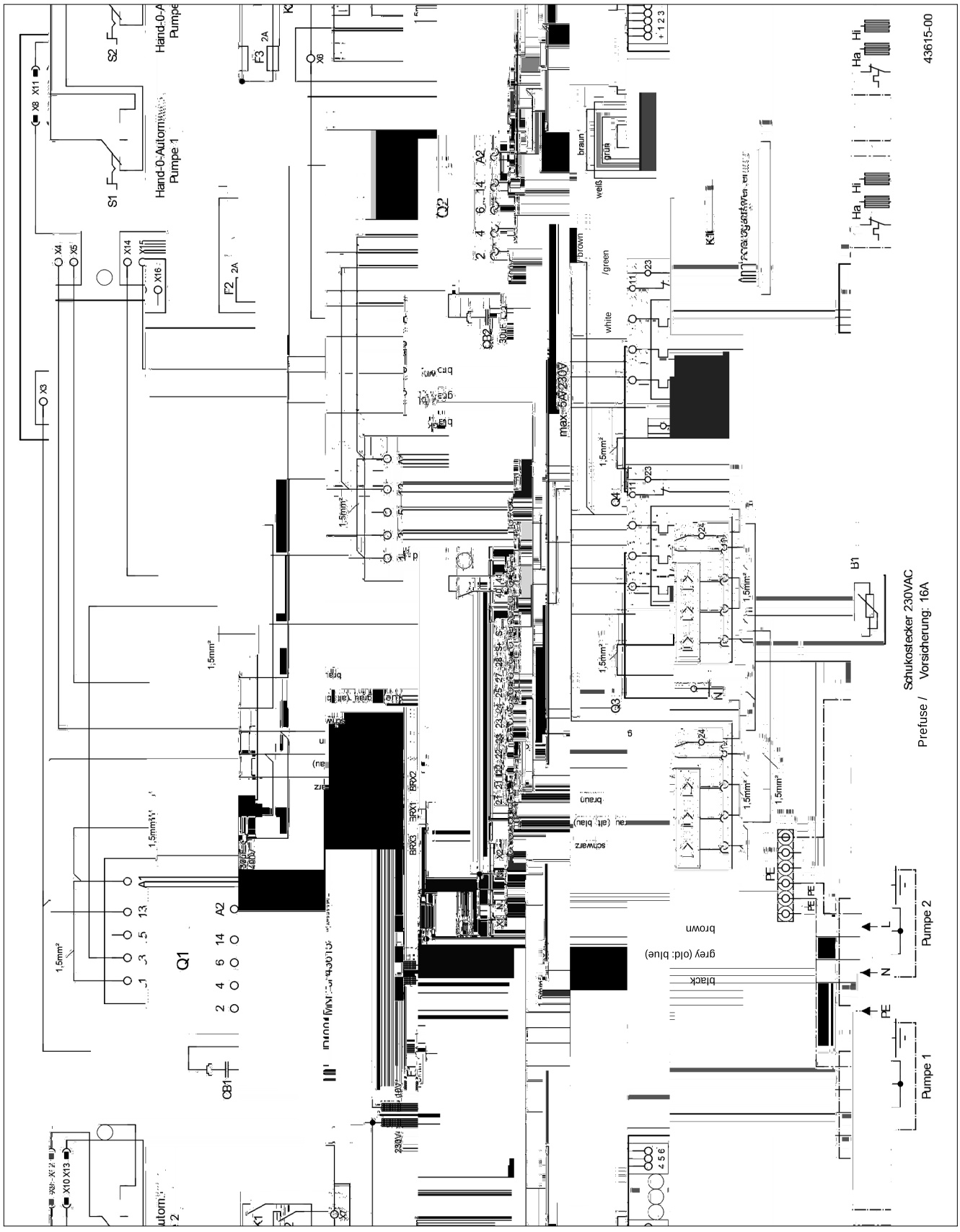

BD ... P

D[illegible]e a age - [illegible] - U [illegible] de c [illegible] a de P [illegible] e d[illegible] b e - C a d d[illegible] i - Rege a[illegible] a ee [illegible] bbe e i [illegible] a [illegible] ie - S[illegible] ik i [illegible] a acji d[illegible] ej - [illegible] /d/c/ jed [illegible] ka d[illegible] ji [illegible] a [illegible] e / - Riade ie d[illegible] ji [illegible] h [illegible] iade ia - Ke[illegible] [illegible] be e de [illegible] - Si[illegible] e de c a d[illegible] i [illegible] a [illegible] ie [illegible] b[illegible] - 双泵系统

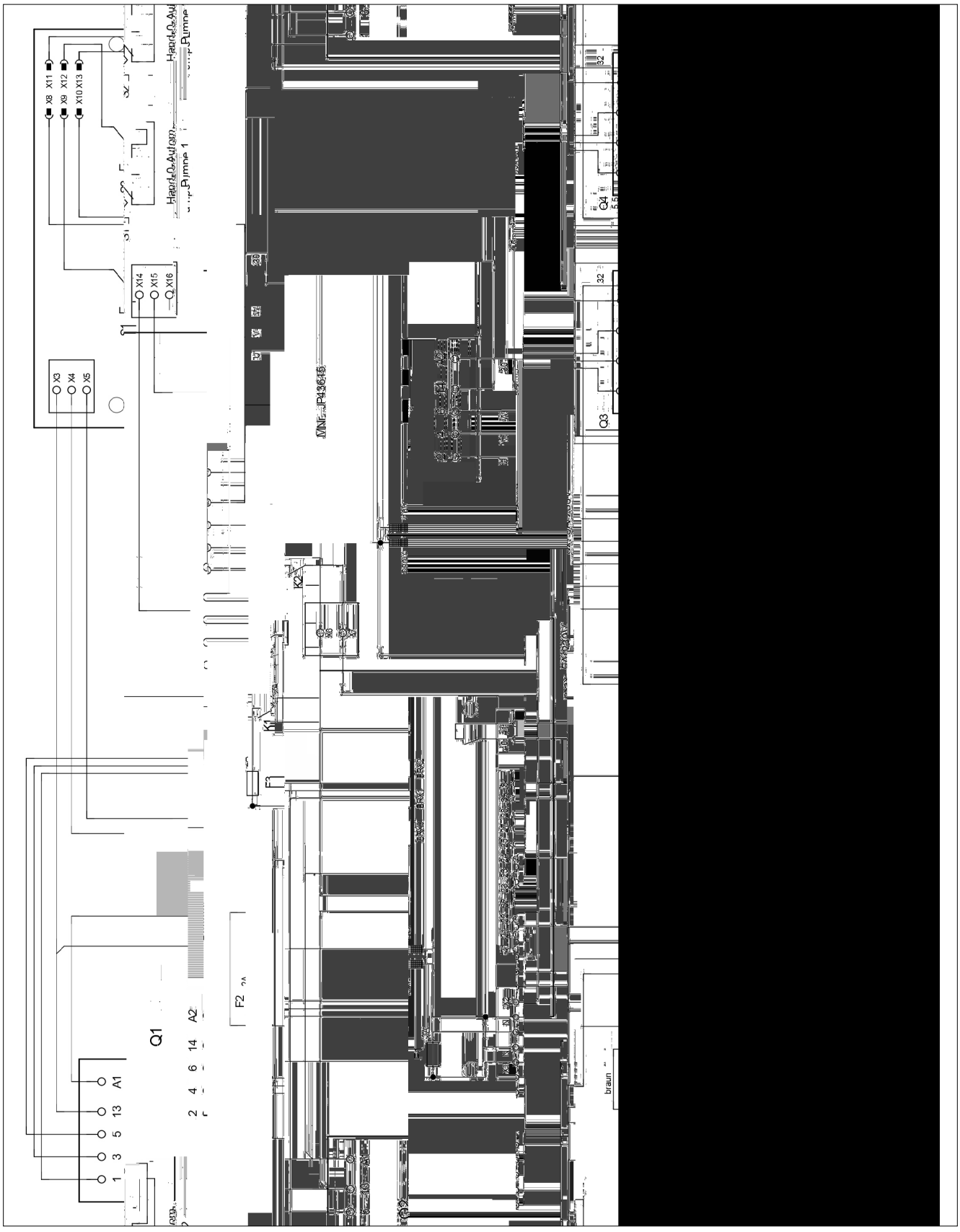

CE 0197

JUNG PUMPEN G bH - I ie . 4-6 33803 ei hage , G a

13

452.12.1509 - 453.12.1509

EN 12050-1:2001
Fäkalienhebeanlage

- c i 108/2 ME (JP09347/5)
- c i 120/2 M (JP09877/5)
- c i 300 E (JP09496/0)
- c i 108/2 M (JP09346/5)

- c i 400 E (JP09770/5)
- c i 400 E (JP09324/5)
- c i 400 (JP00637/9)
- c i 400 (JP09322/9)

- c i 510/4 BW (JP09191/1)
- c i 515/4 BW (JP09192/1)
- c i 525/4 BW (JP09193/1)
- c i 508/2 M (JP43129/0)
- c i 525/2 BW (JP09194/1)
- c i 535/2 BW (JP09195/1)
- c i 508/2 ME (JP43128/0)
- c i 520/2 M (JP43130/0)

- c i 1010/4 BWE (JP09273/2)
- c i 1010/4 BW (JP09829/5)
- c i 1015/4 BW (JP09830/5)
- c i 1025/4 BW (JP09831/5)
- c i 1025/2 BW (JP09461/1)
- c i 1035/2 BW (JP09462/1)
- c i 1008/2 ME (JP43131/0)
- c i 1008/2 M (JP43132/0)

CE 0197

JUNG PUMPEN GmbH - Industriestr. 4-6 33803 Steinhagen, Germany

13

452.12.1509 - 453.12.1509

EN 12050-1:2001
Station de relevage pour effluents contenant des matières fécales

- ☐ i 108/2 ME (JP09347/5)
- ☐ i 108/2 M (JP09346/5)
- ☐ i 120/2 M (JP09877/5)
- ☐ i 300 E (JP09496/0)
- ☐ i 400 E (JP09770/5)
- ☐ i 400 (JP00637/9)
- ☐ i 400 E (JP09324/5)
- ☐ i 400 (JP09322/9)
- ☐ i 510/4 BW (JP09191/1)
- ☐ i 525/2 BW (JP09194/1)
- ☐ i 515/4 BW (JP09192/1)
- ☐ i 535/2 BW (JP09195/1)
- ☐ i 525/4 BW (JP09193/1)
- ☐ i 508/2 ME (JP43128/0)
- ☐ i 508/2 M (JP43129/0)
- ☐ i 520/2 M (JP43130/0)
- ☐ i 1010/4 BWE (JP09273/2)
- ☐ i 1025/2 BW (JP09461/1)
- ☐ i 1010/4 BW (JP09829/5)
- ☐ i 1035/2 BW (JP09462/1)
- ☐ i 1015/4 BW (JP09830/5)
- ☐ i 1008/2 ME (JP43131/0)
- ☐ i 1025/4 BW (JP09831/5)
- ☐ i 1008/2 M (JP43132/0)
- ☐ i 1020/2 M (JP43133/0)
- ☐ i 1210/4 BW (JP09168/2)
- ☐ i 1225/2 BW (JP09171/2)
- ☐ i 1215/4 BW (JP09169/2)
- ☐ i 1235/2 BW (JP09172/2)
- ☐ i 1225/4 BW (JP09170/2)

Conforme aux exigences de la directive européenne de la construction de produits -directive 89/106/CEE-.

R° ACTION AU FEU	NPD
° TANCH° IT° L EAU, ° TANCH° IT° L AIR	
- Entrée	Aucune performance déterminée
- Sortie	Aucune performance déterminée
EFFICACIT° (PERFORMANCE DE RELEVAGE)	
- Refoulement de l'appareil	Aucune performance déterminée
- Raccordement	Aucune performance déterminée
- Diamètre minimum de la canalisation	Aucune performance déterminée
- Débit	Aucune performance déterminée
- Passage libre minimum	Aucune performance déterminée
- Vitesse minimum	Aucune performance déterminée
R° SISTANCE M° CANIQUE	
- Capacité de charge et stabilité structurelle - exécution verticale	NPD
- Stabilité structurelle exécution verticale	Aucune performance déterminée
NIVEAU SONORE	≤ 70 dB(A)
R° SISTANCE	
- de la stabilité structurelle	Aucune performance déterminée
- de la température de service	Aucune performance déterminée
- de la résistance chimique	Aucune performance déterminée
SUBSTANCES DANGEREUSES	NPD

CE 0197

JUNG PUMPEN G bH - I d ie . 4-6 33803 S ei hage , G a

13

452.12.1509 - 453.12.1509

EN 12050-1:2001
Stazione di sollevamento per acque reflue contenenti materiale fecale

c i 108/2 ME (JP09347/5)
c i 108/2 M (JP09346/5)
c i 120/2 M (JP09877/5)
c i 300 E (JP09496/0)

c i 400 E (JP09770/5)
c i 400 (JP00637/9)
c i 400 E (JP09324/5)
c i 400 (JP09322/9)

c i 510/4 BW (JP09191/1)
c i 525/2 BW (JP09194/1)
c i 515/4 BW (JP09192/1)
c i 535/2 BW (JP09195/1)
c i 525/4 BW (JP09193/1)
c i 508/2 ME (JP43128/0)
c i 508/2 M (JP43129/0)
c i 520/2 M (JP43130/0)

c i 1010/4 BWE (JP09273/2)
c i 1025/2 BW (JP09461/1)
c i 1010/4 BW (JP09829/5)
c i 1035/2 BW (JP09462/1)
c i 1015/4 BW (JP09830/5)
c i 1008/2 ME (JP43131/0)
c i 1025/4 BW (JP09831/5)
c i 1008/2 M (JP43132/0)
c i 1020/2 M (JP43133/0)

c i 1210/4 BW (JP09168/2)
c i 1225/2 BW (JP09171/2)
c i 1215/4 BW (JP09169/2)
c i 1235/2 BW (JP09172/2)
c i 1225/4 BW (JP09170/2)

Racc a e e a e a ic di ac e e i e di a e feca i e di ac e e c e e i a e feca i a di a de i e di i ag

INFIAMMABILIT	NPD
IMPERMEABILIT , ERMETICIT ALL ARIA	
- I eabi	a a
- E ici ag i d i	a a
EFFICACIA (CAPACIT DI SOLLEVAMENTO)	
- P aggi di a ia i idi	a a
- C ega e i a b	a a
- Mi e i i e de e i ee di e i a i e	a a
- Ve ci di c i e i i a	a a
- Pa aggi ib i i de i ia	a a
- V e i e i i	a a
RESISTENZA MECCANICA	
- Ca aci di c ic e abi a e de ba i di acc a e a di i deg i edifici	NPD
- S abi a e de ba i d acc a e a i deg i edifici.	a a
SOGLIA DI RUMOROSIT	t 70 dB(A)
DUREVOLEZZA	
- de a abi a e	a a
- de a ca aci di e a e	a a
- de a e i e a ecca ica	a a
SOSTANZE PERICOLOSE	NPD

CE 0197

JUNG PUMPEN G bH - I d ie . 4-6 33803 S ei hage , G a

13

452.12.1509 - 453.12.1509

EN 12050-1:2001
Spildevandsløfteanlæg

c i 108/2 ME (JP09347/5)
c i 108/2 M (JP09346/5)
c i 120/2 M (JP09877/5)
c i 300 E (JP09496/0)

c i 400 E (JP09770/5)
c i 400 (JP00637/9)
c i 400 E (JP09324/5)
c i 400 (JP09322/9)

c i 510/4 BW (JP09191/1)
c i 525/2 BW (JP09194/1)
c i 515/4 BW (JP09192/1)
c i 535/2 BW (JP09195/1)
c i 525/4 BW (JP09193/1)
c i 508/2 ME (JP43128/0)
c i 508/2 M (JP43129/0)
c i 520/2 M (JP43130/0)

c i 1010/4 BWE (JP09273/2)
c i 1025/2 BW (JP09461/1)
c i 1010/4 BW (JP09829/5)
c i 1035/2 BW (JP09462/1)
c i 1015/4 BW (JP09830/5)
c i 1008/2 ME (JP43131/0)
c i 1025/4 BW (JP09831/5)
c i 1008/2 M (JP43132/0)
c i 1020/2 M (JP43133/0)

c i 1210/4 BW (JP09168/2)
c i 1225/2 BW (JP09171/2)
c i 1215/4 BW (JP09169/2)
c i 1235/2 BW (JP09172/2)
c i 1225/4 BW (JP09170/2)

Sa i g g a i k f i g af i de a d de f ka i g i de a d ed f ka i e e e i e

BRANDADF RD	NPD
VANDT THED, LUFTT THED	
- Va d hed	Be e
- L g hed	Be e
EFFEKTIVITET (L FTEVIRKNING)	
- P i g af fa e ff	Be e
- R i i g	Be e
- Mi . f e i a i ka a	Be e
- Mi . f deha ighed	Be e
- A gge ie i i ge e ga g	Be e
- Mi . e e	Be e
MEKANISK STYRKE	
- Sa ebeh de e b ee e g k e e abi e i a e de e de f b g i g	NPD
- Sa ebeh de e b ee e g k e e abi e i a e de e i b g i g	Be e
ST JNIVEAU	t 70 dB(A)
HOLDBARHED	
- k e abi e	Be e
- f e k i g	Be e
- eka i k ke	Be e
FARLIGE SUBSTANSER	NPD

CE 0197

JUNG PUMPEN G bH - I ie . 4-6 33803 S ei hage , G a

13

452.12.1509 - 453.12.1509

EN 12050-1:2001
Fekalieuppfordringsanläggning

c i 108/2 ME (JP09347/5)
c i 108/2 M (JP09346/5)
c i 120/2 M (JP09877/5)
c i 300 E (JP09496/0)

c i 400 E (JP09770/5)
c i 400 (JP00637/9)
c i 400 E (JP09324/5)
c i 400 (JP09322/9)

c i 510/4 BW (JP09191/1)
c i 525/2 BW (JP09194/1)
c i 515/4 BW (JP09192/1)
c i 535/2 BW (JP09195/1)
c i 525/4 BW (JP09193/1)
c i 508/2 ME (JP43128/0)
c i 508/2 M (JP43129/0)
c i 520/2 M (JP43130/0)

c i 1010/4 BWE (JP09273/2)
c i 1025/2 BW (JP09461/1)
c i 1010/4 BW (JP09829/5)
c i 1035/2 BW (JP09462/1)
c i 1015/4 BW (JP09830/5)
c i 1008/2 ME (JP43131/0)
c i 1025/4 BW (JP09831/5)
c i 1008/2 M (JP43132/0)
c i 1020/2 M (JP43133/0)

c i 1210/4 BW (JP09168/2)
c i 1225/2 BW (JP09171/2)
c i 1215/4 BW (JP09169/2)
c i 1235/2 BW (JP09172/2)
c i 1225/4 BW (JP09170/2)

Sa i g ch a i k f d i g a feka ie j a e ch feka ieha ig a e ia i bakaf de i

BRAND	NPD
VATTENTÄTHET, LUFTTÄTHET	
- Va e he	G dk d
- k he	G dk d
VERKAN (UPPFORDRINGSVERKAN)	
- Ma i g a fa a e	G dk d
- R a i g	G dk d
- L g a e i a i ed i g	G dk d
- L g a f de ha ighe	G dk d
- i g a ge g i a gg i ge	G dk d
- L g a	G dk d
MEKANISK H LLFASTHET	
- B f ga ch a i g beh a e k e a a-bi j e f a d i g a f b gg ade	NPD
- Sa i g beh a e k e a abi j e f a d-i g a f b gg ade	G dk d
BULLERNIV	t 70 dB(A)
H LLBARHET	
- De k e a abi j e	G dk d
- f e ka	G dk d
- De eka i ka h fa he e	G dk d
FARLIGA SUBSTANSER	NPD

CE 0197

JUNG PUMPEN G bH - I ie . 4-6 33803 S ei hage , G a

13

452.12.1509 - 453.12.1509

EN 12050-1:2001
Käymäläjäteveden nostolaite

c i 108/2 ME (JP09347/5)
c i 108/2 M (JP09346/5)
c i 120/2 M (JP09877/5)
c i 300 E (JP09496/0)

c i 400 E (JP09770/5)
c i 400 (JP00637/9)
c i 400 E (JP09324/5)
c i 400 (JP09322/9)

c i 510/4 BW (JP09191/1)
c i 525/2 BW (JP09194/1)
c i 515/4 BW (JP09192/1)
c i 535/2 BW (JP09195/1)
c i 525/4 BW (JP09193/1)
c i 508/2 ME (JP43128/0)
c i 508/2 M (JP43129/0)
c i 520/2 M (JP43130/0)

c i 1010/4 BWE (JP09273/2)
c i 1025/2 BW (JP09461/1)
c i 1010/4 BW (JP09829/5)
c i 1035/2 BW (JP09462/1)
c i 1015/4 BW (JP09830/5)
c i 1008/2 ME (JP43131/0)
c i 1025/4 BW (JP09831/5)
c i 1008/2 M (JP43132/0)
c i 1020/2 M (JP43133/0)

c i 1210/4 BW (JP09168/2)
c i 1225/2 BW (JP09171/2)
c i 1215/4 BW (JP09169/2)
c i 1235/2 BW (JP09172/2)
c i 1225/4 BW (JP09170/2)

Hä aa j e ede ja e a i j e ede k i e ja - aa i e a i e akai i a a e a

KÄYTTÄYTYMINEN TULIPALOSSA	NPD
VESITIIVIYS, ILMATIIVIYS	
- Ve i i i	H k
- Ha i i i	H k
TEHO (NOSTOVAIKUTUS)	
- Kii eide ai eide	H k
- ki ij	H k
- I j h je hi i j a	H k
- V hi i i	H k
- Lai ei aa hi i i e	H k
- V hi i h i a	H k
MEKAANINEN KESTÄVYYS	
- K i i ka a ja ake ee i e ak k - ake e k e a	NPD
- K i i ake ee i e ak k ake - e i	H k
MELUTASO	t 70 dB(A)
KESTÄVYYS	
- Rake ee i e ak	H k
- N ai	H k
- Mekaa i e	H k
VAARALLISET AINEET	NPD

CE 0197

JUNG PUMPEN G bH - I ie . 4-6 33803 ei hage , G a

13

452.12.1509 - 453.12.1509

EN 12050-1:2001
Instalacja przepompowni fekaliów

c i 108/2 ME (JP09347/5)
c i 120/2 M (JP09877/5)
c i 300 E (JP09496/0)

c i 400 E (JP09770/5)
c i 400 E (JP09324/5)

c i 510/4 BW (JP09191/1)
c i 515/4 BW (JP09192/1)
c i 525/4 BW (JP09193/1)
c i 508/2 M (JP43129/0)

c i 1010/4 BWE (JP09273/2)
c i 1010/4 BW (JP09829/5)
c i 1015/4 BW (JP09830/5)
c i 1025/4 BW (JP09831/5)

c i 108/2 M (JP09346/5)

c i 400 (JP00637/9)
c i 400 (JP09322/9)

c i 525/2 BW (JP09194/1)
c i 535/2 BW (JP09195/1)
c i 508/2 ME (JP43128/0)
c i 520/2 M (JP43130/0)

c i 1025/2 BW (JP09461/1)
c i 1035/2 BW (JP09462/1)
c i 1008/2 ME (JP43131/0)
c i 1008/2 M (JP43132/0)

CE 0197

JUNG PUMPEN G bH - I ie . 4-6 33803 S ei hage , G a

13

452.12.1509 - 453.12.1509

EN 12050-1:2001
Čerpacie stanice odpadových vôd s obsahom fekálnych splaškov

c i 108/2 ME (JP09347/5)
c i 108/2 M (JP09346/5)
c i 120/2 M (JP09877/5)
c i 300 E (JP09496/0)

c i 400 E (JP09770/5)
c i 400 (JP00637/9)
c i 400 E (JP09324/5)
c i 400 (JP09322/9)

c i 510/4 BW (JP09191/1)
c i 525/2 BW (JP09194/1)
c i 515/4 BW (JP09192/1)
c i 535/2 BW (JP09195/1)
c i 525/4 BW (JP09193/1)
c i 508/2 ME (JP43128/0)
c i 508/2 M (JP43129/0)
c i 520/2 M (JP43130/0)

c i 1010/4 BWE (JP09273/2)
c i 1025/2 BW (JP09461/1)
c i 1010/4 BW (JP09829/5)
c i 1035/2 BW (JP09462/1)
c i 1015/4 BW (JP09830/5)
c i 1008/2 ME (JP43131/0)
c i 1025/4 BW (JP09831/5)
c i 1008/2 M (JP43132/0)
c i 1020/2 M (JP43133/0)

c i 1210/4 BW (JP09168/2)
c i 1225/2 BW (JP09171/2)
c i 1215/4 BW (JP09169/2)
c i 1235/2 BW (JP09172/2)
c i 1225/4 BW (JP09170/2)

Zb a a ick ° a ie d ad ch d be fek ch a d ad ch d b ah fek ch a k ed c e ia

REAKCIA P AS PO IARU	NPD
VODOTESNOS , VZDUCHOTESNOS	
- d e	iad
- ach be e	iad
INNOS INOK SANIA)	
- d a a e ch a c	iad
- b jk	iad
- i i e ac ch ede	iad
- i i a ch ie	iad
- i i iech d	iad
- i i bje	iad
MECHANICK PEVNOS	
- a k a abi a be ej d b e a ie i d	NPD
- k a abi a be ej d b e a ie ci d	iad
HLADINA HLUKU	t 70 dB (A)
TRVANLIVOS	
- k ej abi	iad
- ed aj ch i k	iad
- echa ickej e i	iad
NEBEZPE N° L TKY	NPD

CE 0197

JUNG PUMPEN G bH - I ie . 4-6 33803 S ei hage , G a

13

452.12.1509 - 453.12.1509

EN 12050-1:2001
Fekáliatartalmú szennyvizek átemelői

c i 108/2 ME (JP09347/5)
c i 108/2 M (JP09346/5)
c i 120/2 M (JP09877/5)
c i 300 E (JP09496/0)

c i 400 E (JP09770/5)
c i 400 (JP00637/9)
c i 400 E (JP09324/5)
c i 400 (JP09322/9)

c i 510/4 BW (JP09191/1)
c i 525/2 BW (JP09194/1)
c i 515/4 BW (JP09192/1)
c i 535/2 BW (JP09195/1)
c i 525/4 BW (JP09193/1)
c i 508/2 ME (JP43128/0)
c i 508/2 M (JP43129/0)
c i 520/2 M (JP43130/0)

c i 1010/4 BWE (JP09273/2)
c i 1025/2 BW (JP09461/1)
c i 1010/4 BW (JP09829/5)
c i 1035/2 BW (JP09462/1)
c i 1015/4 BW (JP09830/5)
c i 1008/2 ME (JP43131/0)
c i 1025/4 BW (JP09831/5)
c i 1008/2 M (JP43132/0)
c i 1020/2 M (JP43133/0)

c i 1210/4 BW (JP09168/2)
c i 1225/2 BW (JP09171/2)
c i 1215/4 BW (JP09169/2)
c i 1235/2 BW (JP09172/2)
c i 1225/4 BW (JP09170/2)

Fek ia e e e fek ia a e e g e e- e á i a d i i fe

VISELKED° S TŤ Z ESET° N	NPD
V Z LL S G, L° G TERESZT° S	
- V ž g	Megfe e
- S ag e e g	Megfe e
HAT° KONYS G (EME HAT S)	
- S i d a ag k ž ž a	Megfe e
- C c a ak ž k	Megfe e
- A e e e kek i i ž i e ei	Megfe e
- A a ž i i ž i ebe ge	Megfe e
- A be e de abad, i i ž i ž e e	Megfe e
- Mi i ž i ha e	Megfe e
MECHANIKAI SZIL RDS G	
- A g j a ž he he ge k ž i abi j ž- a e eke k i ha ž a h	NPD
- A g j a ž k ž i abi j ž a e eke be i ha ž a h	Megfe e
ZAJSZINT	t 70 dB(A)
TART SS G	
- a k ž i abi j ž a ž ga	Megfe e
- a e e ha ž a ž ga	Megfe e
- a echa ikai i ž d ž g a ž ga	Megfe e
VESZ° LYES ANYAGOK	NPD

CE 0197

JUNG PUMPEN G bH - I ie . 4-6 33803 ei hage , G a

13

452.12.1509 - 453.12.1509

EN 12050-1:2001
Stație de pompare ape uzate cu materii fecale

c i 108/2 ME (JP09347/5)
c i 108/2 M (JP09346/5)
c i 120/2 M (JP09877/5)
c i 300 E (JP09496/0)

c i 400 E (JP09770/5)
c i 400 (JP00637/9)
c i 400 E (JP09324/5)
c i 400 (JP09322/9)

c i 510/4 BW (JP09191/1)
c i 525/2 BW (JP09194/1)
c i 515/4 BW (JP09192/1)
c i 535/2 BW (JP09195/1)
c i 525/4 BW (JP09193/1)
c i 508/2 ME (JP43128/0)
c i 508/2 M (JP43129/0)
c i 520/2 M (JP43130/0)

c i 1010/4 BWE (JP09273/2)
c i 1025/2 BW (JP09461/1)
c i 1010/4 BW (JP09829/5)
c i 1035/2 BW (JP09462/1)
c i 1015/4 BW (JP09830/5)
c i 1008/2 ME (JP43131/0)
c i 1025/4 BW (JP09831/5)
c i 1008/2 M (JP43132/0)
c i 1020/2 M (JP43133/0)

c i 1210/4 BW (JP09168/2)
c i 1225/2 BW (JP09171/2)
c i 1215/4 BW (JP09169/2)
c i 1235/2 BW (JP09172/2)
c i 1225/4 BW (JP09170/2)

C e e i ea de a e ii feca i a e a e ii feca e dea a i i a i ibi a e a e di i e de ca a i e

COMPORTAMENTUL N CAZ DE INCENDIU	NPD
IMPERMEABILITATE LA AP , ETAN EITATE LA AER	
- I eabi a e a a	R i
- a ei a e a i	R i
EFICACITATE (EFICIEN DE POMPARE)	
- a de ia e ide	R i
- Rac i ea	R i
- Di e i i i e a e c e de e i e	R i
- V e a de g e i i	R i
- ec ea i i ib a i a iei	R i
- Ca aci a ii abi i i	R i
REZISTEN A MECANIC	
- Ca aci a ea a i abi a ea a a e - i c e e ii ea af a c i	NPD
- abi a ea a a e i c e e ii ea i i c i	R i
NIVEL DE ZGOMOT	70 dB(A)
DURABILITATEA	
- abi a ea a	R i
- Eficie de e	R i
- Re i e a eca ic	R i
SUBSTAN E PERICULOASE	NPD

PENTAIR **JUNG PUMPEN**

EU-Konformitätserklärung
EU-Prohlášeni o shodě
EU-Overensstemmelseserklæring
EU-Declaration of Conformity
EU-Vaatimustenmukaisuusvakuutus

EU-Déclaration de Conformité
EU-Megfelelőségi nyilatkozat
EU-Dichiarazione di conformità
EU-Conformiteitsverklaring
EU-Deklaracja zgodności

EU-Declarație de conformitate
EU-Vyhlásenie o zhode
EU-Försäkran om överensstämmelse

DE · Richtlinien - Harmonisierte Normen
CS · Směrnice - Harmonizované normy
DA · Direktiv - Harmoniseret standard
EN · Directives - Harmonised standards
FI · Direktiivi - Yhdenmukaistettu standardi
FR · Directives - Normes harmonisées
HU · Irányelve - Harmonizá szabványok
IT · Direttive - Norme armonizzate
NL · Richtlijnen - Geharmoniseerde normen
PL · Dyrektywy - Normy zharmonizowane
RO · Directivă - Norme coroborate
SK · Smernice - Harmonizované normy
SV · Direktiv - Harmoniserade normer

- **2006/42/EG** (MD) **EN 809:1998/AC:2010, EN ISO 12100:2010, EN 60335-1:2012/AC:2014**
- **2011/65/EU** (RoHS)
- **2014/30/EU** (EMC) **EN 55014-1:2006/A2:2011, EN 55014-2:1997/A2:2008, EN 61000-3-2:2014, EN 61000-3-3:2013**
- **2014/34/EU** (ATEX) **EN 1127-1:2011**

JUNG PUMPEN GmbH - Industriestr. 4-6 - 33803 Steinhagen - Germany - www.jung-pumpen.de

DE · Wir erklären in alleiniger Verantwortung, dass das Produkt den aufgeführten Richtlinien entspricht.
CS · Prohlašujeme na svou výlučnou odpovědnost, že výrobek odpovídá jmenovaným směrnicím.
DA · Vi erklærer under ansvar at produktet i overensstemmelse med de retningslinjer
EN · We hereby declare, under our sole responsibility, that the product is in accordance with the specified Directives.
FI · Me vakuutamme omalla vastuullamme, että tuote täyttää ohjeita.
FR · Nous déclarons sous notre propre responsabilité que le produit répond aux directives.
HU · Kizárólagos felelősségünk tudatában kijelentjük, hogy ez a termék megfelel az Európai Unió fentnevezett irányelveinek.
IT · Noi dichiariamo sotto la nostra esclusiva responsabilità che il prodotto è conforme alle direttive citate
NL · Wij verklaren geheel onder eigen verantwoordelijkheid dat het product voldoet aan de gestelde richtlijnen.
PL · Z pełną odpowiedzialnością oświadczamy, że produkt odpowiada postanowieniom wymienionych dyrektyw.
RO · Declarăm pe proprie răspundere că produsul corespunde normelor prevăzute de directivele mai sus menționate.
SK · Na výlučnú zodpovednosť vyhlasujeme, že výrobok spĺňa požiadavky uvedených smerníc.
SV · Vi försäkrar att produkten på vårt ansvar är utförd enligt gällande riktlinjer.

compli 300 E (JP09496/0)
compli 400 E (JP09770/5)
compli 400 E (JP09324/5)
compli 400 (JP00637/9)
compli 400 (JP09322/9)
compli 510/4 BW (JP09191/1)
compli 515/4 BW (JP09192/1)
compli 525/4 BW (JP09193/1)
compli 525/2 BW (JP09194/1)
compli 535/2 BW (JP09195/1)
compli 108/2 ME (JP09347/5)
compli 108/2 M (JP09346/5)
compli 120/2 M (JP09877/5)
compli 508/2 ME (JP43128/0)
compli 508/2 M (JP43129/0)
compli 520/2 M (JP43130/0)

DE · Weitere normative Dokumente CS · Jinými normativními dokumenty DA · Andre normative dokumenter EN · Other normative documents FI · Muiden normien FR · Autres documents normatifs HU · Egyéb szabályozó dokumentumokban leírtaknak IT · Altri documenti normativi NL · Verdere normatieve documenten PL · Innymi dokumentami normatywnymi RO · Alte acte normative SV · Vidare normerande dokument SK · Iným záväzným dokumentom:

EN 50274:2002/AC:2009,
EN 60335-2-41:2003/A2:2010,
TRBS 2153, CLC/TR 50404

DE · Bevollmächtigter für technische Dokumentation CS · Oprávněná osoba pro technickou dokumentaci DA · Autoriseret person for teknisk dokumentation EN · Authorized person for technical documentation FI · Valtuutettu henkilö tekninen dokumentaatio FR · Personne autorisée à la documentation technique HU · Hivatalos személy műszaki dokumentáció IT · Persona abilitata per la documentazione tecnica NL · Bevoegd persoon voor technische documentatie PL · Pełnomocnik ds. dokumentacji technicznej RO · Persoană autorizată pentru documentatiei tehnice SV · Auktoriserad person för teknisk dokumentation SK · Oprávnená osoba pre technickú dokumentáciu:

JUNG PUMPEN - Stefan Sirges - Industriestr. 4-6 - 33803 Steinhagen

Steinhagen, 10-01-2017

Stefan Sirges, General Manager

i.V.
Rüdiger Rokohl, Sales Manager

CE 352-13-1701

PENTAIR **JUNG PUMPEN**

EU-Konformitätserklärung
EU-Prohlášeni o shodě
EU-Overensstemmelseserklæring
EU-Declaration of Conformity
EU-Vaatimustenmukaisuusvakuutus

EU-Déclaration de Conformité
EU-Megfelelöségi nyilatkozat
EU-Dichiarazione di conformità
EU-Conformiteitsverklaring
EU-Deklaracja zgodności

EU-Declarație de conformitate
EU-Vyhlásenie o zhode
EU-Försäkran om överensstämmelse

DE · Richtlinien - Harmonisierte Normen
CS · Směrnice - Harmonizované normy
DA · Direktiv - Harmoniseret standard
EN · Directives - Harmonised standards
FI · Direktiivi - Yhdenmukaistettu standardi
FR · Directives - Normes harmonisées
HU · Irányelve - Harmonizá szabványok
IT · Direttive - Norme armonizzate
NL · Richtlijnen - Geharmoniseerde normen
PL · Dyrektywy - Normy zharmonizowane
RO · Directivă - Norme coroborate
SK · Smernice - Harmonizované normy
SV · Direktiv - Harmoniserade normer

• **2006/42/EG**	(MD)	**EN 809:1998/AC:2010, EN ISO 12100:2010, EN 60335-1:2012/AC:2014**
• **2011/65/EU**	(RoHS)	
• **2014/30/EU**	(EMC)	**EN 55014-1:2006/A2:2011, EN 55014-2:1997/A2:2008, EN 61000-3-2:2014, EN 61000-3-3:2013**
• **2014/34/EU**	(ATEX)	**EN 1127-1:2011**

JUNG PUMPEN GmbH - Industriestr. 4-6 - 33803 Steinhagen - Germany - www.jung-pumpen.de

DE · Wir erklären in alleiniger Verantwortung, dass das Produkt den aufgeführten Richtlinien entspricht.
CS · Prohlašujeme na svou výlučnou odpovědnost, že výrobek odpovídá jmenovaným směrnicím.
DA · Vi erklærer under ansvar at produktet i overensstemmelse med de retningslinjer
EN · We hereby declare, under our sole responsibility, that the product is in accordance with the specified Directives.
FI · Me vakuutamme omalla vastuullamme, että tuote täyttää ohjeita.
FR · Nous déclarons sous notre propre responsabilité que le produit répond aux directives.
HU · Kizárólagos felelősségünk tudatában kijelentjük, hogy ez a termék megfelel az Európai Unió fentnevezett irányelveinek.
IT · Noi dichiariamo sotto la nostra esclusiva responsabilità che il prodotto è conforme alle direttive citate
NL · Wij verklaren geheel onder eigen verantwoordelijkheid dat het product voldoet aan de gestelde richtlijnen.
PL · Z pełną odpowiedzialnością oświadczamy, że produkt odpowiada postanowieniom wymienionych dyrektyw.
RO · Declarăm pe proprie răspundere că produsul corespunde normelor prevăzute de directivele mai sus menționate.
SK · Na výlučnú zodpovednosť vyhlasujeme, že výrobok spĺňa požiadavky uvedených smerníc.
SV · Vi försäkrar att produkten på vårt ansvar är utförd enligt gällande riktlinjer.

compli 1010/4 BWE (JP09273/2)
compli 1010/4 BW (JP09829/5)
compli 1015/4 BW (JP09830/5)
compli 1025/4 BW (JP09831/5)
compli 1025/2 BW (JP09461/1)
compli 1035/2 BW (JP09462/1)
compli 1008/2 ME (JP43131)
compli 1008/2 M (JP43132)
compli 1020/2 M (JP43133)
compli 1210/4 BW (JP09168/2)
compli 1215/4 BW (JP09169/2)
compli 1225/4 BW (JP09170/2)
compli 1225/2 BW (JP09171/2)
compli 1235/2 BW (JP09172/2)
compli 1525/4 C1 (JP09181/1)
compli 1535/4 C1 (JP09182/1)
compli 1555/4 C5 (JP09183/1)
compli 1575/4 C5 (JP09184/1)
compli 1575/4 B6 (JP09185/1)
compli 1535/2 B2 (JP45933)
compli 1555/2 B2 (JP45934)
compli 1575/2 B5 (JP45141/1)
compli 15100/2 B5 (JP45142/1)
compli 15200/2 B6 (JP45935)
compli 2525/4 C1 (JP09186/1)
compli 2535/4 C1 (JP09187/1)
compli 2555/4 C5 (JP09188/1)
compli 2575/4 C5 (JP09189/1)
compli 2575/4 B6 (JP09190/1)
compli 2535/2 B2 (JP45936)
compli 2555/2 B2 (JP45937)
compli 2575/2 B5 (JP45938)
compli 25100/2 B5 (JP45939)
compli 25200/2 B6 (JP45940)

DE · Weitere normative Dokumente CS · Jinými normativními dokumenty DA · Andre normative dokumenter EN · Other normative documents FI · Muiden normien FR · Autres documents normatifs HU · Egyéb szabályozó dokumentumokban leírtaknak IT · Altri documenti normativi NL · Verdere normatieve documenten PL · Innymi dokumentami normatywnymi RO · Alte acte normative SV · Vidare normerande dokument SK · Iným záväzným dokumentom:

EN 50274:2002/AC:2009,
EN 60335-2-41:2003/A2:2010,
TRBS 2153, CLC/TR 50404

DE · Bevollmächtigter für technische Dokumentation CS · Oprávněná osoba pro technickou dokumentaci DA · Autoriseret person for teknisk dokumentation EN · Authorized person for technical documentation FI · Valtuutettu henkilö tekninen dokumentaatio FR · Personne autorisée à la documentation technique HU · Hivatalos személy műszaki dokumentáció IT · Persona abilitata per la documentazione tecnica NL · Bevoegd persoon voor technische documentatie PL · Pełnomocnik ds. dokumentacji technicznej RO · Persoană autorizată pentru documentatiei tehnice SV · Auktoriserad person för teknisk dokumentation SK · Oprávnená osoba pre technickú dokumentáciu:

JUNG PUMPEN - Stefan Sirges - Industriestr. 4-6 - 33803 Steinhagen

Steinhagen, 10-01-2017

Stefan Sirges, General Manager

i.V.
Rüdiger Rokohl, Sales Manager

CE 353-14-1701

PENTAIR

JUNG PUMPEN G bH - I ie . 4-6 - 33803 S ei hage - D ch a d
Te . +49 5204 170 - Fa +49 5204 80368 - eMai kd g e .de

PENTAIR WATER ITALY S - Via Ma acci , 13 - 56010 g a - Pi a - a ia
Te . +39 050 716 111 - Fa +39 050 716 801 - eMai : i f g e .

PENTAIR WATER POLSKA S . . . P 21 - 41-200 S iec - P ka
Te . +48 32 295 1200 - Fa +48 32 295 1201 i f g e e .c