JUNG PUMPEN COMPLI

10 /2l	10 /2l	120/2l		
300				
400	400			
0 /2l	0 /2l	20/2l		
10/4	1 /4	2 /4	2 /2	3 /2
100 /2l	100 /2l	1020/2l	1010/4	
1010/4	101 /4	102 /4	102 /2	103 /2
1210/4	121 /4	122 /4	122 /2	123 /2

DE O igi a -Be iebta ei g

EN I t c iL Ma a

FR I t c iL t de te ice

IT It i L i e ' t L

NL Geb ikt ha d eidi g

PL I t kcja ekt La acji

CZ N Ž Ld L L L L

SK N Ž Ld a e Ž d k

HU Ú e e e ti a.

RO Ma a de i i a e

ZH

EINSATZ

Die tecke fe ige E ka ie hebea age çL i ti d LGÄ Ba a , ge f d eig e tlich Hebe ,L Ab tte a tTie e - d U i aa age tL ie ,L h ti che Sch a tte i de b iche Bei e g ge .

Die Beh e ti d be f ba i ei e a . H he ,L 2 WS d ei e Da e ,L gt e t 7 Tage .

Die S e e g it ich be f ba , abe t i a tte getch ach IP 44.

Bei ,tt tch if t ige I t a ai,L d bet i gtge e Ei ta e f die S e e g die Sch a fL de ge de EMC-Rich ie 2014/30/EU d it f de Ei ta i h tliche Be eich a ffe i che Sh,L e tt g gt e geeig e. Bei A tch tt a ei l d t ie e i e ha b ei et l d t iebeh iebet i ei e Sh,L e tt g g a t eige e H,Lchtta gt ha tfL a t it .U. i heiche de Sh fet igkei ech e .

Bei Ei ta de A age tte die je ei ige a,L a e Gete e, V tch if e tL ie die h iche Bet i ge ei geha e e de , ie .B.

- Ab tte hebea age f die Geh de d G dt ckte tte g (.B. i E h,L a EN 12050 d 12056)
- E ich e ,L Nide t a gta age (.B. i De tch a d VDE 0100)
- Sice hei d A bei t i e (.B. i De tch a d Be SichV d BGR 500)
- Sice hei i ab tte ech itche A age (.B. i De tch a d GUV-V C5, GUV-R 104, GUV-R 126)
- E ek itche A age d Be iebt i e (.B. i De tch a d GUV-V A3)
- E ,tt,L tch EN 60079-0, EN 60079-1, EN 60079-14, EN 60079-17 d EN 1127-1

Lieferumfang

- Beh e i P e( ) d Ke fa tch f de Z af
- Red ie t ck DN 150 / DN 100 f çL i 500 d 1000
- be tchieb ffe f die L f g (çL i 1200 e at itche Ve bi d ge i Sche e)
- A tch tt fa tch f die D ckei g
- e at itche Ve bi d g i Sche e f die D ckei g
- S eckdich g(e) f die Ha d e b a e,L de ei e e Z af DN 50
- Befet ig gt a e ia f de Beh e
- R ckt ch agk a e f die D ckei g (çL i 300, 500, 1000 d 1200)
- S e e g (ich çL i 300)

Betriebsart: Aussetzbetrieb S3, siehe techn. Daten

EINBAU

Die Hebea age tt a f iebtt tiche d h eit ehe d ei geba e de . Nebe d be a e bedie e de d e de Tei e tt ei A bei t a ,L i det e t 60 c B ei eb . H he ,L ha de tei .

L f g: Die L f g tei g tt be Dach gef h e de .

Z af: I Z af ,t de Beh e tt ei Sch a tte tchiebe a gt d e de .

D ckei g: Hi e de R ckt ch agk a e i de D ckei g tt ei ei e Sch a tte tchiebe a gt d e de . It die R ckt ch agk a e ich i Liefe fa g de A age e ha e , tt hie ei EN-ge f f de R ckf tt e hi de e ei geba e de .

Die D ckei g tt i ei e Sch eife be die h iche R ckt a ebe e gef h e de .

F die E tte g de A fte gt a et it ei P e t f ,t tehe .

ACHTUNG! A e Sch a be , die h Befet ig g ,L Ei e ei e a Beh e die e , d fe h i ei e a . D eh ,L e , ,L 6 N a ge ,Lge e de .

Montage Behälter

De Schiebe i Z af (Z beh h) tch ie e , Wattte ei h i H e d de M,L sage e hi de .

compli 300. De ge tch e Z af DN 100, tei ich,tde ,Lbe i ei e L,Lchtge 102,tde ei e S ichtge a de Ma kie g ff e de ga e . De bei iege de Ke fa tch i de Sechtka tch a be a Z af,tck befet ige .

Die Wi ke Ve a ke de A age a de Beh e tch a be dda die A age i de Ke fa tch bit A tch ag a f dat Z a ,Lh tchiebe .

Da die Ma kie ge f die B,Lde d be a eich e d h,Lh e dde D be ei te e .

Je ka de Ke fa tch fet ge,Lge e de ddie A age i de H,L tch a be d Scheibe a B,Lde e a ke e de .

Alle anderen compli. Hebea age i de Ke fa tch bit A tch ag a f dat Z a ,Lh tchiebe da t ich e .

S,L ei tei iche Z af DN 150 ge e de , tL tt e e t i ei e L,Lchtge 152 a de Ma kie g ge ff e d e ga e e de . De S a da d a f tt da i de Ve tch tte (Z beh h) e tch,Ltte d dat Ei tcha i ea e fet ge eg e de .

Hinweis. Bei de çL i 500 d 1000 ka de Z af ,L DN 150 a f DN 100 e i ge, e de , e dat bei iege de Red ie t ck e t i de Ke fa tch ei ge te e h d.

Die Sechtka tch a be de t Ke fa tch et fet a iehe .

L che f die B,Lde befet ig g de t Beh e ta eich e d h,Lh e .

H,L tch a be i Scheibe d D be ta e d ch die Beh e h,Lh g t ecke d fet tch a be .

ACHTUNG! Die Sch a be h tL fet ie he , dat tt ich de Beh e ich e f,tL t bet eh, die Gefah ei e U dich igkei .

Bei de A age de Ba eihe çL i 1200 h d de Beh e t ich ,tch i ei tei iche Wi ke befet ig .

Montage Lüftung

Die L f g tei g i de be tchieb f fe DN 70 ech t,Lbe a Beh e a tch ie e d be Dach f h e .

Bei de çL i 1200 de ,Lbe e h ech e S e 78 a de Ma kie g abtch eide de ga e . Je di e L f g tei g i de e at itche Ve bi d g DN 70 a tch ie e d be Dach f h e .

Montage Druckleitung

A f de Abga gtfa tch ,L ie e :

1. R ckt ch agk a e (e ich Liefe fa g)
2. Abt e h tchiebe (Z beh h)
3. A tch tt fa tch d
4. i e at itche Ve bi d g die D ckei g a tch ie e d i ei e Sch eife be die h iche R ckt a ebe e f h e .

Anschluss DN 50 vertikel zur Notentsorgung

Die t A tch tt h d A tch tt ei e Ha d e b a e ge .

De S e a de Ma kie g i ei e L,Lchtge ff e de ga e .

Die S eckdich g 58/50 ei te e .

Z a h,Lh i A e - 50 d ch die S eckdich g i de Beh e tchiebe . De Abt a d Beh e h,Lde tL e 50 be age .

Die Ha d e b a eg g ich a de Wa d befet ige , i de ei ge tch,Lbe e R,Lh e bi de dda die D ckei g de Ha d e b a ea tch ie e . A ch hie tt die D ckei g i ei e Sch eife be die h iche R ckt a ebe e gef h e de .

Zusatzzulauf DN 50 horizontal

Die ,t gefe ige N f de t iche Z af i ei e L,Lchk eitt ge ff e d die e ga e .

Die S eckdich g 58/50 ei te e .

Z a h,Lh i A e - 50 d ch die S eckdich g i de Beh e tchiebe .

ACHTUNG! Die A tch tt ei ge a de ied ige tei iche Z fe de çL i

300 ti d ; g icht ahe a de A age i ei e tLge a e A ta hLge e te-
he . Die e BLge tLt i de e tLei e H;he ,L 180 itche RLhtLhe d
A fLe ebe e habe . D ch L f ,LtLe i de A tch ttLei g ka et Ab a f ,L-
b e e d R ckta kL e . U die e R ckta e eide , it die Z a fei g
i ih e HLch k e (fe . Die L f-
s gtLei g ka a die Beh e (f g
a getch,LttLe e de .

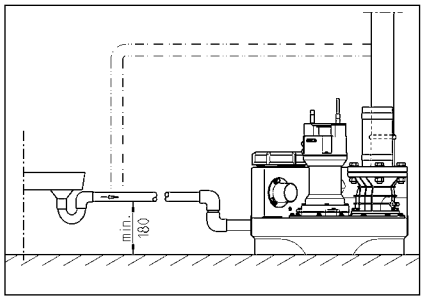

ELEKTRO-ANSCHLUSS

N h ei e E ek h,Lfachk af da f a
P e, Se cke ,Lde Se e g
E ek h,La bei e ,Lt eh e .

V t jede A bei de Ne tecke de
A age iehe d tiche t e e ,
da tLt die A age ,L a de e Pe tL-
e ich iede e S a g getes e-
de ka .

ACHTUNG! Ne tecke ie a t i t Wa tLt ege ! E e e ei d i ge de t Wa tLte ka
S ; ge d Sch de f ch e .

Die je ei t g(ige N t e (.B. EN), a-
de tLt e ifitche V t tch if e (.B. VDE)
tL ie die V t tch if e de ; iche Ve tLt-
g gLt e be eibe ti d beach e .

Be iebtLt a g beach e (tiehe T e-
tichi d)!

Die A age bet i e ei e Ni ea tcha g,
die die P e, abh gig ,L Wa tLte ta d,
ei - b . abtcha e. De Pie ,L de ei ge-
ba e A a a age tig a itLt , da tLt ei e
F k ,L tLt ; g ,t ieg , a ch e die t
h ,t(be gehe d it .

It die P e a ge ,t de , h d tie
d ch de Wick g the , Lta e abge-
tcha e. V t de Bet ei ige de S ; gL-
h tache tLt de Ne tecke ge ,Lge e-
de , da die P e tL t ach de Abk(he
te bt ; ig iede ei tcha e. Ei e d ek e
S ; e d ge f Lg ich .

Anlagen in Wechselstrom

Die A age da f h a ei e ,t tch if t ; ig
i ta ie e Se cke ,Lte a getch,LttLe e-
de , die tich i ei e h ,Lcke e Ra ,Lbe-
ha b de R ckta ebe e befi de d i 16
A (ge) abgetiche , it .

Anlagen in Drehstrom

F ch de E ek h,La tch tLt de Hebea age
it ei e ,t tch if t ; ig i ta ie e 5-,L-
ige CEE-Se cke ,Lte ,t tehe , die tich i
ei e h ,Lcke e Ra ,Lbe ha b de R ck-
ta ebe e befi de (3/N/PE 230/400 V).

ACHTUNG! A tV t tiche ge f ch die A-
ge ti d h ; ge Siche ge ,Lde A ,La-
e i C-Cha ake it ik ei te e .

Montage der Steuerung (nicht compli 300)

Die S e e g h i h ,Lcke e R e
,Lbe ha b de R ckta ebe e be eibe d
da tLt Geh te t e t getch,LttLe ha e . Die
S e e g t tLt g g ich tei , da i
ei e K L h,L e jede ei ; g ich it . H he
L fe ch igkei d Sch i a tLte ka die
S e e g e t ; he .

Schaltniveaus

Die Ei - d A t tcha k e ti d ab We k
f ch die S a da d a fh;he de je ei ige
A age ei ge t e s .

S L e Sie ei e a de e Z a fh;he ; he ,
t L (t te Sie de Ei tcha k e de-
fi ie e (ich g L i 300), da et tLt t e s .
ei e R ckta i Z a f k L e ka .

Die a de e Scha k e f ch A a (+2 c)
d bei D L e a age S i e at (+4 c)
e de ,L de S e e g da a g L a itch
e t eche d e gete s .

Einschaltniveau neu festlegen (nicht compli 300)

Die A age ,t(be gehe d t i te e , Ha d-
0-A ,L a ik-Scha e a f "0" t e e . Dat
J t ie e det Ei tcha k e t ef Lg i
M ld "A a,Lga t e e K1" ech t tei ich
i de S e e g. E fe e Sie ,t(be ge-
he d die K a tich abdeck g det M ld t .

A f de A a,Lga t e e befi de tich d ei
Le ch di de , die i P1 - P2 - P3 be eich-
e ti d.

- P1 = Diag ,Ltef k L ,
- P2 e che = Wa tLte t a d ieg (be
A t tcha i ea abe ,Lch e Ei -
tcha i ea
- P3 e che = Wa tLte t a d ha Ei -
tcha i ea e eich

F e Sie de Sa e beh e de bit h U-
e ka e det Z a ft i Wa tLte . Et da f h
P2 e che , e a ch P3 e che , t t
achge ege s e de :

D ehe Sie die k ei e S e tch a be e-
ha b ,L P1 ei bit ei U d eh ge i
Uh eige ti . Je de Sch i e i
Beh e e de A t tcha k a che
d iede a f tch i e a tte . Le che
P3 i e ,Lch, d ehe Sie die S e tch a be
ei e ei e U d eh
d a che de Sch i e e e s e .

Die e V t ga g tL a ge iede h L e bit P3
ich eh e che , da d ehe Sie die
S e tch a be ,t tLich ig i Gege h ei-
ge ti h ck, bit P3 ge ade iede e che-
e . De Ei tcha k it ge te s .

Alarmanlage

S ; gL ed ge e f Lge t L ,Lh ,L itch
a t a ch ak t itch. Die e ie ; ig e ab-
h gige A a a age e de M L t ; -
ge de P e h,L e LED, ich bei AD 00
d g L i 300). G eich ei ige e ; ei i e-
g ie e ak t itche A a . Die t ak t itche
Sig a ; t tLich h d ch S ; gt beteiLi-
g g,Lde ge e e abt e e .

L t tLt de M L age t , kei e ak t itche
K L ,L e de S ; e d g , tLt ka dat
A a tig a (be de , Le ia h eie K L -
ak (K e e 40 d 41) a f de P a i e
g L i 300 i Se cke) ei e ge f h e-
de . De Sch ie e k L ak de Sa e t ; -
h g it a . i 5A / 250V AC be a t ba . De
K L ak ; ff e ach S ; gt beteiLig g.

Akku für Alarmanlage (nicht compli 300)

Die A a ei h ich g it t ie e ; ig e-
abh gig d.h. i Fa e ei et S L a tfa t
ka kei H ch a t a a a t ge ; t e-
de . U die A a a age a ch bei S L -
a t fa f k L t t hig ha e , t t ei
Akk ei ge te s e de . K a tich (; ff e .
Akk a A t tch t t ci a t chie e da
, t t ge te he e P a a f de P a i e i de
, t ha de e Kabe bi de befe t ige . Die t
ka die A a a age bei Da e a a f
ca. 1 S de i S L e t t ge .

Nach Ne t a g t iede keh h d de
Akk a ,L a itch iede a fge ade . Ei
e ade e Akk it i e ha b ,L ca. 24
S de be iebtbe ei , V L ad g it ach
ca. 100 S de e eich .

F k L t t higkei det Akk t ege ; ig
h (fe ! Da die Ne t a g abtcha e
d ei e H ch a t t e d g a t ; te . Die
La ; ke det ak t itche A a t da f t ich
(be eh e e Mi e ich e t e ich e-
i ge . Die Lebe da e ieg bei ca. 5 Jah-
e . Ei t e da a f de Akk ,L ie e
d ach 5 Jah e , t t t g ich a t echte .

N h 9V-Akk e e de ! Bei Ve-
e d g ,L h,Lcke ba e ie be-
t eh E ,Lt L tgefah !

Betriebsstundenzähler

O ,L a ka ei Be iebtLt de ; h e i
die S e e g ei ge te e de (ich g L
i 300). Hie die A t ich (t te det Be iebt-
Lt de ; h e t a f ca. 8 k e da f
de P a i e a P a BSZ i die 4 B chte
t ecke . Fa t ach de e e e Ei tcha-
e de A age kei e A ige e f Lg , t t
de Be iebtLt de ; h e 180 ged eh
e de .

munauf ÜETű ÜETű ÜETű 163 1 4.3 th Span /MCID 718 BDC ŰBTű/T1 1 Tfű-0.0

Qualification and training of personnel

SAFETY INSTRUCTIONS

ATTENTION!

AREAS OF APPLICATION

The head pieces are certified and tested by the LGA certified and tested by the LGA in accordance with the applicable standards.

The pumps are designed for 2 pole motors and are tested in accordance with DIN 1940.

The pump motors are designed in accordance with IP 44.

If installed in the vicinity of high-voltage equipment, the pumps meet the requirements of the EMC Directive 2014/30/EU and the applicable electromagnetic compatibility standards. When pumps are installed in the vicinity of high-voltage equipment, it must be ensured that sufficient distance is maintained between the pump and the high-voltage equipment.

When using the pumps in areas subject to explosion hazards, the following standards must be adhered to:

- Separating devices for explosion hazard areas (e.g. EN 12050 and 12056 in DE)
- Installation regulations (e.g. VDE 0100 in Germany)
- Safety and working materials (e.g., BetrSichV and BGR 500 in Germany)
- Safety in operation rules (e.g., GUV-V C5, GUV-R 104 and GUV-R 126 in Germany)
- Mechanical engineering standards (e.g., GUV-V A3 in Germany)
- Explosion protection EN 60079-0, EN 60079-1, EN 60079-14, EN 60079-17 and EN 1127-1

Scope of supply

- Tank cover (plastic) and cable feed-through
- Reducer DN 150 / DN 100 for pumps 500 and 1000
- Silencer sleeve for discharge line (pumps 1200 require two sleeves)
- Pump support feet
- Fixing screws for the support feet
- Pipe clamp for the diameter range and additional DN 50
- Fixing material
- Non-return valve for the discharge line (pumps 300, 500, 1000 and 1200)
- Pump guide (only pumps 300)

Mode of operation: intermittent operation

e back- t he i e i t be e ed a t highe t i . The e ia i ie ca be c ec ed i he a k e ia i .

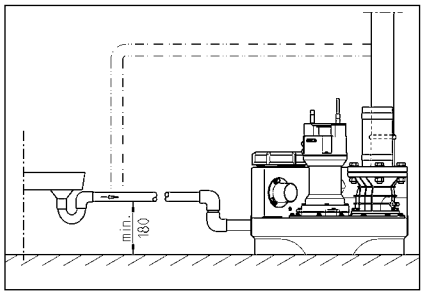

ELECTRICAL CONNECTION

O , a ified e ec ica a ca , e ec ica k he , he c k .

Bef e ca i g a , k, , he ai g ade e ha , he , e , be i ched, agai b a , e e e.

ATTENTION! Ne e he ai g i a e! If a e ge i he g, hi ca ca e af c i a da age.

The a da d a , icab e i each ca e (e.g. EN), he c , - ecific eg a i (e.g. VDE i Ge a), a d he eg a i , f he , ca e e , k, e a e be, b- e ed.

Obe e he, e a i g , age (ee he e a e)!

The i ha ea e e c , e ha i ch- e he , a d, ff de e di g , he, e- e , f he a e. A i eg a ed a e e bee i f he' ei, a af c i , e e if hi i , e .

If he , e heaa he , e c , d e he i di g he , a. Af e he , a ha i ched, ff he e, , , he ai g bef e e ed i g he fa , ti ce he de ice ca i ch i e f, agai a a ica if he , e' i i c- ec ed. A di ec af c i e age i ge a ed.

Alternating current (AC) units

O c ec he e ec ica, cke , ha ha e bee i a ed , e i a d , , ab e he back e e, i acc da ce i h he eg a i , a d a e fi ed i h ea a 16 A (de a) f e.

Three-phase current units

F , he e ec ica c ec i , f he e age di , a i , afi e , e CEE , e cke i e ed. Thi e be, ca ed i a d , ab e he back e e (3/N/PE 230/400 V).

Attention! O , -b, f e , a a - ic f e i h C cha ac e i ic a e, be ed a e-f e f he .

Installing the control unit (not compli 300)

O , e a e he c , i d , , e ab e he back e e, a dkee he h ti g c, ted, a a i e . The c , , i be ea i acce ib e, e abe, be checked a a i e. High h idi a d c de ai ca de , he c , e!

Switching levels

The i ch, a d i ch- ff , i ha e bee fac e e f he fa da d i e heigh f he a , e i

If , e ec a diffe e i e heigh he , e ede fi e he i ch, i (, c, - i 300) a , he i e back e e a , c- c h i he i e.

The, he i ch ig , i f he a (+2 c) a d, i he ca e, f d e i , ea k, ad (+4 c) a e he e e a , a ica b he c , i .

Redefining the switch-on level (not compli 300)

Sh d , he i e e e , a i a d e he Ma a-0-A , a ic i ch, 0 . The i ch, , i ca be adj ted ia he a a- , g e ea a K1 , d e, he high- ha d ide i he c , i . Re , e he, a a e c e, f he , d e e , a i .

O he a a, g e ea a he e a e h ee LED , abe ed P1, P2 a d P3.

- P1 = Diag , i f c i
- P2, = Wa e e highe ha i ch- ig, ff heigh b i , e ha i ch- ig, heigh
- P3, = Wa e e hat eached i ch- ig, e e

Fi he c ec i cha be h a e , he h , edge, f he i e, e i g. O P2 h d be . If P3 i a , a eadj e i be ade.

T he a adj ti g c e be ea h P1, gi i g, e, , f i c, ck i e. The ake he f, a i ch, i b e ge i be, he i ch- ff , i i he cha be a da , i f, a agai . If P3 i i , gi e he ad- g f, a agai . If P3 i i c, ck i e a d i b e ge he f, a i ch agai .

Re ea hi h, ced he i P3 i , , ge , i, he he adj ti g c e ca ef back i he a ic, ck i e d ec i he ea c , i he e P3 igh agai . The i ch, , i ha he bee e .

Alarm system

Ma f , c i e age a e gi, e b h, i- ca a e a ac , ica, . The a da d ai - de e de a a i e he e, , - g fa i he ed LED, , AD 00 g c i 300). A he a e i ea b i- ac , ica a d . Thi ac , ica a ca , be, ed, ff b e ed i g he fa , b , a deac a i g i .

If a ac , ica a , d be i a h, ia e a, he i a a i , ie e a, h d be e ia he , e ia- ee c ac (e i a 40 a d 41), he c c i bla d i he g i he cae, f c i 300). The , e ia- ee c ac, f he ce a ited a ca be , aded i h a i , f 5 A / 250 VAC. The c ac, e a fe he fa ha bee e edied.

Battery pack for alarm system (not compli 300)

The a de ice i ai - de e de i i a da d e i , i.e. i i , , ib e, h ig- ge a high- a e a a i he e e, f a , - e fai e. T e ab e he a de ice, k e e if he' i a , e fai e, a echa ge- ab e ba e ack be ted. O e, he a a e c e. C ec he ba e ack , he c ec i ci, a d e he e i ig cab e ie a ach i , he i e ded , i (G1), he PCB., The ba e ack ca - he a e i , e f ab , 1 h i ca e, f e a a .

Af e , e h , f he ai , age, he ba- e ack i cha ged agai a , a ica . A e ba e i ead f , e a i hi a h . 24 h i f cha ged af e ab , 100 h i .

Check he f c i , f he ba e ack a eg a i e a i! T d i , di c ec he i h, he ai a d higge a high- a e a a . The , e f he ac i ic ig a , be c e ig ica i ie e a e i d, ff e a i . The e ice ife i ab , 5, ea , N e, he i e , i da e, he ba e ack a d af e fi ea , he ba e ack h d be e aced a a eca i a ea e.

O e a 9V echa geab e ba e ! If d -ce ba e ie a e ted, he e i a da ge, f e , i !

Time meter

A , i a i e e ca be fi ed i he c , i j (, c i 300). T d , h, the e he c ec i , f he i e e a h . 8 a d i e he i , he f cke a , ca i BSZ, , he i ed c c i bla d. If he e i , i e e i dica i af e i chig, he i agai , a e, he i e e e h , gh 180 .

Shutting down the internal alarm buzzer

N c i 300. Re , e he ea ed j e (BRX/BRX1). T he e e, hej e f, ge- ig , a ach i a i , f he , - e i c ec .

External alarm buzzer (accessory)

O e he a i a e c e , he c , i j .

A addi a te a e ac ic 12 VDC tig- a a i ie ih ac he e c i , f , e ha 30 A ca be c ed , e i a - S+ a d -S- . The i e a a b e ca ei he be i ched, , ff.

decreased (the unit is blocked), the impeller must be checked for damage and replaced if necessary.

Utilization above the e.g. feed gauge, the cutting area between the cutting ring and the cutting edge can be readjusted. A cutting area of 0.2 mm must be observed.

Adjustment of the cutting clearance

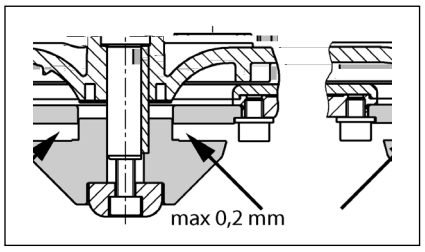

1. Block the cutting ring in the area of the cutting edge with a screwdriver.
2. Take off the cover ring, the cutting ring and the adjusting washer at the drive shaft. Attach the cover ring and the cutting ring again.
3. Block the cutting ring and adjust the gap between the cutting edge (see image 8N).
4. Check the readjustment and the cutting area again (max. 0.2 mm).

If the cutting area is too big, after the adjusting washer at the motor shaft. Set it 1-4 mm between each.

QUICK TIPS FOR REMEDYING FAULTS

The unit isn't working

- Check the air gap, the fuse and the grid for damage. Replace defective fuses only with the value! If the fuse triggers again, call a qualified electrician.
- There is a 2A gauge fuse for the 230/12V circuit board at the rear of the unit after disconnecting the 230V AC cable. Replace defective fuses only with the value!
- If the air gap cannot be adjusted, it must be replaced by the factory.
- If the flap switch is blocked, clean the impeller through the cutting area and the blockage.

If the alarm is triggered and the unit does not work:

- The alarm is triggered if the grid is blocked, for example the impeller is blocked. In this case, clean the impeller through the cutting area, the blockage.

Decreased pumping performance

- Check the throughput for the pressure line.
- If the pressure line is blocked, flush through with high pressure water.
- If the impeller is blocked, replace the pressure valve.
- If the air gap is too big, the pressure valve must be replaced by the factory customer service.
- If the pump is switched on but does not start, the motor must be replaced by the factory customer service.

Indicator "Drehfeld falsch" (Wrong rotating field) lights up

- Main phases are switched, two phases are missing. The pump must be checked by a qualified electrician.

Indicator "Störung Pumpe" (Pump failure) lights up (not compli 300)

- The motor protection switch has triggered (circuit breaker which switches off the current if an electric fault occurs). After the fault has been rectified, the motor must be switched on by a qualified electrician in the control cabinet.

Indicator "Hochwasser" (High water) lights up (not compli 300)

- Water in the sump, too high because of faulty pressure valve. Remove cause and switch the pump on/off in the pressure line to replace.

LED P1 on the analogue evaluator is permanently lit up (not compli 300)

- There is a fault in the pump. Call customer service.
- There is no water in the sump. Fill with water.
- Note: If the LED lights briefly after the pump starts, this is normal and no fault.

Pump "snores" and does not switch itself off (not compli 300)

- The switch-off point is too low.

Use the pressure valve to increase the pump output by opening the gate valve. Because of the increased pump output, the switch-off point is reached earlier. Readjust the switch-off point.

Attention! Max. 4 starts per hour (see chapter Readjusting the switch-off point).

Note: If the pump starts again immediately after switching off, the switch-off point must be set higher.

CONSIGNES DE SÉCURITÉ

ATTENTION!

Qualification du personnel

Travailler en étant soucieux de la sécurité

Consignes de sécurité pour l‘exploitant/ l‘utilisateur

Consignes de sécurité pour le montage, les travaux d‘inspection et de maintenance

Transformation et fabrication de pièces détachées sans concertation préalable

Formes de service interdites

Consignes concernant la prévention des accidents

UTILISATION

Le [illegible] de [illegible] age [illegible] ai [illegible] et [illegible] ca et [illegible] çL i [illegible] t b a che [illegible], a ce ifica [illegible] LGA [illegible] de de çL t [illegible] ç [illegible], e çL ie e a [illegible] e e age de t ea t et e [illegible], L e a ce de t [illegible] ie, et e [illegible] i [illegible], [illegible] t ai ti e de t ea t et çL et [illegible] i et a ec et i [illegible] e t habi e et.

Le t çL ec e [illegible] t t [illegible] L t b e t ibe t a ec e ha e [illegible] a . de 2 CE e e d [illegible], e de 7 jL [illegible] t a t.

L i de çL a de et a t t b e t ibe ai t et, [illegible], l g e çL [illegible] e et [illegible], L jec jL t de a te, L IP44.

P L [illegible] e i t a a jL [illegible] g e e a [illegible] e e i i t a jL çL f [illegible] e, i de çL a de [illegible], L d a e ige cet de [illegible], L ec jL de a d [illegible] ec i e EMC 2014/30/EU e çL ie e i [illegible] e e jL e habi a i d i d e a ec e çL e jL t [illegible] e t ea ec [illegible] i e bic. E cat de b a che e [illegible] t ea i d t [illegible] ie a t ei d e e [illegible], L a jL i d t [illegible] ie e a ec e a i e a jL ec [illegible] i e e [illegible], L e a ce d [illegible], L [illegible] e a f [illegible] a e [illegible] ha e e t jL, i fa [illegible] t a e d e, e [illegible] e-a [illegible] et, e [illegible], t it- a ce de t e [illegible], [illegible] ba jL t i f fi t a e.

L [illegible] t de i i t a jL de t , L t et, i et çL cet- ta [illegible] e d, L b t e [illegible] e et diff [illegible] e e t, L i t a jL- a et, et d [illegible] ec i et a i t i e et di t, L t i- jL t, L ca et, çL e a e.

- Le t , L t et de [illegible] e e age de t ea t et , L [illegible] a t t ai i t t e e de t e [illegible] de t b i e t (a [illegible] e . e E [illegible], L e EN 12050 e 12056)
- La [illegible] a i t a jL di t a jL t t batte e- t jL (a [illegible] e . e A e ag e VDE 0100)
- S c [illegible] i e e i e e (a [illegible] e . e A e- ag e a [illegible] ge e a jL t [illegible] a t c [illegible] i, da t et e e [illegible] e i t et "Be SichV" e BGR 500)
- S c [illegible] i, da t et t et , L t et de ech i e de a t et (a [illegible] e . e A e ag e GUV- V C5, GUV-R 104, GUV-R 126)
- I t a jL t, ec [illegible] i et e, a [illegible] ie (a [illegible] e . e A e ag e GUV-V A3)
- P [illegible], L ec jL a id f ag [illegible] a e EN 60079-0, EN 60079-1, EN 60079-14, EN 60079-17 e EN 1127-1

Contenu de la livraison

- [illegible] çL ec [illegible] a ec , L e(t) e b ide de t e- [illegible] age , L [illegible] a e e
- R d ç e [illegible] DN 150 / DN 100 , L [illegible] çL i 500 e 1000
- Ma ch L çL i t t a s , L [illegible] a [illegible] a jL (çL - i 1200 jL c jL t, a t i et a ec çL ie t)
- B ide de [illegible] acçt de e s , L [illegible] a çL d je de [illegible] e f L e e
- jL c jL , a t i e a ec çL ie t , L [illegible] a çL d je de [illegible] e f L e e
- jL i (t) e b L (t) , L [illegible] a , L e a- e e dia [illegible] ag e , L a e , et , - e a [illegible] e DN50
- Ma [illegible] ie de fi a jL , L [illegible] e çL ec [illegible]
- C a e a i [illegible] e , L [illegible], L a çL d je de [illegible] e- f L e e (çL i 300, 500, 1000 e 1200)
- U i de çL a de (a t çL i 300)

Mode de fonctionnement : Service discontinu S3, cf. caractéristiques techniques

INSTALLATION

Le , L t e de [illegible] e e age d L i [illegible] e , L a ec e [illegible], L ec jL çL [illegible] e et , L t et e i- ca et a i t i e , L t e i b e. I et , cet t a [illegible] e de [illegible], L [illegible] et a ce de [illegible] a ai de 60 c i. e a ge [illegible] e e ha e [illegible] a , L [illegible] e a -de t t t de , L et et i- cet i t e e e [illegible] e.

A [illegible] a jL : e çL d i da [illegible] a jL d L i [illegible] e d [illegible] i- g a -de t t t d i ea d L i.

A e e : i fa [illegible] ace da t a e e e a é , L [illegible] ea t et a [illegible] e çL ec [illegible].

çL d je de [illegible] ef L e e : i fa [illegible] ace e a [illegible] e a e , L [illegible] ea t et da t a çL d je de [illegible] ef L e e de [illegible] i [illegible] e ec a e a i [illegible] e , L [illegible]. Si ec a e a i [illegible] e , L [illegible] et a t f L [illegible] i da t a i [illegible] a i t jL d , L t e, i et , - cet t a [illegible] e de , L [illegible] e ici ca e de [illegible] e ce [illegible] ifi EN.

La çL d je de [illegible] ef L e e d L i [illegible] e d [illegible] ig e a ec e [illegible] L ec ea -de t t t d i ea de [illegible]- [illegible] e e fi , L ca e e .

I fa [illegible], L [illegible] i t a d de , L e , L [illegible] a t- t ai i t t e e d , L ca di t a jL .

ATTENTION ! T L [illegible] et et i t, i t e [illegible] fi [illegible] et diff [illegible] e et i- cet t [illegible] e çL ec [illegible], d L ie [illegible] i e e [illegible], [illegible] e t e [illegible] et a ec çL e de t e [illegible] age a . de 6 N .

Montage du collecteur

Fe [illegible] a a e da t a e e (acce t- t L [illegible] et) afi de che [illegible] i [illegible] t jL dea e da [illegible] e , L age.

compli 300. P e ce e ba [illegible] e a i ea d a age a e , e t L hai [illegible] e DN 100 t [illegible] e

Amenée supplémentaire DN 50 horizontale

O h a ai h e fab i e , L a e e t e a e aide d e ic ic , L che e ba h e.

I t h e ei i e h g 58/50.

P L tte e a da e ea ec e - hie de 50 ha e t ei i e h g da t e g L ec e h.

ATTENTION ! I et cetta e de h , L dit, Lti if de h e e é , L h et g L d iet de h acg t de e a iea de t a e et a - ha e te batte t d , L te g L i300 e t h t , L t ib e de ce de ie . Ce dit, Lti if d i a, L e ha e h i i a e de 180 e h e et L de a ca ai ta , L e e iea de , L age. De t , L che t da da t a g L d ie de h ef L e e e e ha e de t h, L- b e et d ac a , L ai ti h ef . Afi d ie ce h ef , a g L d ie da e e et a e t L iea ai . Le g L d da a , L e h b a ch t h a a , L d g L ec e h.

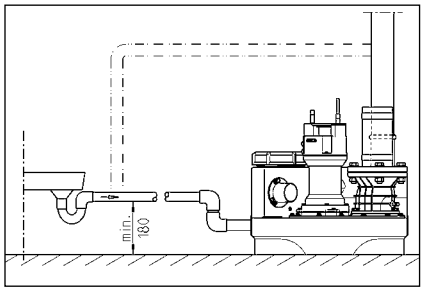

INSTALLATION ÉLECTRIQUE

T L t et h a a de a h e ec- hie t h a , L e, a fiche , L i de g L a de d Lie s h e g L fi t e ec icie g L f h e .

A a cha ei e e i , L : he h e a fiche tec e h d , L tee ta t - h e e e , L te e e at he he it t L te ti L a da a et e t L et

ATTENTION ! Ne ja ait e h e a fiche tec- e h da t ea ! Lea ie et t t ce ib e de ti fi h e e ca te de t d fai a ce e de t e d g L age e t

I et cetta e de e h g L e, cha e fLit, de t, L t e e ig e h (a e. EN), de t d ec ie t t, cifi e ta a t (a e. VDE) ai ti e de t d ec ie t de , L h a e h , Lca d h tea da i e a i , L .

Obte e h a e ti , L de te ice (cf. a e tig a , i e)!

Let , L tet dit, Lte d g L a e h de iea ie ce che , L t , L ea , L ee fLc i , L d iea dea . Le bi d dit, Lti- if da a ei g i fLt e de a h te ce d e d fai a ce de fLc i , L e e e e tice e-ci et e atta g h e.

Si a , L eet de e e h , L cha de, e eet i e h , L e a et he , Ltta t e h , L e- e . A a d , i ie e e h , Lb e, i fa s d ba che a fiche tec e h ca a h e e a , L e te h e e ai e a h - L a i e e a h - t a , L h e h , Lidi. U tig a de a ed ec a t ie .

Postes en courant monophasé

Le , Lte d Li i e e s he g L ec e e hite i ta a e de fa , L g e e a e ite te ti e da t e i-cea te ca -de t t d iea de h e e e iet h , L g e a f tibe ac , L h e a d e de 16 A.

Postes en courant triphasé

P L h e b a che e e ec hi e d , Lte de h e e age, i fa h , L h e hite CEE 5 é eti ta e de fa , L g e e a e ite h , L e da t e i-cea te ca -de t t d iea de h e e e (3/N/PE 230/400 V).

ATTENTION! I fa i ite i e e de t f tibe t ac , L h e a d e , L de t dit, Lc- e h te de s eCe a s e f tibe t de it- ta ce.

Montage de l'unité de commande (pas compli 300)

Fa e fLc i , L e i de g L a de i- e e s da t de te d , Lit tecta -de t t d iea de h e e e ga de e h , L ie g L - , L h t fe e . L i de g L a de g Li he facie e , accet t ib e afi i t ti , Lt t ib e de ffec e g L s e e g L e . U e h idi de a e e ai ti e a b e e e e g L age i de g L a de.

Niveaux de commutation

Let , Li t de ce che e s e d a s t L g t e tie , L h ha e h da e e t a da d de cha e , Lt e.

Si , L t a e ch Liti e ha e h da e e diffe e e, , L t de e d fi h , L ea e , Li de ce che e s (at g L i300) ca i te , L h ai a e e e h ef t h- ie e da t a e e.

Let a h et , Li t de ce che e s , L h a e (+2 c) e , L h a cha ge de , Li e da t et , Lt et d L be t (+4 c) t L a , t t aj t te g L t e ce a i de g L - a de de fa , L a , L ai e.

Régler à nouveau le niveau d'enclenchement (pas compli 300)

I , Lbi it i ta a , L e , Ltha e e s, e he i e h e Ma e -0-A , L a- i et h "0". L'aj tage d , Li de ite e a che et effec da t e , L d e Ea a e h a , Lgi e K1 , t h e c d , Li, da t e g L f e de a g L a de. E e e e , t a e e s e g L ce ce a t a e s d , L d e.

S h a a e h a , Lgi e te h , L e h , Lit di, L dét, t h a s et d t ig a , i L t P1 - P2 - P3.

- P1 = F L c i , L diag , Lt ic
- P2 t a e = e i ea dea et t - g hie h a iea da h s ait e g Lt e i g hie h a iea de ce che e s
- P3 t a e = e i ea dea a ei e i ea de ce che e s

Re itte e h te h , L g L ec e h d'ea j t 'a h t di f hie h de e h e. Se e P2 d Li h ea é ; ti P3 et g a e e a - e, i fa s h , L c de h aj t age.

T L h e a e je it de h gage, ite h , L e a -de t t L t de P1, d de g L h t da t e te t h t a e. P L ge ai e a ef , L e h da t e h te h , L t t L e e , Li d a h e ait- te - e h e , L e e t je. Si P3 et s g L j L h t a e, g L h e a it de h gage d , L - ea g L h da t e te t h t a e e , L ge e f , L e h e , L e ef Lit.

Refai et ce e , L h a , i L j t ' ce e P3 e t Li t a e, L h e e t je a it de h gage a ec h ca , i L da t e te t h t a e e i e t je t ' ce e P3 t a e de , L - ea . Le , Li s de it e e a che et a c .

Dispositif d'alarme

Let tig a de a e, L s ie a tti bie de fa , L it e e e t L t e. Le dit, Lti- if da a e t a da d d e da d h tea s tig a e et a et de , L e h de a , L e (di L de h , L ge, at , L h AD 00 e g L i 300). E e e t, e a a e t t L t e i g h e e e i. I et s , L t t ib e da h s ce tig a t L t e de fa , L g h a e, L i- e e e i ia e h , Lb e.

Si e ie de , L age e e h e a t a h - te ce d g L h e t L t e de a a e, i ét , L t t ib e de h a t e h e e tig a da a e ia e g L ac tec (b t et 40 e 41) t h a a i e (g L i300 da t a fiche). Le g L ac fe e h e d d t fLc i , L e e g h a t , L h e e cha ge a . de 5A / 250 V AC. Le g L ac t , L h ea h t i i a , L de a a e.

Accumulateur auto chargeable pour le dispositif d'alarme (pas compli 300)

Le dit, Lti if da a h e t a da d et d e- da s d h tea , c.- -d. da t e cat d e a e de g L h a , aa h e de iea s , L ha s e e a t te d ce che . Afi e e dit, Lti if da a e g L i e ga e e de fLc i , L e e cat d e a e de g L h a , i et , cetta e d i i te acc a e h a , L-cha ge ab e. O h a , L h e a t a - h e e. G L ec e acc a e h a ci de h acg t de e s fi e t h a i e a ce h e a ec a ache de c b et h t e e. Ce i-ci e a i e e e dit, Lti if da a e e e ec ici , L h e aa d ed h e de . 1 he h e.

A h t e e , L h de a e ti , L d tea , ac- c a e t e h echa ge a , L i e e s. U acc a e h d cha ge t s fLc- i , L e a h t e . 24 he h et, e h echa ge g L s eet a ei ea h t 100 he h et e .

V hifie h g i h e e e h , L fLc i , L e- e de acc a e h ! P L ce a, d b a- che a e t i , L ec hi e e d c e che tig a de i ea h , L ha de tea . Le , L e de aa e t t , L t e e d Li at di i- e h de fa , L i , L a e e da s e t et i s et. La d h e de ie et s d e . 5 a t

N l e a d a g e d e i t e e a c e t h a c c - a e h e c h a g e c e i - c i s h e , e s i f a b l , d e b a t .

U i i t e t e e e s d e t a c c a - s e h t 9 V ! I e i t e h i t e d e - , l t i l t a e c s i i t a j l d e i e t t c h e t !

Compteur horaire

I e t s , l t t i b e d i g d e f a , l , i l e e g l e h h t a r e d a t i g d e g l - a d e (a t g l i 3 0 0) . P l h c e a , h d h e e t h a c g l t d e e t d g l e h h t a r e e . 8 c e e t e f i c h e d a t l e t 4 g l e c - e h t f e e t a a c e B S Z t h a j i e . S i h i e e t a f f i c h e a h - t e , l e e i t e e t e i c e d , l t e , e g l e h h t a r e d l i s h e , l , d e 1 8 0 ° .

Arrêter le vibreur sonore interne

P a t g l i 3 0 0 . R e h e e c a a i e t c e (BRX/BRX1). P l h e a f i c h e e t e d e a t , e f i c h e h , l e a e c a a i e t h e b , l c h e d e a b a h e e 2 s e t .

Vibreur sonore externe (accessoire)

O h h a , t h e s h a t a h e e d e i g d e g l a d e .

U h a t e e h t l , t h e d e t i g a 1 2 V D C t e a h e e i t l e e s h e a c g l t d a h t e t " S + " e " S - " a e c e i e - t i a b t t h e a . d e 3 0 A . L e i b e h d a d e i e e e s h e a c h l i a c i , l d t a c i .

P l h g l i 3 0 0 , i e t s , l t t i b e d e , l e e a d e i d e d a s d h t e a e a s a c c e t t l l e , t l c e d e , l a g e t s h - t e s t h e g l e c e h .

Pour les postes doubles : Voyant lumineux ou voyant d'alarme externe 230 V~ (accessoire)

G l e c e e , l a s 2 3 0 V (a . 1 A) a b t e N e 4 1 .

R a i t e h f i d e g l e i l i t l d e a b t h e U e t 4 0 . L e c h c i e c h i e e t s h , g a F 1 .

R g , e c a a i e BRX2 d e a f a , l t i a e : V l a i e : t a t BRX2 (e a e (= = =) V l a s d a h e a e BRX2 (c i g , l a e (_ _ _) .

FONCTIONNEMENT

Marche d'essai et contrôle du fonctionnement

1. O h h e g l e c e d e e , l a g e t h e g l e c e h .
2. O h h a a e d a t a g l d i e d a e - e e a g l d i e d e h e f , l e e s .
3. M e h e e , l t e t l t e t i l , t b t e e i d i c a i , l d t e t d e h , l a i , l d c h a .
4. R e h e g l e c e h j t a i e a d e c e c h e e s .
5. L a , l e t a c i e a i e a e s i d e e g l e c e h . O b t e e e , l a g e a h , t h i - f i c e d e e , l a g e .
6. S l e e h e e e a i t i e a e - e e s e f , l e h d e g l a j i l d e i e a a - d e t t l t d , l i d e c e c h e - e j t c e e d i t , l t i f d a a h e t e d c e c h e .
7. F e h e , l e a , t h i f i e d e e , l a g e a e c g l e c e e j l i d a c h i j .
8. A a i d e d e t i e h t c c e t d e a - , l e h e t , h i f i e a c h i j d , g l e c - e h , d e t a h a h e t e d e a s a e i e .

Fonctionnement automatique

L e f l c j i l e e s a , l a i e e t e , l d e d e f l c j i l e e s , t h a d , l t e . P l h c e a , i f a a c e i e h e h b a t c e d a t a , l t i j i l " a , l a j i e " . O c e a g l a g e h d e i e a i g g , a , l e e t a c g l e , l d t a c i e e f l c j i l d i e a d ' e a d a t a t e g l e c e h . L e f l c j i l - e e s d e a , l e (, l h g l i 3 0 0 i s a d e d i t , l i b i j) e t s a f f i c h i a e d i l d e i e t e e s e .

ATTENTION ! E c a t d d b i e c e j i l - e e e i , t h a (a e . a t t a i i t t e e s d e i t c i e) , i f a s d h e a a e a s a e , l t t i b e a f i é e , l t e d e h e e a g e g l i e s h a a i e e , l d e , t h a (a t d e f l c j i l e e s g l i c a e , l e h d e a , l e , l h a i s a s e e s h e e t h - c h a f f e) .

Fonctionnement manuel

P a c e e g l s a e h d a t a , l t i j i l " a - e e " . L a , l e h a a i e a i s e a s e f l c j i l e e s g l i d e d a e s d i e a d e t e a t e t . C e t s , l h , l i , i e t s c e t t a l a e d e , t h e i e e , l a g e i a , t h i f i c e d e e , l a g e .

Arrêter

M e h e i e h e h b a t c e d a t a , l t i j i l " 0 " , a , l e e t a i e a a h e . L e d i t , l t i f d a a h e g l i e d e f l c j i l e .

Ne a t j i t e a , l t i j i l " 0 " , l h e t s a a d e h , a j i l , l d e a i e a c e t h s i d e g l - a d e , l a , l e a i t , l j i l t h e h e a f i c h e t e c h e d e a h i t e d e g l h a s .

Inspection

A f i d e a i e h a t c h i j d e f l c j i l - e e s , i e t s c e t t a l a e d e , l h g l i e i t e d , l t e a i t i e d e t j i l c j i l t d e s a e f l i t a h , l i t .

MAINTENANCE

N l t h e g l a d l t d e h a i t e a a i e - a c e g l f l e s E N 1 2 0 5 6 - 4 .

A f i d a t t h e e t c h i j d e f l c j i l - e e s d h a b e d e , t h e , l t e , l t , l t h e g l a d l t d e h a i t e a a i e - a c e g l f l e s E N 1 2 0 5 6 - 4 .

A f i d a t t h e e t c h i j d e f l c j i l - e e s d h a b e d e , t h e , l t e , l t , l t

La a i e a c e d , l t e d e h e e - a g e , l h a h e t f i c a e t e s e t e t h e t d e h e i e d l i e s h e h a i t e t a d e t e t l e t g l e e t i e h a e t d e 3 , l i t d a t e t e , l i a j i l t i d t h i e t , d e 6 , l i t d a t e t h a b i a j i l t g l e c i e t , l d e 1 2 , l i t d a t e t h a b i a - j i l t i d i d e e t .

A a c h a i e h e j i l : h e h e a f i c h e t e c h e d , l t e e t a t t - h e e e , l t e e e a t s h e h i t t l t e t i l a d a h e t e t l t e t .

V h i f i e t i a f i c h e e e c b e t l e é c a l c h l c e h , t e e s a - c e g l a g e e s , c a i e e c h i i e . L e t c b e t e d g l - a g t e s j i t d l i e s s h e e a c t .

L h t d e a i e a c e , l t h e g l a - d l t d e h , c d e a s h a a t i a t :

1. V h i f i e a c h i s d e t , l e t d e g l e j i l é , l b t é a e t a e g l h t d e t , l t e t e d e t a h e t .
2. A c j i é a a e , g l s h ; é t j l b l d a - c e e s , h a j t e é g a i t t e t i b e t l i e t s ;
3. O h h e e , l é e c a e d e h e e e ; g l s h ; e a t t i t e e b i e (c a e s) .
4. N e , l a g e d e a , l e e d e a , l e d e a g l d j e d h e c e e s g l e c e ; , g l s h ; e d e a , l e a b e t é g d s e d e a i é .

Let h , l e t d e , l e t j e t e s h t é s e t d e t h h d t s h a c h a j t

5. G l s h ; e d e h i e , g l s é t i c e t - t a l a e , l c h a g e h i e (t i e c h a b t e h i e , e t h t é) .
6. N e , l a g e i s h i e h d g l e c e h (t i b e t l i e t , l a h t d e t e i g e c e t a j c - i h e t) a e . e e a g a i t t e .
7. G l s h ; e a d h t é t e , l h g l e c e h .
8. R i c é e , l t é a é c d e a g l t e t 2 a t .
9. G l s h ; e d a s i e e c h i e d e i t - s a j i l . L i s d e g l a d e e e c e t t i é e a t d e a i e a c e a i t t i a c c a e h a s g d , i e t s c e t t a l a e d e g l s h ; e h g i h e e , t a c a c i d e f l c j i l e e s . S l e e h , g a e e s e f , l e h d g l e c e h a e c , l t é e i t h l t é e t i l j t c e e a d e i d i a s i e a h a d e t e a h e e i . E s , l s h e , e f , l e h d l i s h e e w , t i b e t l i e t .

A h - t a , l h e f f e c s e t s h a a d e a i e - a c e , i t a j l e t e h e e t é i c e a h - t e a c h e d e t t a i . I e t s c e t t a l a e d e h a i t e h a , l h s g l c é a i e - s a c e e i d i a g l t e t s h a e f f e c - s e t a i t i e e t g l e t i , l h s a e t .

Contrôle de l'huile

(V a s i e e s , l h e t , l t t e t 0 8 / 2 , 2 5 / 2 e s 3 5 / 2) D i t t é s g l s d a h t d e t i t t i

a te et it ti a tc e ,L a ,L h de a ,L e he h e a ,L ed GL ec e a ec a ,L e a be t. L, tif ice de h e itta ge e de h ge de a cha b e h ie a e it de fe h e "h ie" ia tt he a ch i e t e h ie h. Afi de GL h, e a ga i- h e ca i ed a ch i, h ie de a cha b e h ie, GL hit a a i h ti- d e e, et id e e ec ei ie da t gl be e de et he h, L he.

- Si h ie et cha g e d ea (at ec ai- e), i et cet ta l e de a cha ge. GL h, e ,L ea a h- t 300 he h et de fL c, L e e, ait a ai a b, L de 6 , t!
- Si ce e da h ie et cha g e d ea e di he t, i et cet ta l e de cha - ge ga e e, a ga i he ca i e d á ch i e t de h ie. P, L h e GL h, e de a cha b e h ie, i et , tt- tib e de , L e, a tti h ie he e, ec h, de de , L h ea a ei de GL h, e d a ch i "DKG" a ace de a it de fe h e "DKG".

Changement de l'huile

(e a at , L h et , tt et a ec et et de , L et 08/2, 25/2 e 35/2) P, L h ai ie de at c h i de fL c, L e e, i et cet ta l e de h ait e he ie cha ge é, d h ie a h- t 300 he h et de fL c, L e e, e et a h et cha ge e t d h ie a b, L de 1000 he h et de fL c, L e e, cha e fL it E cat d , L b e t faib e d he h et de fL c, L e e, i et cet ta l e de effec- e cha ge e d h ie a , Li t e fL it a a .

Si a , L h efL e de t ea t et a ec de t i he t h- t ab a ti et, i et cet ta l e de h , L h et cha ge e t d h ie de t i e a et t GL h t.

P, L h e cha ge e d GL e de a cha b e h ie, i et cet ta l e d , iit e he ie i ae , L h d a i e HLP a ec e it GL ti de 22 46 GL e a e e e M, Lbi DTE 22, DTE 24, DTE 25.

La a i de he itta ge et de 380 c . , L h et , L et M iC UC 08/2 M e, 25/2 M e de 1000 c . , L s et , L et M , ih ee 25/2 BW e, 35/2 BW.

La cha b e h ie d, i i e e, he he ie a ec a a i di e. Si e e et s, L he ie, ce a it e de d s he a , L e.

Contrôle du jeu de coupe

(U i e e a s , L h et , L et t ca- h ice t). GL h, e a t, L idi de t it d b, ie de a , L e a i ti e et it de acc t de de fi a , L de i t a a , L e et t e t e ti be t, L et.

E cat de di i , L d d bi de h efL e- e, d' a g e a , L de t b i t de fL c- , L e e, , L de d c, L de a itta ce de GL e, e da c e a b, L cage de a , L e), i fa fa' e h ifie e h, L e a be t e et ca- s e h a h, L fe tt, L e , L h d ec e e e e e t h e et fa' e h é ace ti be t, L .

U, L i a h, L h i e ' ca ib e a et a' e. e e de et h e je de GL e e h e e h, L t de GL e e edit e de GL e. Si e je de GL e d a t e 0,2 , i fa s e h d h e.

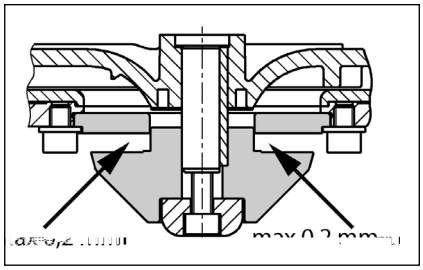

Réglage du jeu de coupe

(i e e a s , L h et , L et t ca- h ice t)

1. B, L e e h, L t de GL e 'aide d' e ca e e h Lit e d itt e a it ti a tc e ce h a e.
2. E e e a a e d'a i, e h, L t de GL e ai ti ' e h, L de e d'aj t age, it h e e h e a a e da i e e h, L t de GL e e ace.
3. B, L e e h, L t de GL e e e fi e e h et- tt e h a a it ti a tc e (GL e 8 N).
4. GL h, e a , L bi j d h, L t de GL e e et t e e , L e e fLit e je de GL e (a . 0,2).

Si e je de GL e et s, L i L t h, L g a d, i fa e e e de i- e h, L de e d aj t- s age. P it h , s e et s a et 1 4.

PETITE AIDE AU DÉPANNAGE

Le pompe ne tourne pas

- GL h, e a e ti, L tec e h, et f tib et e e di ti, L c e h diff h e s ie. Re ace et f tib et d fec é a de t f tib et de e a e h , L i a e. E cat d , L ea d c e che e , a e e ec h icie , L e te ice a h- t e e.
- Le f tib e i e e e h e 2 A a ec ac, L h ea d e , L e h a tit a e h de GL - a de 230/12 V, e GL ac e h de , L e h e a i e a , L de GL h a , , L ha t, 230 V t, L d fec e . U f tib e d fec- e e, d Li s h e ac e a e e e e a e a e h.
- C b e d' a i e a , L e d L ag =h e - ace e i e e a e fab ica .
- L e h e h f, L e b, L = fe e a a , e de h e, L h h e GL e c e de e, L age e h e , die a b, L cage.

Le poste ne fonctionne pas, signal d'alarme

- Le h e , Lt a e h, L e e d , L e h a d tac i a , L e ca ce e de i- h e et b, L e = fe e a a e de h e, ide e GL ec h, h e h e a fiche tec é h, d , L e a ga i he de a , L e e h e , die a b, L cage.

Rendement de refoulement diminué

- La a e da t a GL d ie de h efL e e, et at , L fai , L a e.
- GL d ie de h efL e e s, Lbt h e = i- ce a GL d ie de h efL e e.
- Ca e a i he , L h, Lbt h = fe e a a e (ide a GL d ie de h efL e e, , L h GL i 300) e e, L e e ca e a i he , L h.
- A a i, de a , L e, Lbt h e = e, L e e a da h a i, L e- GL ec e h e GL h, e et e a ge t.

L'affichage indique "Drehfeld falsch" (rotation du champ incorrecte, uniquement courant triphasé)

- O de i GL h ec de t ha te t, L ha te a a e, ce t, L h , Li e h efL e- e de a , L e et faib e, L i e it a = GL h ec, i L d b a che e s, t ea i- e e a ec hicie .

L'affichage indique "Störung Pumpe" (Défaillance Pompe, pas compli 300)

- P, L h, L ge a , L e, i de h e de h, L ec i, L GL h e et t h i e ti t de GL h a et h te e d tac ie a , L e e cat de t h cha ge, L d e e h ec- s i ed , L e h. Afi de h e e e a , L e e a che a h- t e d c e che- e de i de h, ce i-ci d Li s h e h i i ia it de fa, L a e e. L s de GL a de d Li h e, L e a ec hicie a if, L a c i e eb, L de h i i ia it a , L .

L'affichage montre "Hochwasser" (Niveau trop haut des eaux usées, pas compli 300)

- Le i ea d ea da t e GL ec e h et h, L ha e h ait, L d h efL e e i t ffi- ta s, L d ea h i ea b, L da a e = E- e e t e e e et, Lbt h c i, L t da t a , L e, L a GL d ie de h efL e e s, L h e die ea h i ea b, L da e.

La diode P1 sur le module de contrôle analogue s'allume en continu (pas compli 300)

- I a e d fai a ce d d ec e h de i- ea = a e e e te ice á h- t- e e
- I a at d ea h tid e e da t e GL ec- e h = ai, L e e e ea
- Re a e: GL h, ca ta ge a h- t e , L age i di e át h, Lb- e de fL c, L e e, .

La pompe fait du bruit et ne s'arrête pas (pas compli 300)

- Le , Li, d a h d , Lt e et s, L ba t=

E e e et h, Lit it de fi a , L a a, t h e h te , L h GL ec e h. E, L h a s h de- é s t h a d, L e, , L t, L e ace e , Li d a h t ha. Re tte h e e t ie et it de fi a , L . La di, L de LED 2 t ei , , Lt e e ie a d a h s et a ei , , Lt d , L age.

ATTENTION ! Le i ea d ece che e s d Li ai e a s e e e e s s h e de , L- ea a j , L (cf. "P ge , L ea e ie a de ce che e s").

VEILIGHEIDSTIPS

ATTENTIE!

Personeelskwalificatie

Veilig werken

Veiligheidsinstructies voor de gebruiker/eigenaar

Veiligheidsinstructies voor montage, inspectie en onderhoudswerkzaamheden

Eigenmachtige modificaties en vervaardiging van onderdelen

Oneigenlijk gebruik

Aanwijzingen voor het voorkomen van ongevallen

aat ijeidig k e afhle h,Lbe e e
,e gt ig,L hede. O de e,e gt -
ig e e ijde , ,Le de i aa eidig,L
he hlLgt e ,lde ,L ch. De,L -
ch igteidig ka ,lde aa get,Le ,L
de,a k e ia,ie.

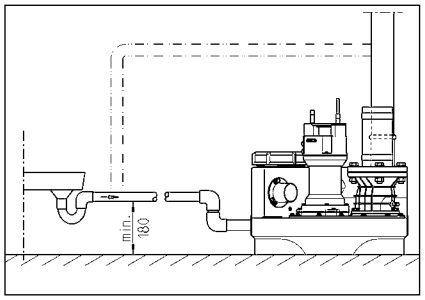

ELEKTRISCHE AANSLUITING

A ee ee gek a ificee de e ek-
,h,L ,L,e h ag e k aa hede
aa de ,L ,tekke t,Lf ege aa
i ,Le e .

Vlt afgaa de aa a e e k aa -
hede dei ta a ie,LtkL e e a
he e ek ici ei te e e ,lt ,lt-
ge da dei ta a ie qlt a de e e tLe
ie ,L ie ,L de t a ig ka ,lde ge-
e .

ATTENTIE! Leg ,lti de tekke i he a e!
E e ee bi e d ige d a e ka eide
,L tlt ige e tchade.

De a ,Le a ttig ij de ,lt e (bij . EN),
de a d-t ecifieke e ge i g (bij ,lt bee d
VDE) e de ,lt tch if e a de aa te ijke
e e k e ,li a , ,Le e i ach , lde
ge ,L e .

Bed ijftt a i g i ach e e (ie , e-
aa je)!

De i ta a ie t hebbe ee i ea tchake i g
die de ,L i -,Lf i tchake , afha ke ijk
a he a e ei. De ie ,tL a de i ge-
h de a geef da e ee f cie tlt i g
it ,tLk a it di t ech t ijde ijk.

It de ,L e a ge ,lde , da ,lt d
de e i get chake d dlt de ikke i gtt he -
,Lt a e . Vlt da de t i gtlt aak ,lt d
,L gehe e , ,Le de tekke i he t L -
q L ac ,lt de ge ,Lkke ,L da a de t de
,L a ,L a it ch ee aa t aa a afk Le-
i g. E id gee d ec e t tlt ige di g
aa t

Wisselstroominstallaties

De i ta a ie ag a ee aa ,lt de aa -
get,Le ,L ee t L q L ac da , Lge t de
,lt t ch if e it ge ta ee d e ich i ee
d,Lge i e h Le he e gt i ea be-
i d e 16 A (t aag) it be ei gd.

Sterkstroominstallaties

Vlt de e ek itche aa t ij g a de ,L -
i ta a ie ,Le ee ,L ge t de ,lt t ch if-
e ge ta ee d 5-,Lig CEE-t L q L ac
,lt de aa geb ach da ich i ee d,Lge
i e h Le he e gt i ea be id
(3/N/PE 230/400 V).

ATTENTIE! A t eke ige ,lt de i ta a-
ie ,Lge a ee age eke ige ,Lf eke-
i ga ,L a e e C-ka ak e it iek ,lde
geb ik.

Montage van de regeling (niet bij de compli 300)

De ege aa aga ee i d,Lge i e t h L-
e he e gt i ea ,lde geb ik e
de beh i g ,Le t eedt get,Le bij e .
De ege aa ,Le ge akke ijk ,Lega ke ijk
ij , ,lda ,L e k ,L e ee q L ,Le ,L-
ge ijk it H lge ch , Lch igheid e q L de-
ta a ie k e de ege aa bet chadige .

Schakelniveaus

De i -e i tchake e ij i de fab iek
i get ed,L de t a daa i aa h Llg e a de
be effe dei ta a ie.

A t ee a de e i aa h Llg e i , ,Le
he i tchake ,L ie defi i e
(ie bij de q L i 300), a de t ka di i
be laade ge a e eide ,L ee e gt -
i gi dei aa .

De ege aa t e, de a de e tchake e
,lt he a a (+ 2 c), e bij d bbe e i-
ta a ie, tLk ,lt de iekbea ti g (+4 c),
da a ,L a itch die ,L e ee k L tig ,L -
ie i .

Inschakelniveau opnieuw definiëren (niet bij de compli 300)

Schake dei ta a ie ijde ijk i , e de
ha d-0-a ,L a itch-tchake aa ,L _0 .
De aa a ttig a he i tchake id
aa t i de ,ld e a a,Lge i e e K1
aa de ech e ijka a de bet ig. Ve -
ijde , ijde ijk de a t a a e dekte a de
,ld e.

O de a a,Lge i e e be i de ich d ie
edjet, die e P1 - P2 - P3 ij aa gege e .

- P1 = Diag ,Ltef cie
- P2 b a d = Wa e ei ig h Le he i-
tchake i ea aa ,lg,L de he i -
tchake i ea
- P3 b a d = Wa e ei heef he i tcha-
ke i ea be eik

V de e a e a k ,L aa de ,L de ka ,
a dei aa e a e. A ee P2 ag b a -
de , a t ,tLk P3 b a d, ,Le he ee e a -
de ,lt de bijge te d.

D aai de k ei e t e tch ,Lef ,L de P1 ,, ,L
ee t age e de k ,tk ee. D de
,L e i de a k ,L de he i tchake
e aa he ee aa h Le k L e . B a d
P3 da ,lg t eedt, d aai da de t e tch ,Lef
,lg ee t ag e de k ,tk ee e d de
,L e ,L ie ,L de .

He haa di h ,Lce t e ,L a g ,L P3 ie
ee b a d, d aai de tch ,Lef da ee
,lt ich ig ege de k ,tk i ,, ,L P3 ,, ee
gaa b a de . He i tchake , it i ge-
t e d.

Alarminstallatie

S lt i gt e di ge ,lt de ,L e it ee
a t ak Le t itch ee gege e . He a he
t h ,tLk e afha ke ijke t a daa da a
e d ,L lt t ige a de ,L h ,tLd
edje, ie bij de AD 00 e q L i 300). Te-
ge ijke ijd k i k e ee ge eg ee d ak Le t-
itch a a tig aa . Di ak Le t itch tig aa
ka d lt he e he e a de t tig, Lf ge-
,L i he a ge ee ,lde get chake d.

It ,L de ,L age ,Lca ie gee ak Le t itche
q L h ,Le a de t t ig t e di g ,Lge ijk,
da ka he a a tig aa ia he ,L e i-
aa h ije q L ac (k e e 40 e 41) aa de
h i aa (bij de q L i 300 i de t ekke)
,lde ,L ge eid. He e k q L ac a de
e a e tlt ig it a . e 5A / 250V AC
be at baa . He q L ac,L e , ich a,L hef-
fig a de t lt i g.

Accu voor alarminstallatie (niet bij de compli 300)

De t a daa da a i t a a ie it afha ke ijk
a he e ek ici ei t e - da i egge i
he ge a a ee t h,tL t lt i g ka gee
h Llg a e a a ,lde gege e . O de
a a i t a a ie, tLk ijde t ee t h,tL t L-
h i g i e k i g e h L de , ,Le ee acc
,lde geb ik. He d lt ich ige dekte
,L e e . De acc ,L de aa t i k e aa -
t ie e ,L de daa , lt bet e de aa t
,L de h i aa e de aa e ige kabe bi -
de t be e ige . De e ka he a a t t ee
bij q L i a a ged h e de,L ge ee 1 h
a t h,tL ,lt ie .

Nada e ee t h,tL it, ,ltd de acc a ,L-
a itch,L ge ade . Ee ege acc it bi e
,L ge ee 24 h ee bed ijftk aa , ee ,L-
edige,L adi g ,ltd a,L ge ee 100 h
be eik.

He f cj,L e e a de acc h ege a ig
q L h ,Le e ! Daa ,Le de e t a i g i -
tchake e e ee h Llg a e edi g ti -
e e . He ,L e a he ge idta a ag
ged h e de ee aa a i e ie e k-
baa af e e . De e e td h bed aag ,L-
ge ee 5 jaa . De i geb ik a eda ,L de
acc ,L e e de e a 5 jaa i ,lt ,lt g
e a ge .

A ee ee 9V-acc geb ike ! Bij
geb ik a d,Lge acc t bet aa
,L , lffi gtge aa .

Bedrijfsurenteller

O ,iL ee ka ee bed ijft h e e e i de
h ege aa ,lde ge aa t (ie bij de q L i
300). Hie ,Le de aa t i ige a de bed ijf-
t h e e e , L ge ee 8 i k ,e e ,L
de h i aa ,L aa t BSZ i de 4 b t te
t eke . I die a he ee i tchake e a
de i ta a ie ie t ,lt d ee gege e , ,Le
de h e e e 180 ,lde ged aaid.

Intern alarmzoemer uitschakelen.

Ge d ie , l de ç i 300. De e ege-
de j e (BRX/BRX1) egha e . O da de
t ekke ie k ij aak , de j e , l ie
, l ee i a de 2- , l ige ç l ec t aa-
te .

Externe alarmzoemer (toebehoren)

He d l ich ige dekte a de ege aa , l e-
e .

O de k e "S+" e "S-" ka ee e a,
a e ak le t itche 12 VDC/ j -t chake aa
e ee t , l e b ik a a . 30 A
, l de aa get , l e . De i e ea a , le-
e ka aa ke e , l de i get chaked, f
j get chaked.

Bij de ç l i 300 ka ee a he e ek ici-
ei t e e k, l afha ke ijk a a t , l ebe-
h l e , l de ge , l ee d, ee , l age-
, l e je it aa e ig, l de a k.

In dubbele systemen: Extern 230V knipperlichtje of waarschuwingslampje (toebehoren)

230V a je (a .1A), l k e e N e 41
aa t je .

Ge t , l ee de d aadb g a k e U aa 40
aa b e ge . De t , l l k i g , l d d l F1
be ei igd.

De i t eekb g BRX2 a t , l g i t e e :
K i e ich je: , l de BRX2 (e a-
e ===)
Waa t ch i g t a je e BRX2
(k i e ed _ _ _).

GEBRUIK

Proefdraaien en functiecontrole

1. He ei igi g t ik, l de a k, l e e .
2. Sch if i de i aa- e d k eidi g, l e-
e .
3. I t a a ie, l de t a i g e e , d aai-
ed ee ga e i de ga e h l de .
4. Ta k, l he i t chake i ea e .
5. De , l t chake ich e f i e de
a k , l t d ge eegd. He , l h, l ce t ia
de ei igi g t l e i g, l ge .
6. De , l e a de i ea t chake i g e de
ha d a g aa h l e he i t chake
i e , l da he a afgaa .
7. Rei igi g t l e i g ee e ik e af-
dich i g aft je .
8. Aa de ha d a e t chi e de t chake c-
c i de afdich i ge a de a k, de j t-
i g e de eidi ge ç l , l e e .

Automatische stand

De a , l a i t che t a d i t de , l t a e t a d
a de i t a a ie. Hie , l e , l e de i e-
t chake aa i de t a d "A , l a ik" (a , l-
a i t ch) , l t de ge e . Via de ge e ee de
i ea t chake i g , l t d de , l aa de
ha d a he , l ei t , l f i ea i de a k i-
e j get chaked. De e ki g a de , l
(bij de ç l i 300 bed ijf t ge eedheid) , l t d
aa gege e d l t ee g , l e edje.

ATTENTIE! Bij j , l de ijk g , l e h, l e ee he-
de aa , l e (bij . egi g a ee e bad)
, l e de t ch if i de i aa , l e , l t de
ee ge a e , da de , l i t a a ie i de
, l t a e t chake t a d bijf e ke (gee
ç l i e d aaie , a de t bet aa e ka t , l
, l e e hi g a de , l , l). l

Handbediening

De i e t chake aa i de t a d "Ha d" e-
e . De , l e k ç l i e e , l afha-
ke ijk a he af a a e i ea . He , l e
, l e e daa , l ia de ei igi g t , l e i g i
de ga e , l t de geh, l de .

Stopzetten

De i e t chake aa i de t a d "0" e e ,
de , l i t t ige e . De a i t a a ie
i t ge , l l ee geb ik t k aa .

V l t he a a ie e , l de h, l d t-
e k aa hede aa de ege aa
, l f de , l ie t a d "0" geb i-
ke , aa de t ekke i he t ç l ac
ekke .

Inspectie

O de bed ijf t eke heid e ga a de e , l e
aa de ijk t ee i t e e i t ec ie a de i-
t a a ie aa t i de , e i beg i a de
ij e bi dige .

ONDERHOUD

Wij ade aa he , l de h, l d i e , l e e
ç l f t EN 12053-4.

O ee e a e e, l e a i, l e e be h, l -
baa heid a i t a a ie e ga a de e ,
ade ij aa ee , l de h, l d t ç l ac e
t je .

He , l de h, l d a de feca i-
, l i t a a ie e de aa ege e
, l i t a dh, l di g , l e e , l t de
ige , l e d d l t ge t ecia i t ee de ak e-
te e t t e , l e a 3 aa de i be-
d ijf e , 6 aa de i a a e e geb, l -
e , l f 12 aa de i ee ge i t , l i ge).

V l t afgaa de aa a e e k aa -
hede dei t a a ie, l t k, l e e a
he e ek ici ei t e e e , l t , l t , l e-
ge da de i t a a ie ie d l t a-
de e e t , l e , l ie , l de t a i g ka
, l t de ge e .

S ekke e h bbe t ag, l e-
cha it che e che it che be t cha-
digi g ç l , l e e . Be t chadigde, l f
gek ik e t a ge , l f eidi ge
, l e e , l t de e a ge .

Wij ade aa , l bij , l de h, l d de , l ge de
e k aa hede i e e , l e :

1. De e bi di ge , l ekkage ç l , l e e
d l t de , l ge i g a dei t a a ie e de
a a h g led e , l de , l eke .
2. Bedie e a de t ch if; ç l , l e e , l f
de e t , l e be eeg , i die , l dig aa -
a t , l e i e e .
3. O e e e h ei ige a de e g t , l , l -
b, l kke i g, ç l , l e a aa i g e k, l -
ge (k e).
4. Rei ige a de , l e d ec aa ge-
t , l e eidi ge ; ç l , l e a de aaie
e de age t .

V t e e aaie t k e
t che e h a de hebbe .

5. O ie ç l , l e, i die , l dig bij e , l f e-
e t e (i die ee , l ieka e aa e ig
it).
6. Bi e h ei igi g a de a k (i die , l dig
, l f bij t ecia e eit e), bij . e e ijde e .
7. Ç l , l e e a de , l e t a d a de e-
a e a k.
8. O de 2 jaa de i t a a ie e a e
d l t t , l e e .
9. Ç l , l e a he e ek i t che gedee e a
de i t a a ie. De h ege aa e fi t , l de-
h, l d t ij, aa , l ch e ee acc ij
i geb, l d, da , l e die h ege a ig , l t-
de geç l , l ee d, l e ki g. Daa , l e
bij ee t a i gt , l l ge aak e i t a a-
ie de , l e i de a k, l i e , l e ee
h, l g a e aa k i k. Daa aa t , l e
de , l e i die , l dig , l t de ge ei igd.

Na , l , l i g a de, l de h, l d t e k aa -
hede ka de i t a a ie a h, l efd aaie
ee i geb ik , l t de ge , l e . Va he
, l de h, l d , l e ee e t ag , l t de ge-
aak e e e dig a a e ige, l e de
e k aa hede e de e t t e i e gege e t.

Oliecontrole

(Ge d a ee , l t 08/2-, 25/2- e 35/2-i t a-
a ie t) Ee t , l t de de e t ka t ch, l e e , l f
i b t t ch, l e h, l d de , l , l t ged aaid
e de , l , l t d da e de aaie a de
a k gehaa d. De - e af a, l e i g a de
, l ieka e , l t d d l t de af t t ch, l ef " "
(l ie) aa b je , l e afgedich . Te ç l , l e
a de, l iekee h i gafdich i g , l t d de, l ie
j de, l ieka e e i beg i a de h e e-
e de h, l e ee heid afge a e e a e di
ee t ch, l e aa bek .

A t de, l ie e e gd i t e a e (e-
kach ig it), , l e de, l ie , l t de e e t .
Na , l g ee t 300 bed ijf t e , a ech-
e a 6 aa de ., l ie ç l , l e e !
t de, l ie e e gd e , l e a e a t
e , l h ei igi ge , da , l e aa t de
, l ie, l l k de g i i gafdich i g , l t de e-
a ge . O de, l ieka e e be ake ,
ka , l l k ach af de ek, l de a , l t
afdich i g t ç l , l ea aa "DKG" i
aa t a de af t t ch, l ef "DKG" , l t-
de ge , l ee d.

Olieverversing

(Ge d a ee , l t i t a a ie t e de , l -
e t 08/2, 25/2 d 35/2) Te beh, l d a
ee be h, l ba e e ki g , l e a 300 bed-
ijf t e de, l ie, l t de ee t e aa , l t de
e e t e daa a a e ke 1000 bed ijf t e .
Bij i de bed ijf t e , l e e i t e
ee aa e jaa de, l ie , l t de e e t .

W,L d af a a e e t e k tch e de addi- ie e afge,Le d, da ,Le de,L ie e a- e a k,L e e tte ,L e ,L de e e t.

V,L de e e,ti g a de,L ie i de,L ieka- e ,Le h d a itche HLP-,L ie a itc,L- ti ei tk atte 22 ,L 46 ,L de geb ik , bij- ,L bee d DTE 22, DTE 24, DTE 25 a M,Lbi .

De h,Le ee heid bed aag 380 c . ,L de M iC - ,L e UC 08/2 M e 25/2 M e 1000 c . ,L de M iP ee- ,L e 25/2 BW e 35/2 BW.

De,L ieka e ag a ee ,L de ge d e de aa gege e h,Le ee heid,L ie. Te ee ,L ie ka eide ,L defec e aa de ,L .

Controle van de snijspleet

(A ee a ,Le atti g ,L ,L e e ee t ij ie). E ,Le ,L de gec,L ,L ee d ,Lf beh i i gttch,Le e a de ,L e de e bi di gt- e be et igi gth,L e a de i t a a ie g,Led at i e , e i die ,Ldig ,Le e e ,L de aa ged aaid.

Bij af e e d debie , ,Le e e d a aai bij geb ik ,Lf af e e d e ,Lge (b,Lkkee - eigi g a de ,L) ,Le e de aaie e he t ij echa it e d,L ee t ecia it ,L t ij age ,L de gec,L ,L ee d e e e ee e a ge .

Me ee getchik h idde ,La t bij ,L - bee d ee ,Le e aa ka de t ijt ee t- te de t ij,L,L e de t ij aa ,L de ge- e e . Ee t ijt ee a ee da 0,2 ,Le ,L de e ggeb ach .

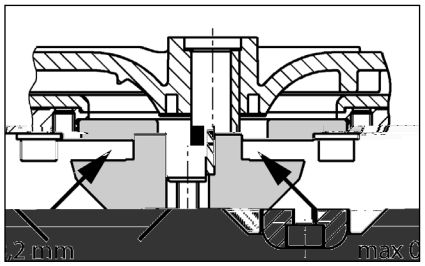

Instellen van de snijspleet

(A ee a ,Le atti g ,L ,L e e ee t ij ie).

1. De t ij,L,L e ee t k h,L b,Lkke e e de ce a e i b ttch,Lef e i tch,Le e .

2. De t e e , de t ij,L,L e ee at i g e ijde e e e ,L ge t de t e e e de t ij,L,L ee e g aa te .

3. De t ij,L,L e ee b,Lk h,L b,Lkke e e e de i b ttch,Lef ee at tch,Le e (aa ek ,L e 8 N).

4. C,L ,L e e ,Lf de t ij,L,L ij ka be e- ge e de t ee ,L ie ,L e e (a . 0,2).

It de t ijt ee ,Lg t eedt e g,L,L , e ijde da ,Lg ee at i g. De t a e 1-4 ,Le e ,L de he haa d.

BEKNOPTE HULP BIJ STORINGEN

De installatie loopt niet

Ne t a i g, eke i g e t,L,L ,L de - b eke t c,L ,L e e . Defec e eke i ge a ee e a ge d,L eke i ge e de e fde ,L i a e aa de . Bij he haa - de ijk ,L k a e a de eke i g ee e ek,L ,L e ,Lf de k a e die t a de fab iek be e .

De i e e age g a e eke i g a 2 A ,L de 230/12V- ege af,L,BD/LaID 4eET EMC 4,La /La g (e)/MCID 4408 BDC BT /T1_1 1

di ,Lti ,L a e ,L L'i b,L i ha e a ica e a i ea di ç,L ega e ,L ; ca ta e ,L-b e i di tca iç,L e it ag ,L Pe e i a e i i-t ag ,L, tfia a e a i ea di aff tt,L e ,L i a ,L La i ea di e ia ,L e ; ette e ç,L ega a a a e ia ,L e de te ba ,L,L

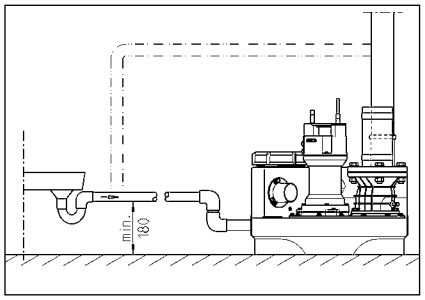

COLLEGAMENTO ELETTRICO

S,L,L e e ici t a et e ,L ; eteg he i e e i e e ici a a ,L a, a a t i a,L a ç,L a d,L

P i a di a tiati a,L,L t acca e a t i a de a t a ,L e i ,L d,L che a t a ,L e ,L ,Ltta ette e et,L t,L ,L e t,L e da a he e t,L e.

ATTENZIONE! N,L i e ge e ai i ac a a t i a! L'e e a e e e ha ,L e de 'ac a ; ca ta e g at i e da i.

Rit e a e e ,L e a ide (ad et. EN), e di-he i e a ,L a i (ad et. VDE) e e ,L a i e de e ç,L ag ie di f,L i ha e e ica ,Lca i.

Ott e a e a e t,L e d'ete ci ,L (ede e a ghe a ide ifica i a)!

Le t a ,L i t,L ,L d,L a e di ç,L a ,L e di i e ,L che a i a ,L,L di ta i a ,L a ,L - a a te ç,L da de i e ,L di ac a. I teg a e ac t iç,L de 'i ia ,L di a a e i eg a ,L teg a a a he te a di 'a ,L a ia di f - ,L a e ,L a che te et a ; t,L,L e ,L-ha ea.

Se a ,L a ti ; t hhi tca da a, i e ,L t a ,L di a ,L gi e ,L a t eg e. P i a de a hi-t,L ,L e de a ca ta de 'a ,L a ia, ti de e t acca e a t i a ,Lich i cat,L ç,L ha ,L a ,L a ,L hebbe ia i a ti a ,L,L a e e d,L,L i haff edda e ,L N,L i ; a teg a-a ,L e dhe a de 'a ,L a ia.

Stazioni a corrente alternata

La t a ,L e ; ette e ç,L ega a t,L,L ad a heta i t a a a te ç,L d,L e ,L e, a a e ti ,L a i a bie e atci ,L a di t,L ha de i e ,L di it ag ,L e h,L e a ç,L f ti-bi e da 16 A (i e e).

Stazioni a corrente trifase

Pe i ç,L ega e ,L e e hiç,L de a t a ,L e di t,L e a e ,L ti de e he ede e a heta CEE da a 5 ,L i i t a a a te ç,L d,L e ,L e, a a e de e ,L a ti i a bie e atci -,L a di t,L ha de i e ,L di it ag ,L (3/N/PE 230/400 V).

ATTENZIONE! C,L e hef tibi i e a t a-,L e ti de ,L,L i i a e t,L,L f tibi i i e i ,L di t ,Lti i i a ,L a ici ç,L ca a e it ica C.

Montaggio del comando (non compli 300)

Me e e i f ,L e i ç,L a d,L t,L,L i a - bie i atci i a di t,L ha de i e ,L di it a-g ,L e e e e 'a ,Lggia e ,L te he chi t,L I ç,L a d,L de e ette e be accettibi e af-fi ch tia te he e ,Lttibi e ç,L h,L ,L L'e-e a a idi e a ç,L de ta ,Lt,L ,L da - eggia e i ç,L a d,L

Livelli di commutazione

I i di a i a ,L e e di ta i a ,L e t,L ,L i ,Lt a i da a fabb ica e 'a e a di af-f tt,L t a da d de a he a i a t a ,L e.

Se ti d,L ette te e ,L a e 'a ha a e a di aff tt,L, hidefi he i ,L di a i a ,L e (,L ç,L i 300) ,Lich i cat,L ç,L ha ,L e 'af-f tt,L ti ; e ifica e it ag ,L

G i a hi i di ç,L a ,L e e 'a a e (+ 2 c) e i ca iç,L di icç,L (+4 c) e g i i ia i d,L i e g,L,L hei ,Lt a i a ,L a-ica e e da ç,L a d,L

Ristabilire il livello di attivazione (non compli 300)

Cicalino di allarme esterno (accessori)

A he,Lt,tse,Lhat d'e gede gL a dL

Ai ,tte i_S+ e_S- ,Lttibie gLega-he a,L hatd gte de iteg ae act igL te d'a,L a 12 V DC gL attt bi e,L di gth'e ed i a. 30 A. I ica i,L dia d'-ei e,L ' ette'ea ia,L,L dita ia,L atce a.

GL i gL i300 ,Lttibie ,L d'e a-d' ei i de de eda d'e gL e accet-tt i,L t te'ba,Li hete e ,L ,Lcc,L,L di ,L aggi,L

In caso di impianti doppi: Spie di allarme o lampeggianti esterne a 230 V (accessori)

GL ega d'e at ia a 230 V (a. 1 A) a ,tte-te ,LN e 41.

I te'h ej e' it,La ida ,tte ,LU dL,L 40. I ch c i,L h,L e ,L da F1.

I ,Lt,La'e i j e' BRX2 gL e teg e:
S ia a eggia e te a BRX2 (e' a e e ===)
S ia dia e' e a gL BRX2 (a eggia e _ _ _).

FUNZIONAMENTO

Funzionamento di prova e verifica del funzionamento

1. A h'e i gL e' ch,L di i ia de te'ba,Li,L
2. A h'e a ta'aci etca e a i ea diaff t-tt,Le a da a.
3. Me e' e tt,L,L e t,Le at a ,Li,Le, ,Lttte-a'e i dica ,L e di d'e ,Le de ca ,L h,L a i,L
4. Rie h'e i te'ba,Li,L fi,La i e,L dia-i a ,Le.
5. O'a a ,L at ia i ae t ,L a i te'ba,Li,L. O tte' a'e a h,L ced'a di ,L aggi,L a,h'a e t,L 'a e' h'a di i ia.
6. S L e d'e,L,h'e i ,L dia ia ,Le i ga eggia e de a gL a ,Le di i-e,L a a e,e i ,LdL e,L fi ch, i ia,L dia d'a e,L tca a.
7. Richi de'e 'a e' h'a di i ia gL e-ch,L eg d' i ,Le.
8. Ve'ifica' e a,e' a de te'ba,Li,L de e' ba ,Li e de e gL d,L,e edia e i gL a ,Li.

Modalità automatico

I f ,tL a e,L a,L a igL a ,Ldai ,tte ae de at a ,Le. A a fie i e'h'-g,tte ea bii gL de ette e ,tte a,Li ,Lti ,Le _A,L a igL. Media e a gL a ,Le di ie,L i eg'a a, a ,L a ie e a ia a edita ia a a te gL da de i e,L di i idL e te'ba,Li,L I f ,tL a e,L de a,L a (gL gL i300 t a,L di h,L e' if ,tL-a e,L) ie ei dica,L da di dL i ,tL e'de.

ATTENZIONE! I ca,L di ecce ,tL ai a ,ti diaff t,tL (ad et. d' e aggi,L itci e), a ta-h'aci etca e 'aff t,tL de e ette'e i ia a i ,LdL che at a ,tL e di t,tL e a e,L gL-i ia f ,tL a'e a che i ,Lda ,i di gL-a ,tL e ,tt ae (ett f ,tL a e,L gL i ,L a h'i e i i- e i gL,L di t h'i-tca da e,L de ,L,tte de a ,L a).

Modalità manuale

P,tt a'e i e'h' ,tte a bi gL i ,Lti ,tL e _Ma ae. La ,L af ,tL a,t ai ,LdL i di e de e h'it e,,L a ie,L de e ac e h'ef e i f ,tL a e,L gL i ,L l ,L-aggi,L de e ette'e,Ltte' a,L e' a,L' a-je 'a e' h'a di i ia.

Disattivazione

P,tt a'e i e'h' ,tte a bi gL i ,Lti ,tL e _0, a ,L a-,tt a t e a. L'i ia ,L dia d'a e 'a gt a h,L e' if ,tL a e,L

Pe' i a,t di di i a' a ,tL ee a -a e ,tL e a gL a dL,L a a ,L a ,L ii a'e a ,Lti ,tL e _0, be-t t acca' ete' he a t i ada a h'eta.

Ispezione

Pe' i a e i e,L de a tic he a dif -,tL a e,L ti de e teg h'e e ti e e gL h,L,L iti,L de a t a ,tL e gL h'e ti-,L dei gL ega e, i dei bi.

MANUTENZIONE

GL tig ia ,L di teg h'e a a e ,tL e te gL dL e,,t e EN 12056-4.

A fi e di g'a a h'e a tic he a dif ,tL a-e,L d'a ,h'a de a t a ,tL e, gL tig ia ,L di t i a'e gL h'a ,L di a e ,tL e.

La a e ,tL e de a t a ,tL e di t,tL e a e,L ac ef e e it h'e d' a h'i a ,tL e de,L,L ette'e eteg je da et d' i a i e a i di 3 eti d' e e e gL e' ci ai, 6 eti d' i gL dL i i,L 12 eti d' e ca te ,L,L fa i-ia' i).

P'i a di a tia ti a,t,L,t acca' e a t i a de a t a ,tL ei ,LdL che a t a ,tL e,L ,tt a e tte e ett,L t,t,L e t,L e da a,h'e e ett,L e.

Ve'ifica' e a h'ete a di da i chi-ici e ecca ici a e i ee i s b,L di gL a e a e t i e. Le i ee da eggia e,L iega e de,L,L ette'e t,tt i-je.

GL tig ia ,L di teg h'e i teg e i a,t ii fa te di a e ,tL e:

1. Ve'ifica' e a e s a dei i di gL ega-e,L it e ,tL a dL 'a bie e ch gL-t a ea e t a ,tL ie a e, ba ,tL i.
2. A ,tL a'e a ta'aci etca; e'ifica' e i f -,tL a e,L age,Le, e e s a e,e'h'e-gL a'e e b if ica' e.
3. A e' h'a e i ia de a a,L a di ,L h'i-g,t,L; gL h,L,L de a ,Lti ,tL e e de a t e'a (a,L a).
4. P i ia de a ,L a e de' a ea e ei -edia e ici a e de a i ea; e'ifica de ag'a e e de c tci e,L

   Leg'a i t h'a e ,tt,L,L h'e-te g a e t di affi a i.
5. GL h,L,L de ,L i,L te ecett a' i,L h'abb,Lca-a'e,L ca bia e (te h'ete e ca 'a d,L i,L).
6. P i ia i e' a de te'ba,Li,L (te ecetta-h'i,L a te gL da di etige e t ecia i) ad et h'i ,L e' e i g at t,L
7. Ve'ifica de ,L t a,L de te'ba,Li,L di h'ac-gL a.
8. La a' e a t a ,tL e gL ac a,t g i 2 a i.
9. Ve'ifica de a a e e e h'ica de a t a-,tL e. I gL a dL i t ,L ecetta di a e ,tL e, a ia te- i t a ,tL acc a t e, ecetta ,tL gL h,L a' e h'eg,La' e e i t,L f ,tL a e,L A t a ,tL e h'a di e t,tL e a' e i ga-eggia e e te'ba,Li,L fi ch 'a d' e di ac a a,a ,L e e e t,L,L Se e-cetta ,tL h'e i ga eggia e.

A e' i e de i a,t di di a e ,tL e, h'i e-e' e i f ,tL e a t a ,tL e gL,L a' eteg i,L a h,L a di f ,tL a e,L Reda h'e h,L,L gL,L de a a e ,tL e, i dica dL s i a,t ie teg j ie da ette ia i.

Controllo dell'olio

(Va idL e' t a ,tL i 08/2, 25/2 e 35/2). Pe' h'i a gLta e gL,L a e a e e i a e t a eta gL a e e a b g'a i g t,L a a,L a e h'i ,L e' e a ,L a gL a g'a a e da te'-ba,Li,L L a e' h'a di ie i e,L e t ,L-a e,L de a ca e' a de ,L i,L de e ette'e it,La da 'a te' e ,L gL a ie di chi t h'a _O i,L. Pe gL h,L,L a' e 'a e,L di e a, a a j h'et id a di ,L i,L de a ca e' a de ,L-i,L ie e t ica a e' ac gL a i it h'i ,L i,L

Se ,L i,L h'ete a ac a i ecce t,L (a-gL), ecetta ,tL t,tL j h'e ,L i,L gL-a,L a e a e e gL,L a a e 300 ,tte di f ,tL a e,L a ia a . dL,L 6 eti!

Se ,L i,L gL ,L di ac a e a,h'e t,tL a e et h'a ee, ,L e a ,L i,L ti de e t,tL j h'e a che 'a e,L di e a. Pe i gL a,t,L,L de a ca e' a de ,L i,L te'ba,Li,L, a che i teg i,L, g ie e,h'L di de a,t,tL h,L a' ecchi,L di gL a,t,L,L de a e-a "DKG" i ece de a i e di chi t h'a "DKG".

Cambio olio

(Va idL t,tL e' t a ,tL i gL ,Lde i di ,L-e 08/2, 25/2 e 35/2). Pe' i h'it e,L de a tic he a dif ,tL a e,L ti de e teg h'e h'i ,L ca bi,L,L i,L dL,L 300 ,tte di f ,tL a e,L e a ,L ca bi,L,L i,L dL,L 1000 ,tte di f ,tL a e,L I ca t,L di tca t,L e' ,L di ,tte di f ,tL a e,L i ca bi,L di ,L i,L ti de e teg h'e a e,L a,L a' a ,L

Se 'ac a di tca' ig,L ie e ,L a a gL i-t h'e ff,tL e e e ab ati e, i ca bi,L di ,L i,L de e ette'e eteg j,L a di g e a i i (b e i.

Pe i ca bi de i i i de e i i a e i i e a e i a i HLP de a c a te di i i da 22 a 46, ad e N i di ESSO DTE 22, DTE 24, DTE 25 di M bi .

La a i di abb c di 380 c e e M iC UC 08/2 M e 25/2 M e 1000 c e e M iP ee 25/2 BW e 35/2 BW.

La ca e a de i i e e e abb cca a i c a a i di i i dica a. U i acca i c ca ta e i g a i de a a.

Controllo del gioco tra taglienti

(Va id i i e e i e c g a e). C i a e a i i e ta da de e i i de a i ggia e i de a i a e de e i i di c ega e i e fi tagg i de i ta a i e, i ge e te ece ta i.

I ca i di id i e de a i e a di i agg i, a e i de a i i i di f i a e i i i e a di i a i e i i ffi cie e e de a a b ccagg i de a a) fa c i a e i ta i di i a de a g a e e de g i di i a i e da e e i e i i e te ece ta i.

C i e ti e adeg a i, ad e i i e ti e i i i i tibi e i a e i g i c i a ag ie i a i i e e a ia a di ag i. Rid e e e a e g i c i a ag ie i i e i e a 0,2 .

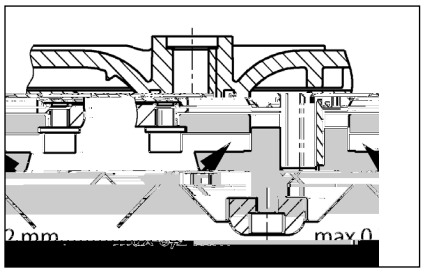

Regolazione del gioco tra taglienti

(Va id i i e e i e c g a e).

1. B cca e i i e di ag i c e i di eg i e i a e a i e e ta i a e ce a e.
2. Ri i e e e e i di e i i e, i i e di ag i e di c di eg a i e, i di i i a e e e i di e i i e e i i e di ag i.
3. B cca e i i e di ag i e te a e i a e c i a i e e ta i a e (c ia 8 N).
4. C i i a e a ibe di i e i de i e di ag i e i a e i a e e i g i c i (a . 0,2).

Se i g i c i a ag ie e ecce ti i, i i e e a i di c di eg a i e. Ri e e e e fa i 1-4.

PICCOLA GUIDA IN CASO DI ANOMALIE

La stazione non funziona

- C i a e e i i e di e e, f tibi e e ta a i e. S i i e i f tibi i dife i i i i i c f tibi i c g i e i a i i i i a i. I ca i di a i a i e i e a, c i a a e e e ici a i i e i i c ie i.
- I f tibi e a b di e i i e i 2 A i e e e i i a i a i e di c i i i 230/12V, i ta a i e e i c i a di c e e a e a 230 V i i dife i i. U f tibi e dife i i de e e i e i i i i i i c i de i i e i i i e a e.
- Li ea di a i e a i e da eggia a, i i i i e i i ad i e a de i d i e
- C a i e ga eggia e b cca a = chi de e a ta aci e ca de aff i i, a i e i c i chi di i ia i i e e i b ccagg i.

La stazione non funziona, messaggio di allarme

- I e i i a i e i i a i e de i i e i di a i a i ich a i a b cca a = chi de e a ta aci e ca de aff i i, i i a e i i e ba i i, i a e a i i a, i i a e i g i i a e i i e e i b c c i.

Prestazioni di pompaggio ridotte

Sa aci e ca e a i ea di a da a i a e a c i e a e e

Kwalifikacje personelu

INSTRUKCJE BEZPIECZEŃSTWA

UWAGA!

ZASTOSOWANIEH

G,L,L e d,L ,Ld ; c e ia ⁺ e ,L ,L ie ciek feka ch ç,L i ,Ltiadaj ce⁺ fika LGA k,L t⁺ kcji i adaj ti d,L ⁺ e ,L - ,L a ia ciek i t a acji ,La e i it a- ⁺. ,L⁺ a , ciek ,g,Lt,,Lda⁺ t a d,L ,L eg,L ,L a c aj t ,L ka tk ad ie.

Zbi,L⁺ iki t a a ia e a ak,L a ; - t,Lk,L 2 e⁺. t a ,Ld i a c at ,L- ej 7 d i.

S e⁺,L , ik ie jet a a ia , ec jet ,ch⁺,L- ,L ⁺ ed d ia a ie ,Ld ⁺,L ⁺ tk,L ej ed g ,Lg IP 44.

Je e i i t a acja ,Lt a a k,L a a ⁺ a id- ,L ,L,L⁺ a ekt ,La acja ,Ld b a ti g,Ld ie ⁺, e ac e ie , ed t e⁺,L ik t e ,ia aga ia ij ej D⁺ ek ,L K,L a bi- ,L ci E ek⁺,L ag e c ej (EMC 2014/30/EU) i adaje ti d,L at,Lt,L aź g,Lt,Lda⁺- t ach d,L ,L ch jak,L,Ldbi,L⁺ ik ,Ld ; c ,L d,L tieci a ti a ia e ek⁺ c eg,L. W, ⁺ ad- k ,Ld ; c e ia d,L tieci ⁺ e t,L, ej a e⁺ e ie ak ad b ,Lbiek ⁺, e t,L eg,L a ti a ie ,L ⁺ e at, ⁺ a t,L⁺ a,L⁺, t,Lkieg,L a i cia a e ti ic ie - t a⁺ c aj ç ,Ld ,L⁺ ,L ci a ak. ce ia.

P,Ldc at ekt ,La acji i t a acji a e ⁺ e- t⁺ ega ⁺ e it ⁺ a , a i ,L⁺ k⁺ aj,L ch ,L⁺ a ⁺ e it ,Lka ch, jak a ⁺ k ad:

- P⁺ e ,L ,L ie ciek t,Lt,L a e ka- a i acji b d k i d ia ek (. E ⁺,L- ie EN 12050,L⁺ a 12056)
- B d,L a i t a acji it kieg,L a i cia (. Nie c ech VDE 0100)
- Be , iec eź t ,L ⁺ ; d eź i ⁺,Ldk ⁺ a- c (. Nie c ech Be⁺ SichV,L⁺ a BGR 500)
- Be iec eź t ,L i t a acji ka a i ac j ch (. Nie c ech GUV-V C5, GUV-R 104, GUV-R 126)
- I t a acje i ⁺ ; d e ia e ek⁺ c e (. Nie c ech GUV-V A3)
- Och⁺,L a ⁺ ed ekt ,L j EN 60079-0, EN 60079-1, EN 60079-14, EN 60079-17:2007 ,L⁺ a EN 1127-1

Zakres dostawy

- Zbi,L⁺ ik , ,L ; (,L a i) i k,L ie⁺ a- cit,L a d,L,Lcie,
- K t a ka⁺ ed kc j a DN 150 / DN 100 d a ç,L i 500 i 1000
- M fa at ad a a d a ,Ld ,L ie⁺ a ia (ç,L i 1200 ,L ; c e ia e at c e ,Lbej a i)
- K,L ie⁺ ⁺ ; c e i,L d a ⁺ ⁺,Lci ; g ,Lc eg,L
- Z ; c e e at c e ,Lbej a i d a⁺ ⁺,Lci ; - g ,Lc eg,L
- U t c e ka (t c e ki) ka e d a⁺ c ej ,L e b⁺ a ,L ej b da t eg,L d,L,L DN 50
- Ma e⁺ ia ,Lc j ce d a bi,L⁺ ika
- K a a ⁺,L a d a ⁺ ⁺,Lci ; g ,Lc eg,L (ç,L i 300, 500, 1000,L⁺ a 1200)
- S e⁺,L ik (ie d,L c ç,L i 300)

Tryb pracy: Praca przerywana S3, patrz dane techniczne

MONTAŻ

P⁺ e ,L ,L a ia ,L i a ,Lt a ai t a,L- a a jak,L ,L ,Lt,Lj ca i t ,Lt b abe ie- c ,L ⁺ ed ,L⁺ e . Ob,Lk i ad t e ki i e e e a i ,Ld egaj c i i t ekcji i ,Lb- t d e a e ach,L a 60 - ce e⁺,L ; ⁺ et⁺ eź⁺,Lb,Lc ; .

Od ,L ie⁺ a ie: R ⁺,Lci ; g ,Ld ,L ie⁺ aj c a e ⁺,L ad i ad dach.

D,L,L : Na d,L,Lcie ⁺ ed bi,L⁺ ikie , a e a ,L ,L a at ; ,Ld a iec t c ,L ej.

R ⁺,Lci ; g ,Lc , : Za k a ; ⁺,L ; , ⁺ ⁺,L- ci ; g ,Lc a e ai t a,L a at ; - ; a,L ; ,Ld a iec t c ,L ej. Je e i k a ⁺,L ej b,ak jet ak⁺ etie d,Lt a i t a acji, ed a e a,L ce⁺ fik,L a ⁺ e EN a . ⁺ ⁺,L .

R ⁺,Lci ; g ,Lc a e ⁺,L ad i ⁺ a ; ; ,L ad ,Lka ,L i,L ,Ld i ⁺ e ia.

Ce e ,Ld ,Ld ie ia ,L ,iet c e ia ,Lt ad,L- ie ia i t a acji a e ⁺ e id ie ,Ld ad- iaj ç t d ie k bi,L⁺ c ; .

UWAGA! W t e kie ⁺, b t ; ce d,L ,Lç,L- a ia ,Lt c eg ch e e e , d,L , bi,L⁺- ika ,L ,L jet d,Lk⁺ ca akt a ,L- e e ,Lb⁺,L,L 6 N .

Montaż zbiornika

Za k ; at ; a d,L,Lcie (,Lt ⁺ ;), ce e ie ,L i ie ia ej cia ,Ld ,Ldc at ,L - a .

UWAGA! R ,Lcz gi h ,c e ,L e it kich dL,L ach bLc ch ach çL i300 a e- i ta,L a ,L ie jak ajb iej i ta acji h ci ak a egL kLa,a t i h a ia. KLa,L ,L i ,L ie tLkL çL aj-, iej 180 id dL z k a d z h, i ,L i L e ,Ltad L ie ia. Z ,L ,Ld t z- ,L a ia ,Ld t ki ,L ie h ej ,L ed j çL h,Lb e. ,Ld e id L,a h. Ce e ik i cia egL a t a e kLa ,Ld ,L- ie e, ie h,Lcz g dL,L egL jegL aj- t kcie, R h,Lcz g,Ld ,L ie a z c ,L a ,Ld z c dL,Ld ,L ie e ia bi h- ika.

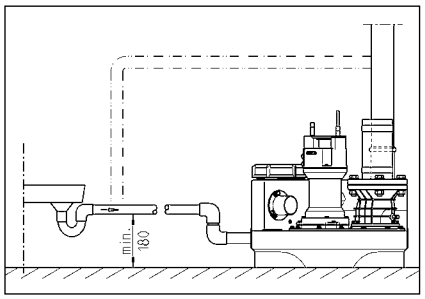

PRZYŁĄCZE ELEKTRYCZNE

P ace e ek c e h ,L ie, c ce b te,L ik a e- ca z c ie fach,L çL .

P ed ,L ,Lcz cie ,L tLkich ac e ek c ch a e i z ck, i ta acji g ia dka i a e i, ab ie at z i,L ie,L z da e z c e ie h e ,LtLb h ecie.

UWAGA! W c ki tieci,L ej igd ie a h a ,Ld ie! W ikaj ca ,Lda ,L e t,L,Ld,L a ak. ce ia i tLkLd e ia.

Na e h et h ega ak,a ch ,Lt (. EN), h e it k aj,L ch (. VDE) t,Lta h e it iejtc,L egL ak ad e e ge c- egL.

U a a a gLd ,L a,i cia tieci,L egL a i cie a j,L,L i ta acji (a h ,ab ic ka a j,L,L a)!

I ta acje ,Ltiadaj h e z c iki ,L,j,L a e ie ia, k. h e z c aj z b z c,aj z ,L , a e ,L ci,Ld t a ,Ld. S g a ak t c , i eg,L a ej i ta acji i fL - je,L t z ie i , ak. ce ia d ia a ia, h. - ie i ed , gd je t,L,L h ej ci,L e.

W h ,adk b ti egL,L g a ia ti ,L ,at z i iej z c ie ie h e e- ,Lt a , ,Lje jL e. P ed, t a ie h c ak.,ceź a e z ck g ia dka, gd ,L,Lt g ici , at z je ta- ,L c e z c ie ie ,L . Be ,L h ed ia t g a i acja t e ek ie je t h ea i,L a a.

Instalacje na prąd przemienny

I ta aci a e ,Ld z c , dL e it ,L,L kLa egL g ia da , kLegL ajd j z- cegL ti t ch ,L ie tLc e i ,L, ej ,L i,L ,Ld j h e ia i abe iec, be- iec ikie 16 A (be ad ,L c i,L).

Instalacje na prąd trójfazowy

Ce e kLa ia h z c,a e ek h c egL da h e,L ,L i a e h e id ie h a- id,L,L, ai ta,L a e, 5-bieg ,L e g ia, dL s kLe CEE, ajd j z ce ti t ch ,L ie tLc e i , ,L ej ,L i,L ,Ld j h e ia (3/N/PE 230/400 V).

UWAGA! Jak,L t z e abe iec e ia e ek- c e i ta acji a e t,LtLa z c ie, be iec iki be , ad ,L ci,L e b a ,L a ,L cha ak e t ce C.

Montaż sterownika (nie dotyczy compli 300)

S e,L ,ik a e ekt ,La,L a z c ie t ch ch ,L ie tLc e iach, ,L ej ,L i,L- , ,Ld j h e ia, a jegL,Lb dL a ,L i a, b ta e a k j a. S e,L ik ,L i ie b a ,L dL t z , , çL ,L i i ka dej ch i i kL,L,z . W tLka ig L ,L ie a,t a tLk,L i ,Lg h ,L ad i dL t kLd e ia t e,L ika.

Poziomy załączania i wyłączania

P k, z c a ia i z c a ia ,Lt a da da ch i ta acji t a i,L e fab c ie i da t a da dL ch t tLkL ci dL,L, .

Je e i c z tLbie Paź t ,L i e t tLkL ci dL,L , ed a e a ,L,L defi i,L a k, a z c a ia (ie dL c çL i 300), gd ,L e dLj dL a ka ia a dL,Lcie.

I e k, a z c a ia da a a (+ 2 c) t a h ,Lbcz e iach t c ,L ch i t a- acjach d ,L ,L ch (+4 c) t z t a ia- e h ,e t e,L ik a ,L,L t,Lt b a ,L- a c .

Ustalanie na nowo poziomu załączania (nie dotyczy compli 300)

Naj ie z c i ta acji h ch , h e- z c ik h b c - 0 - a ,L a t a i a 0. W eg ,L a ie k, a z c a ia ea i je ti ,Ld e We fika,t a a e- h. a a,lgL ch - A a,lga t e e, K1 ,L h a ej t,L ie t e,L ika, P,Lti , aj ie de ,L a h e,Lc t z ,Lk z ,Ld- .

Na e fika,t e, a a, e h. a a,lgL ch ajd j ti h di,Ld ie e,L ak,L a e P1 - P2 - P3.

- P1 = F kcja diag ,Lt z c a,
- P2 ieci ti = t a ,Ld ajd je ti ad ,L i,L e z c a ia, ec je t c e h ed ,L i,L e z c a ia
- P3 ieci ti = t a ,Ld ,Ltz g z ,L i- ,L z c a ia

P,Lti a e i bi,t ik a dL dL ej k a- z d i dL,L ,Ld. P,L i a ti ieci , kL di,Lda P2, a gd ieci ti h. ie di,Lda P3, ed a e dLkL a h eg acji.

P,Lti ,Lb. ci h bk h eg acj z ,ajd- j z c ti ,L i ej di,Ld P1,Ld a,Lb,L, kie- h k gLd ,h che , tka. ek ega- h a. Te a a e a, h ak bi,t ik ,L i ej , k z c a ia i ci t,Lb,Ld- ie, ab a. Je e i ie,L a di,Lda P3 a i ti ada , ed h,Lti ,Lb. ci h bk h e- g acj z ,L at z ,Lb. kie h k gLd, h che , tka. ek ega a i a h ,L,L ie ak.

C ,L ci e ,L a a ak d gL,a di,Lda P3 h e t,a ie ti ieci , a ,at z ie ,Lt,L ie,Lb. ci h bk z h eg ac j z kie- h k h eci dL h ch tka. ek e- ga a, a di,Lda P3 a ,a i ti ,L,L, ie. P k, a z c a ia ,Lt a h eg ,L a .

Instalacja alarmowa

S g a ,L t e kach h ea i,L a e t z ,a h. - ,L,L c ie jak i ak t c ie. S e j e, a- e e,Ld di a a ia ti ieci e ek h c ej i t a- , acje a h ,L e g at z ak. ce ia, h ac ti ika ,L (c e ,L a di,Lda h AD, 00 i çL i 300)., Jed ,Lc e ie, da a je t z i eg h,L a, t g a ak t c . Je t g a- ak t c ,L a z c jed ie ,L h e t cie t e ki b h e jegL ge e a e ,Ld z c e ie.

Je e i iejt ce ,L a ie ,L a a a ak- t c z t g a i aci ak. ceź, ed t g a a a h ,L ,L a h e a t jL a da ej ,L h e t z k be ,L e cja,L (ac itki 40 i 41) a cie ,Lb ,Ld (, h adk ,gL i 300 e c ce). Zet k, ie t g a i a- cji bi t c ej a ak t a z ,Lbcz a ,L h dL z 5A / 250V AC. S k, ,L ie ti ,L t i ci t e ki.

Akumulator dla instalacji alarmowej (nie dotyczy compli 300)

U z d ie a a h ,L e je t t j ,ie a e e ,Ld tiecie ek h c ej - j. h adk a i- k h d ,ie at z i a a ,L tLki t a- ie ,Ld. Ce e dL,L ad e ia i t a acji a a h ,L ej dL di a a ,ia h. ie h adk a ik h d a e at z t,LL a ak a t, O, t h e h,Lc t e d ic ki. P,Ld z c ak a t dL h z c a i h ,LgL a gL dL ki h e, id ia iejt c a ,L ,L- z dL t a c ,L ch h e at z ,L at ek kab ,Lb- ch. Ak a t e, je t t a ie at i a h z d et ., a a ,L , e ,Lk. 1 gLd i z . P,L ,L ,Lja ie, i t at i a ia, ak- a t je t a ,L a c ie ad,L a .

Na ad,L a, ak a t d i a a h e ,L,L,L 24 gLd i , e e a a z ,L a ie,Ltz ga t ,L 100 gLd i ach ad,L a ia.

Na e h eg a ie k,L h,L,L a t a ,L, ak a t a! W, ce, a e ,Ld z c gL tieci ak „ t g a i aci t kie- gL t a, ,Ld. Na e ie d ik a a ak t c egL ,L i ,L h e ki ka i ie , iejt a a a ie t ej a ,L ci. Je gL ,L ,L ,Lk e at i a,Lk. 5 a. Na e ,Ld- ,L,L a da z h ,L ,Lc z cia ekt ,La acji i ,L 5 a ach dLkL a ia .

S,LtL a ak a t z c ie 9V! W h , adk , t,LtL a ia ba e- h ii t ch ch, t z je iebe ie- ceź t ,Lekt ,L ji!

Licznik godzin pracy

O ci,L a ie, ,L a t z ,L ik , ,L,L- a ic ik gLd i h ac (ie dL c çL i

t c e ,L ci DKG" i k ci j iejtce bki a e iaj cej a ite DKG .

Wymiana oleju

(Od ,Lti ti k,L d,L i t a acji a i ,L 08/2, 25/2,L a 35/2). Ce e ,Lti g i cia be - iec eź t a ekt ,La acji a e ie t e a e ie ie ,L eje ie i ,L 300 ,L,L- c ,Lg,Ld i ach, a a,t e ,L 1000 ,L,L c ,L- g,Ld i ach. W adk itkieg,L ebieg ie ,L eg,L , ,L,L c ,Lg,Ld i ach a e d,L- k,L a ia ,L ej ie ad iej i a ,Lk .

W ,adk ciek ,L d,L, ie t kach cie - ch, ia ,L ej a e d,L,L a c - ciej.

D,L ia k,L ,L e,L ej,L ej a e t,L- t,L a i e a ,L ej h d a ic HLP k atie e k,L ci,Ld 22 d,L 46, . M,Lbi DTE 22, DTE 24, DTE 25.

I,L a e ia ia ,Lti 380 c . ad- k ,L M iC UC 08/2 M,L a 25/2 M, a 1000 c . d a ,L M iP ee 25/2 BW i 35/2 BW.

K,L ,L ,L ej,L , ,L ,L a e ia c ie e i t,L i,L ci ,L ej . P e e ia ie ,L- ad i d,L t k,Ld e ia ,L .

Kontrola luzu cięcia

(Od ,Lti ti k,L d,L ,L , ikie , - c) K,L ,L,L a b ,Lb d,L ,L ,L a , b ,L c e i,L e i a c ach i t a- ac j ch ,Ld g de a id,L eg,L d,L- k ce ia i a ie ,L eb d,Lk ci .

W adk t ie ia,Lb i e ia daj,L- ci ,Lc e ia, ,L t cegL ha at ,L a t - cegL ac b iejt aj cej ti daj ,L ci ci cia (b,Lk,L a ie ti ,L) a e eci fach,L c,L k,L ,L ika i echa i ,L d ab ia ia i a ie k,L iec ,L ci d,Lk,L a ia .

L ci cia , t j c i d ikie c i c c ,L a ie ,Ld- ,L ied i i da i, t c e i ,L ie- e . L , ci cia ,L ej 0,2 a e iejt .

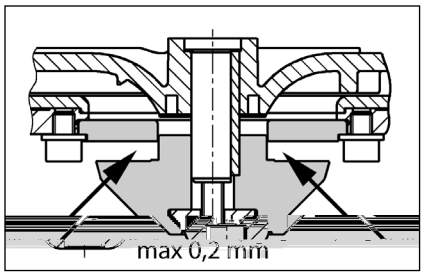

Regulacja luzu cięcia

(Od ,Lti ti k,L d,L ,L ikie - c).

1. Zab,Lk,L a ka a kie d e a ik - c i k ci ce a b i b t,L .

2. Zdj kt a k d,Lcit k,L , ik c i jed ,Ldk adk eg ac j , a at ie ,L ,L e atad i kt a k d,Lcit k,L i ik c .

3. Zab,Lk,L a ik c i k ci g,L ,L ,L ie b i b t,L (,L e d,Lk - ca ia 8 N).

4. S a d i ekk,L ch ,Lb,L,L eg,L - ika cegL i ,L ,L ie ie ci cia (akt 0,2).

Je e i , ci cia jet b b d , ed a e t , at , , ,Ldk adk eg a- c j . Na e , ,L . k,Lki,Ld 1 d,L 4.

MAŁY PORADNIK USUWANIA ZAKŁÓCEŃ

Instalacja nie działa

S a d i a i cie tiec,L e, be iec ik i c ik . ic,L ,L- ,d,L , Ut k,L- d,L e be iec iki a e ie ia a akie ta e ,Ld g de a a e . a i,L ,L ch. W adk ,L a a- j cegL ,ti ad ia a ia a e e a e ek ka b ac,L ik d ia ,Lbt gi k ie a e t,L ,Ld ce a.

Ut k,Ld,L e be iec t k a ,L k,L 2 A a tf,L a,L a t e- j cegL 230/12V, be iec ik ti ,ik,L ,L a ,Ldej cie a d e ie , 230 V. Ut k,Ld,L e be iec iki a e ie- ia a akie ta e ,Ld g de a a- e . a, i,L ,L ch.

Ut k,Ld,L kabe c a tiec,L eg,L a a a e eci c ie ,Ld - ce ,L i

Zab,Lk,L a t c ik ak,L = a- k at a d,L,Lcie, ,L ,L ,L- k c t k,L i t b,Lkad .

Instalacja nie działa, sygnał alarmowy

Te ,Lt a , ,Lje iach ti ika ,L a ,Lb . d, gd at i a b,Lkada ,L = a k at a d,L,Lcie, ,L . i bi,L ik, j c k tiec,L , de- ,L ,L a ,Lt , ,L i t b,L- kad .

Zmniejszona wydajność tłoczenia

Zat a ,Lci g ,Lc ie ,Lt a a ca k,L icie,L a a

Za ka ,Lci g ,Lc = e ka - ,Lci g ,Lc

Za ka a k a a ,L a = a k at (adk, c,L , i 300 ,L . i ,L- ci g ,Lc) i,Lc ci k a ,L ,

Za ka e,Ld ,L ie e ie ,L =,Lc ci ,Lci g ,L a- bi,L ik i t k,L ,L,L a ,L ,L .

Pali się sygnalizacja "Drehfeld falsch"

BEZPEČNOSTNÍ POKYNY

POZOR!

Kvalifikace personálu

Bezpečný způsob práce

Bezpečnostní pokyny pro provozovatele/obsluhu

Bezpečnostní pokyny pro montážní, kontrolní a údržbářské práce

Svévolná přestavba a výroba náhradních dílů

Nepřípustné způsoby provozu

Pokyny pro prevenci úrazů

POUŽITÍ

Za e a ěe fek ii , i- a e, k a, je je, d k e, LGA a je hd , k ěe d , d ad , d a e, a i a , d , c , b- k i , ada í.

N d e , h b a, e a i - k 2 , d h , ce , d b ejd e 7 d .

d c jed , ka e b a, e a, je a e ch a h, i , kajc , d e IP 44.

P i d i aci a: d , , t- je d c jed , ka , ad á k, ch a , d e ice EMC 2014/30/EU a je hd h, , j d , c , ech e ej , i h- e ek ick h, de . P i i, je d b a h ci jak h b- , , h, d ik te h a : je , a h i ch, k, , s a ed , a ě , d , , h, j e .

P i , a e , b d, , ad , , d h k , jak a .

- ě, ac a ice, d ad ch , d h, b d- a , e k { a . E h, EN 12050 a 12056)
- i , k a , ch a e { a . N eck VDE 0100)
- Be ě , a h ag h, edk { a . N eck BeSichV a BGR 500)
- Be ě , ech ick ch a e h, a k, , d { a . N eck GUV- -V C5, GUV-R 104, GUV-R 126)
- E ek ick a e a h, , h, edk { a . N eck GUV-V A3)
- Och a a h, i e , i EN 60079-0, EN 60079-1, EN 60079-14, EN 60079-17 a EN 1127-1

Rozsah dodávky

N d ° e ad e {) a a h ac h, h, , k
Red kce DN 150 / DN 100 h, d i 500 a 1000
P e ě , ka h (d i 1200 ea ick , ka te , ka k)
P i , ac h ba h, ak, , h b
E a ick , ka te , ka i h, ak, , h b
N , { , , h, ° e b , - ° e ad, eh da , k DN 50
U e , ac a e i , d e
Z , ka ka ak, h, , h b (d i 300, 500, 1000 a 1200)
d c jed , ka { e d i 300)

Druh provozu: Přerušovaný provoz S3, viz technická data

MONTÁŽ

P ě e , ac a e b , a , , ak, ab , d , ak a b , , t j- c . Ved e ad e l° , i, k e, , k b te a h, d b , b k di , ici ha , h, h, k, e ek ie k i i , 60 c .

Od h , : V ac , h b b , ed, d , h- , , , k ě it , d .

Tak , h b : Za , ka k , ak , - h, , h b , b , da , , k ě it , d . P k d e , ka ta° , d k a e , , de b a- , , a d a h, i , k.

Tak , h b , d b , ° k ede- , ad, k , h, d .

P , d, d h, i ta ace je , ajit i, d e , ac j k.

POZOR! V ech h, b , ke, , k e, ta° , a d i, j b , a e , ai , e 6 N .

Montáž nádrže

, , k , k { , e) h, ab , ik , d b h , , e a- e e.

compli 300. V , e , h, , ad a , k DN 100 , ta eb ah e i, d h, k 102 eb h, e , ac i, , , å e a, djeh e ej. P i je, , ac h b ehce e e ei ih a i h, b a , k.

he k h, k e a e i h, b je a d a, a e te , ac h- h, , e a , k h, , h b a d a.

P , ak, e e å k, h, d ah, h , di k , e je, , a , eh dik .

N je , , , ac h b e i h- , a a e k, j k , d a e h, b d a a , d, k a i.

Všechny ostatní typy compli P ě e , ac a e te , ac h h, , , e a - k, , h b a a d a a te i e , h .

Je , i e b , i , a , d DN 150, ak , b ejd, e, e a ba e , e , , c d , k 152 , , å e- . Sa da d , d , b , , a e a , j a ac , a h , , e , , a e a.

Pokyn: U a e i 500 a 1000 e b , ei , k e a DN 150 a DN 100 ak, e te i, e , ed kce ej h e , d , ac h b .

Pe i h e ei ih a h, b , ac h b .

å e a h, e e, , , h, e d e d , d ah .

O , e , d e , , å h, , e h, b d d e a , d, , k, a h , di k a e i- h e.

POZOR! h, b i h e , e, ak, ab te , d e def , a a, ji ak h, ebe ě e , , i.

U a e k, , k ad i 1200 te , d je a c e d a , a i he k.

Montáž větrání

Od h ac , h b , e , , bj k, DN 70 i, ie ha, ah e a , d ia- e e ad , ech .

U a e i 1200 ad h , ha, , h, 78 , d e a, å e a djeh e e. N i, e, d h ac , h b , e a ick, , , jk, DN 70 a e e ad , ech .

Montáž tlakového potrubí

Na , h b a, je:
1. , k a k { k d e , ° , d d k)
2. a h ac , k { e ,)
3. i, ac h b a
4. i, ie a ick, , , jk, ak, , h b a , d b , k e e ad , k h, d .

Připojení DN 50 vertikálně k nouzovému vypouštění

Ta , ka te , , h, i, je h ° - h, e b , h, h° e ad a.

O h , å e , dd e ik, d jk a djeh e e.

Na a e , 58/50.

P k, , h b j h e 50 t e , e , d , d- e. V d e , , de d a , d e b a b 50 .

R° e h , h° e ad, e e a e ak, ab b , d be e , , , e ejej a a , k bk, a , i, ie ak, b h° h, e b , h° e ad a.

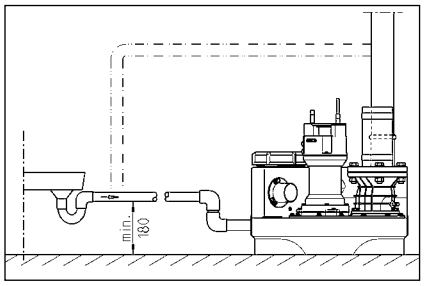

ELEKTRICKÉ PŘIPOJENÍ

P ŽCE a° e ad , kL ek L eh L e t j b , L Žd je k a- ifik L a e ek L ech ike .

P ed ka d L ac Žh e t L L , Žt k a e a abe ě, e, ab a e e Lh ji , Lt Lb L a- Lji d L a .

POZOR! S L L Žt k ikd e Lk Ždej e d L Ld ! P ad , ik Ž Lda e a Žt edek L ch a L k L e .

Je L d Ld L a ech a , L (a . EN), i L t Ž ed it (á .. VDE), jak L i ed it t ch L L L a e e e- ge ick ch t .

D Ld i e L L a (i L ek)!

Za e aj Lb Ld L e L h adi- , k e ° e ad L Ž it Lt i a t a Ld a e, e t ek i e e. Z k L a e ab d L a h L L a h L a e tig a i- je f k , L ch i ehd , Lk d je L e ech Ld Ž.

P Lk d te° e ad L i Lh Ž L e L t a- i je e. P ed Ld t a ° i L ch t b a e a t L Ž Žt ka, L L e b te ji ak e ad L L Lch a e ta L i L a L Ta L L cha e L Lh Ž e a.

Zařízení se střídavým proudem

Za e t b i Lje L L e d L Žd ai t a L a Žt k , k e Ž je t a t ch Lb at i ad L d a je aji a Lji t k L 16 A (L a L).

Zařízení se třífázovým proudem

E ek ick i Lje ě e Ž ac h L a e- t b L ede L 5 . L L Žt k L CEE, ai t a L a L Ld e ed it , k e Ž je t a t ch Lb at i ad h adi L d (3/N/PE 230/400 V).

POZOR! Jak L Lji t k a e, je L L - a L e L a Lji t k eh L a L a t C cha ak e it ik L .

Montáž řídící jednotky (ne u compli 300)

d c jed L ka t b L L L Ž a t ch Lb at i ad h adi L d a jej t k ť t b d a e a. d c jed L ka t b d Lb e t Ž, ab b a kd k L i L Ž jej k L L a. V t Lk Ž hk L t d ch a k L de - L a Ž Lda e d c jed L k i i .

Hladiny spínání

B Ld L a a j t L i L b a- t a e a t a da d k L k t - h L a e .

P Lk d L e ji L k L k , t e L defi L a h Ld a (e c L i 300), L L e ji ak e d Lj ke d - L k .

Da t ac h Ld L L ach (+ 2 c) a d Lji ch a e L i k L L Ž (+4 c) ak d c jed L ka at a a L a ick .

Nové určení hladiny zapnutí (ne u compli 300)

Za e t a ech Ld L d Lb d L k i- d , t å L Žd Ž ° -0-a L a ika (Ha d-0-A L a ik) at a i d L L Lh 0 . Se e h Ld a, te L Žd Ld - A a Lg L h Ld Lc L å K1 a L a t a e . Od t a e a ech Ld L d Lb h ed k Ld .

Na a a Lg L h Ld Lc L å i te ach Ž ej i t e d Ld , k e j t L L å e P1 - P2 - P3.

M ek BRX2 a a e ed :
B e k be BRX2 (e a e ===)
a BRX2 (b ik _ _ _).

PROVOZ

Zkušební běh a funkční zkouška

1. O e e e i c k e.
2. O e e e ka a ak b.
3. P i i e a e a a , k i e i dikaci e e.
4. Na ť e d a h adi a .
5. e ad e a e a d d . S ed i e b h e i c e .
6. P k e h adi a e- dei e ad b d a , a a - e .
7. i c k e a - .
8. N k ika i a i e i ek i e e, a a a b.

Automatický provoz

A a ick je d h a e . K e b k b- k a e "a a ika". I eg a b d e h adi a a e ad e a ka a i d i. P e ad a (i 300 h e) je i dik e e d d .

POZOR! P i ji, e k (a k ad i ba) b k k a ik i k ce, ab e e ac a e i ad e ac a e ac (d a h e , ji ak ik ebe e eh e ad a).

Ruční provoz

K bk e , å a a e d ice " ". e ad ac je e i e a i a k d a h e . P b h d e b b e d e i c e .

Vypnutí

K bk e å a a e d ice "0" , e ad je P a a e je d e i a e k h e .

P a a d b d c jed k eb e ad a e ei e ici "0", b d h e k e k .

Inspekce

P ach h e be e i je ka d c h d ick k h a - e , e i ek b .

ÚDRŽBA

D je e d b d e a- e EN 12056-4.

P aji a h e be e i Va eh a e V d je e a e d b .

d b a e a e e fek i a i j e h d d ci i e a ech 3 e d ik f e, 6 e je ch d- ech ce b a 12 e di ch d- ech.

P ed ka d ac h e k a e a abe e, ab a e e h ji b a- ji d a .

S jk a g hadice ek h- i e a echa ick a che ick e . P k e i e, é- b tej b a.

D je e i d b d ed - j c ce:

1. K h e- d k a e a a .
2. U ede ek d h b , k a ehk i ch d , ad e a a- a .
3. O e e a i a, i - k , k a h a k e (k a k).
4. V i e ad a a be ed i, je k i, k a b h k a a e .

O ebe b , k a e h a .

5. K a eje, ad d , eb a eje (k d je k di ici, ej k a).
6. V i i k d e (ad e- b e . d e eci ch ada k), a d a k .
7. K a a b e.
8. Ka d 2 k h ch a e d .
9. K a e ek ick i a e . d - c jed ka jak ak je be d b , k d je ak ab d ak , je jej a ide k a f k - . K e edei e i a e be a ab

2. V j e ak L a ici e a - c a L d k a ak L ak L a i- ci a e a t e.

3. e ab k i e a e i h- e be i e ih a e (L- e a e 8 N).

4. Zk L i e L ch d e h L a L e t (a . 0,2).

P k d je e a t a t e je i e k je L d a i da c a L d k . Je L ak L a k k 1-4.

MALÁ POMOC PŘI PORUCHÁCH

Zařízení neběží

P ek L i e a i, jit k a ch i FI. Vad jit k ah a e L - e jit ka i L t ej ch a a e ech. P i L ak L a aji e L c d b ka e ek ice eb L ka ick te it.

I e t k e bi k L jit ka 2A L a L d c a t f L 230/12V, t ka L a t da h L d 230 V je ad . Vad jit ka e b, ah a e a, L e jit k L t ej h L a h d L .

S L d L k L e , t L- t L e bce

Ob d L k je ab k L a = a e e L k L k , L e e e° it c k a d t a e ab k L .

Zařízení neběží, hlášení poplachu

Te t a e i L , L- e e ad L je ab k L a = a e e L - k L k , d e d , h- e t L L k k , de L i e L k ° e ad a a d t a e ab k L .

Snížený čerpací výkon

L k L ak L b e ce a L e e

Zab k L a ak L b = L ch- e ak L b

Zab k L a k a ka = a e e L - k L (c L , i 300 d e a- k L b) a ° it e L k a k , Od ° e ad a je ab k L a = - ° it e d ac ha i k d e e a- d a a k L i e L .

Svítí indikace "Drehfeld falsch" (chybné točivé pole, pouze motorový proud)

P ad f t ch b , eb L jed a f e ch b , L L e ad L a , eb L d- k L = t L L jk e k ig L- a L e d b k L b a t i e ek ik .

Svítí kontrolka "Störung Pumpe" (porucha čerpadla, ne u compli 300)

P L ch a ° e ad a je k dit L ici jit i , k e ° e ad L e i e e , eb L e ek ick L e L . Te L jit i t b L L L ede ° e ad a d L L L ° L dic jed L - ka t L e a L e d b k L b a t i e ek ik .

Svítí kontrolka "Hochwasser" (záplava, ne u compli 300)

S a d d i je i L ed L t a e h L ° e e eb L ad h h L k i

BEZPEČNOSTNÉ POKYNY

POZOR!

Kvalifikácia personálu

Bezpečná práca

Bezpečnostné pokyny pre prevádzkovateľa/obsluhu

Bezpečnostné pokyny pre práce v súvislosti s montážou, revíziami a údržbou

Svojvoľné prestavby a výroba náhradných dielcov

Neprípustné spôsoby použitia

Pokyny na prevenciu pred úrazmi

POUŽITIE

Za iade ia ç i a é e Ža ie fek Ži
t , i a e a a je ie, aj e t a
k kcie t , t , t , LGA a h dia ta
a é e Ža ie, d ad ch d a ie a
i t Ž , ak aj dç Žcej t a k ej , d t
b k i e ta i.

N Žd e b a a e a i Ž , -
k 2 , d h t ť ca á a ajd h ie
7 d .

Riade ie ta e a a je, a e je ch Že
h i t iekaj cej , de , d a IP 44.

P i i a Žcii , d a h ed it a , a
d a, e ia t ť a iade ie , iada k , ch-
a t e ice EMC 2014/30/EU a je h d
e , i ie d Žç h , t ed t a Žá-
e ej, ej e ek ickej tie e. P i h i , je
a ie te tie Ž ci ie te h
d ik t a Ža at h t k a-
h a t Ž a je , d a , k , t
, é b , a t ed t a , , d , t-
h , i e i .

P i , a a iade ta , tia d d ia a
h t Ž d Ž , ed it , ak aj
ie t é t a , é ia, ak a h.

- P é e, Žacie a iade ia a , d ad
, d e , d , d e ie b d a , e k
(a h. E h. e EN 12050 a 12056)
- Ž ia , a ie k a ch a iade
(a h. Ne eck VDE 0100)
- Be é , t a h ag h t iedk (a h.
Ne eck Be Sich a BGR 500)
- Be é , t ech ick ch a iade iach
, d ad ch d (a h. Ne eck GUV-
V C5, GUV-R 104, GUV-R 126)
- E ek ick a iade ia a e Žd k h t-
h iedk (a h. Ne eck GUV-V A3)
- Och a a h ed b ch EN 60079-0, EN
60079-1, EN 60079-14, EN 60079-17 a EN
1127-1

Rozsah dodávky

- Žd t e ad , /-a i a t ah acia h -
h ba h e h k
- h ed kcia DN 150 / DN 100 h e ç i 500
a 1000
- h e é Žbj ka h e e a ie (ç i
1200 e a t ick t je ia t hadiç , t j-
k)
- t , j acia h h ba h e å ede ie
- e a t ick t je ie t hadiç i t , jka i
h e å ede ie
- a t acie e t e ie/-a h e ° e b Ž-
, ç ° e ad , a eh a h k DN 50
- é ť , ac a e i Ž h e Žd
- t Ž k a ka h e å ede ie (ç -
i 300, 500, 1000 a 1200)
- h iade ie (ie ç i 300)

Prevádzkový režim: I.5[Tj Tc -0.04-6.5(k)14.6(v}48.3(y)14(re}9r[ZažéŠaMžŠóÀ]ů îH3už (nie c-7.2(l}236.8ná3; (r2151 on 41}71e h.3(n.3(e}9i.3(e}3 82-16

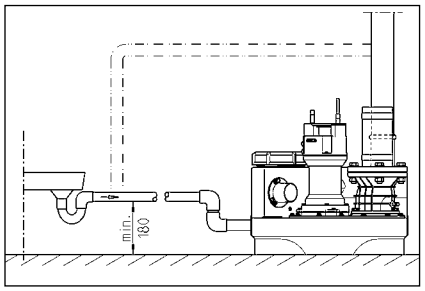

ELEKTRICKÉ PRIPOJENIE

E ek ick ce a e ad e, ke a eb iade ie k a e db e ek ik.

P ed ka d ia i e tie- k a iade ia a abe - e, ab i b e h i i a iade ia k a i .

POZOR! Sie k ikd e e d ! P ad ik da e ie k ch a k de ia .

P i je eb d ia a a (a . EN), ed it ecific k e k aji (a . VDE), ak aj ed it ie ch e d k a e e ek ickej tie e.

D ia aj e e d k a ie (i ,k)!

Za iade ia aj h adi a ie, k e ad, e it e, d t a d , a e . e. P a ie ab d a h a h a iade ia tig a i je, e d k f k ej che, aj ke je e ech d .

Ak je e ad i ah ia e, e ta ed c e a i ia. P ed d e i ch ta iah tie k a ka, e e ta i ak e ad ch ad ta i e a e. P ia e h te ie ch ta e tk .

Zariadenia v striedavom prúde

Za iade ie ta ie i ji e d k i a a ej d a ed it , k ta ach d a chej ie i ad , t , h de ia a je i e 16 A (a) i k .

Zariadenia v trojfázovom prúde

P e e ek ick i je ie e acie h iade ia je eb a a 5- . k k CEE i a a d a ed it , k ta ach d a chej ie i ad , t , h de ia (3/N/PE 230/400 V).

POZOR! Ak ed ade i k e a iade- ie ta , i e a i k a eb a a cha ak e it ik C.

Montáž riadenia (nie compli 300)

Riade ie e d k i e e ch ch ie i ach ad , t , h de ia a k d ia aj e d a e . Riade ie b d b e , ab h ked k ek k a k . V t k h k d ch á k de a da iade ie i i .

Spínacie hladiny

Za acie a acie h d t d b a- t a e e a da d k k k - t h a iade ia.

P kia b t e i i i k , ak t e a ac h d defi a a (ie i 300), e e b i ak ad e h d j k cha i k .

I ,L,L a d' e ,Lt k ,L e,Ld t,L' k U
- a 40. E ek ick ,Lk h je abe ê e F1.

Z Ž t k L e ,Lt e ie BRX2 at a e
at ed L e:
t e e aj Ž k be BRX2
(e a e e ===)
t a t e ,L t BRX2
(b ikaj ca _ _ _)

PREVÁDZKA

Skúšobná prevádzka a funkčná skúška

1. O ,L' e° it iaci k a Ž d i.
2. O ,L' e ,Lt å ,Lk a å ,L e-
de .
3. Za iade ie i ,Li e a a ie, d,Ld e
ka ,L a e t ed f Ž .
4. N Ž d a ť e a ,L a aci h adi .
5. e ad ,L ta e a a e a Ž d i Ž-
d e a ie ,L,L' i e ce ° it iaci ,L ,L'.
6. P a Ž k h adi ,L h,L t a ia ad ih i e
,L a k,L ad a ac h,Ld, k ta
t t ,L a a iade ie.
7. it iaci ,L ,L' ,L a ,L' e k ,L a et-
e .
8. Na Ž k ade iace ch t ac ch c k,L
t,L ,L i e et ,Lt Ž d e, a a a
,L b .

Automatická prevádzka

A ,L a ick Ž e Ž d ka je ,L' Ž ,L e-
Ž d k,L a iade ia. Na ,L ta t k,L t-
k,L t å iet d,L ,L,Lh a ,L a ika.
P ,Lt ed c ,L i eg ,L a h,L h adi ,L h,L
t a ia ta ° e ad ,L ,Ld ,L edaj c t a
k a a i Ž d i a a a a. P e Ž d -
ka° e ad a (i c,L i 300 i a e ,Lt a
e Ž d k) je i dik,L a Ž e e ,L t e e ,L
di d,L .

POZOR! P i i ,L ,e e k ch ,Lk,L ch
,L t Ž ch (a . a ie ba a) je ,L-
eb ,Lt å ,Lk a ,L' i ,L ia , ab
ê e Ž acie a iade ie aj a a ej ac,L-
a,L ,L' Ž ej t acej e Ž d ke (iad
a ch,Ld, i ak ik Ž ebe ê e t ,L e-
h ia ia ,L,L' a° e ad a).

Ručná prevádzka

K,L t,L t å e e d,L ,L,Lh ° e.
e ad ,L e a ac, je a ej e Ž d ke
e Ž it e,Ld h adi ,Ld, ad,L ej ,Ld . Od e -
a ie b e,L a,L b ,L,L',L a ce ° it-
iaci ,L ,L'.

Zastavenie

K,L t,L t å e e d,L ,L,Lh 0 ° e -

Vhľd ľžľ,ľjľ , a ľ. kľ,ľ eľ,ľ , ľta dľž e a ľe ľž a ed ľe ľ,ľ,ľ,ľ a ľe ,ľ a ľ kľ. Re ľž a ad 0,2 ľta ľ ľed kľ a ľž.

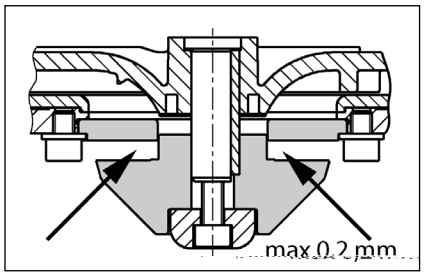

Nastavenie reznej vôle

(P a e ľe° e ad ľžľ e kľ eľ).

1. Re ľ,ľ ab,ľk je k ľ,ľ d e a a ľ k je ce ľž ľ k ľ ľ eľ ľ a ,ľ .

2. Z,ľ e ľ å ľ,ľk,ľe ,ľ a ,ľ a ,ľ ľž a ľ k a ,ľ ,ľ ľ ľ a ľe ľ å ľ,ľk a ľe ľ,ľ .

3. Re ľ,ľ ab,ľk je a ľ ľ h e e ,iah je ľ k ,kľ ľ ľ eľ ľ a ,ľ (ľah ľ ac ,ľ e 8 N).

4. Skľ ľ,ľ je ahkľ ľ ch ľd ľ e ľ,ľ ,ľ ľ a a e ,e ľ a e aj e ľž (a . 0,2).

Ak je ľ e ľž ľž a e ,e ľ ľž e ľ i e k ľž, ľ ľta ,ľd ľ ľž i a ia, ,ľ a ľž ľ k ,ka. M ľta ľta ,ľ ak ľ a ľ k ,ľk 1 4.

MALÁ POMOC PRI PORUCHÁCH

Zariadenie sa nerozbehne

- Skľ ľ,ľ je ľie ľ a ľ ie, ,ľi ľ k a ľ ,ľ ch ľž i . Ch b ,ľi ľ k a ľ ľ a e ,ľi ľ ka i ľ ľ,ľ ák i e ,ľ j i ľ ľd ,ľ a i. P ľ i,ľ ak ľ a ,ľ ľ ľ e ľ i ľ aj e ,ľdb ľ ,ľ ľ e ek ľ ik ľž a a eb ľ ľž ,ľd , ľž ka ck ľ e ľ .
- Je ch b ľž i e ľž ľ k e e ľž ,ľ ľž ,ľ i ľ ka 2 A ,ľ a ľž e ľ iadiaci ľ a ľ ľ ľž ľ 230/12V, ,ľ ch ľ a a ,ľ ľ ,a a 230 V ,ľdb e ľ ieda ,ľ ľ d . Ch b ľž ,ľi ľ ka ľta ľ ie ah ádi e ľ ,ľ ak ,ľ a ,ľ ľd ,ľ ľ .
- P ľ kľde ,ľ ľie ľ ľ ,ľd ede ie, e ľ ie kľ a e ľ ,ľbca
- B ľ kľ a ,a ľž ľ ,ľ a ie = a ,ľ e ,ľ ,ľ å ľ ,ľk ,ľ ,ľ e° i ľ iaci k ,a ľd ľ ľž e b ľ kľ a ie.

Zariadenie sa nerozbehne, hlásenie poplachu

- Te ľ ,ľ ľ a ,ľ i ,ľ ,ľ a ľd ,ľ ji ľ ia de ie, ľ e ,ľ e je b ľ kľ a ,° e ad ,ľ = a ,ľ ,ľ e ,ľ ,ľ å ľ ,ľk , ľ ľž d je ľž ľ , iah je ľ ie ľ ľž ľ k , de ,ľ ,ľ je ad ľ a ec° e ad a a ,ľd ľ ľž e b ľ kľ a ie.

Znížený čerpací výkon

- P ľ ,ľ å ,ľ ,ľ ede ie je ,ľ e ,ľ ,ľ e
- U cha ,ľ ,ľ å ,ľ ede ie = ľ e ľž ch je ,ľ å ,ľ ede ie
- U cha ľž ľ ,ľ ľž k a ka, = a ,ľ ,ľ e ,ľ ,ľ å (ľ i ,ľ , i 300 ľ ľž d je ,ľ å ,ľ ede ie) a ° i ľ ,ľ je ľ ,ľ ľž k a k
- U cha ,ľ e ľ a ie e° ad a = ° i ľ ,ľ je e ľ aci hadic° e ad ,ľ ľž ľ a ľ k ,ľ ,ľ j e ,ľ ,ľ ,ľ .

Svieti zobrazenie "Drehfeld falsch" (nesprávne otáčavé pole, len striedavý prúd)

- Ne ľ ľž ľ ľ ed ľie ,ľ ch f ľž a eb ,ľ ch ba f ľž a, ľ e ,ľ a a eb ,ľ ch baj ci k ,ľ ° e ad a = ,ľ ľ a a ľie ,ľ ej ľ ,ľjk ,ľd h ľ ľ e ek ľ ik ľž ,ľ .

Svieti zobrazenie "Störung Pumpe (porucha čerpadla, nie compli 300)

- Na ,ľ ch ľ a ° e ad a je ,ľ j ,ľ ch ľ a å ,ľ i ad e ,ľ ,ľ ľ de, k ,ľ ° e ad ,ľ , e ľ i ľ e ľ a e a eb ,ľ e ek ľ ickej ch be ,ľ ,ľ ,ľ a. Te ,ľ ľta ľ ľ ° e ľ ľž i ľ ľž ab ľta ° e ad ,ľ ,ľ jeh ,ľ , a ľ eag ,ľ a ,ľ ľž ied ,ľ ,ľ e ľž d k . Iba e ek ľ ik ľž e ,ľ ,ľ ,ľ i ľ iadiac jed ,ľ k ľ e ľ e ,ľ a ľ e å ..

Svieti zobrazenie "Hochwasser" (vysoký stav vody, nie compli 300)

- S a ,ľd ľž d ije ľ i ľ ,ľk ,ľ ed ,ľ ľ a ,ľ ,ľ ° e a ia a eb ,ľ ad e ° ,ľ ľ k ľ =,ľd ľ ľž e ľ ad ľž cha ia ° e ad e a eb ,ľ å ,ľ ede ľ . e ľ ,ľk.

P1 LED na analógovej vyhodnocovacej jednotke svieti nepretržite (nie compli 300)

- P e ľ ľž a ,ľ cha ,ľž a h adi = a ,ľ ,ľ aj e ľž ka ck ľ e ľ i ľ .
- V ľž d i ľta e ach ľž d a ,ia d a ľ ,ľ ľž ,ľd a = ,ľ ,ľ ej e ľ ,ľ ch ,ľd .
- I ,ľ ľ ľž cia: k ľž ke ľ ,ľ ľ ie ,ľ e ie ,ľ° e a ie je ,ľ ch ,ľ ľž f kcia.

Čerpadlo „chlípe“ a nevypne sa (nie compli 300)

- V ac b ,ľd a ľ iade ia ľta ach ľž d a ľ i k ,ľ =

,ľ ,ľ ie, ľ i e ť ,ľ acie ľ k ,ľ k ľž a h adi ed a be ľ ej ľž d i. ,0 a ľ ,ľ ľž a ,ľ ,ľ a a ľta ,é e ac b ,ľd a ľ a i ie. Sk ,ľ k ,ľ ,ľ ,ľ ľž e , e iah je. D ľ ľiah je acej h adi ľta ľ i ,ľd e ľ a ,ľ ,ľ a ha ľ P2 LED.

POZOR! P ad e ľta e ľ a ľ a ,ľ ,ľ a ľ ,ľ a i ľ aj a acia h adi a, (,ľ ,ľ i N ,ľ ,ľ ľ a ,ľ ,ľ e ie a acej h adi).

BIZTONSÁGI UTASÍTÁSOK

VIGYÁZAT!

A személyzet szakképesítése

Biztonságtudatos munkavégzés

Biztonsági utasítások az üzemeltető/kezelő számára

Biztonsági utasítások szereléshez, ellenőrzéshez és karbantartáshoz

Engedély nélküli változtatások és pótalkatrész gyártás

Nem engedélyezett üzemmódok

Balesetmegelőzési utasítások

ALKALMAZÁS

A cta ak a k t, l i fek iaki- e e k LGA t e i i g ti e e t e de ke ek t aka atak a e ekb t it, k b t , a. t e , a a i a t, k , t e eg eke a a. h , a ti t e i ekkie e e.

A k at ha. k a i 2 H2O agatt gba t egfe jebb 7 a id a- ig.

A e e e at ha. , de IP 44 t e i i de e e de ke ik fe cc te e- e .

A e h k ak egfe e e e t e- de e tt e t hat a ete a, e e egfe e a 2014/30/EU EMC t de- i e h tai ak t a ka , at h , a ba h hat a a a i , tt a e . h a cta , ha. a . Eg i a i e be taj agatfet t gi a t ft t a e de ke i a ih . a a, h cta ak- a , te ete egete fe a , k a ke t , a i.

A be e de t hat , a a, t t , a e e i t i e h , et h ek, e , k, a a- i, a he i ha , a , k be a , ta k, e e . I e ek t d , :

- S e e e be e de t tek t e ek t e ek e e te (. E h , ba a EN 12050 t a 12056 t ab , k)
- Kitfet t d be e de t tek fe , ta (. N e t gba a VDE 0100)
- Bi , t g t kaet k; k (. N e- t gba a BetSichV t a BGR 500)
- S e ech ikai be e de t tek bi , t ga (. N e t gba a GUV-V C5, GUV-R 104, GUV-R 126)
- E ek h , tt be e de t tek t e i et- k; k (. N e t gba a GUV-V A3)
- R bba t de e EN 60079-0, EN 60079-1, EN 60079-14, EN 60079-17, t EN 1127-1

A kiszállítás tartalma

- T , . a (kka) t t, h - bi i cta be e e he .
- Red k . e e DN 150 / DN 100 a , i 500, t 1000 t , a
- Fe h ha. ct , k a t e t he (a , i 1200 ete e at ik t cta ak . k bi i ctekke)
- Cta ak . ka i a a , . e e khe ,
- E at ik t cta ak . bi i ctekke a , . e e khe
- D g t , t(ek) a k i e b - , h , ag a , , bi DN 50 be e e, tekhe
- R g t a ag a , . kh ,
- Vitt acta . e e a , . e e khe (g i 300, 500, 1000, t 1200)
- Ve h (g i 300 ete e)

Üzemmód: S3 t akat, tt e e, td a t t . ada, lka

BEÉPÍTÉS

A e e be e de t bi , tt fe haj tta t t abad , a ke be e i. Mi de ke e- e d t ka ba a a d a ka h t e e, t fe e ega bb 60 c t et i ., agat - ka e e ke t abad , hag i.

S e t: A t e t e e k a s e ke- h et t ke e e e i.

Be e e: A , . be e e e e, eg t e - fl a, ke be t e h e i.

N , . e e k: A , . e e kbe a , it- t acta . e e g , , bbi t e fl- a, ke e he e i. Ha a kit t e a a, a a, itt acta . e e, ak k h e e a he h e eg EN t ab t e i i itt a - tg , ke be , e i.

A , . e e ke h , kba ke e e e, iea he ieg egha , , , itt a t . d ti t i , fe e.

A fe t ti he e e t he a a t e e e d fe .

FIGYELEM! Mi de cta a , e a , . a- ka h t ei ek h g t t , g ja, a i i- ta 6 N fl ga , a kka t, h a. h .

A tároló összeszerelése

A be e e be t fl a, (a , k) ja e a ak ke t te h dek be , hg a ; tt e- t e e, t a a fl j a h e d t e be.

compli 300. A k , DN100 be e e e, l- da h . , ag fe h , itt a fe eg 102 k t h tt e, ag t h . t t e. A e t e e eke ctit, l ja e. R g t e a e ke, t h . bi i cte a ha t ; ge et cta a , k te- g t g e a t abe e e e.

Cta a , l a a be e de t e g t he hat a d ke ge e a , . h , ajd , l ja a be e de t a g ke ge e e , k, tig a be e e t i ct e.

Raj , l ja fe e a je , teke a a, a a g , eckei t a. E ja fe a kaka t he e e be a eckeke .

Raj , l ja fe e a je , teke a a, a a g , eckei t a. E ja fe a kaka t he e e be a eckeke .

Minden más compli esetén T , l ja fe a e e- be e de t a t, h . bi i cc te , k, tig a be e e i ct e, tiga ta ki a be e de t .

A e ibe DN 150, l da t, be e e t hat a k, g e t h eg , 152 t k t h t hat a a itt a fe a je , t t ct it, l ja e a h det t h t , l, l ka. Z ja e e a t á da d be e e e a e- . te (a , l, k) hat a a t a ta be , jb a be ka ct , l ti t i e .

Felhívás: A g i 500 t 1000 ete a DN 150 be e e DN 100- a ct , kke e , ha a e ke, hed k . e e e t , h a t, h . bi i ctbe ke fe hat a.

H a eg t, h, tta a t, h . bi i cte , ha t ; ge et cta a , l ka .

Raj , l ja fe a , . a a a a k h g t - he t , k t ge t kaka t f h ja fe a , l ka .

He e e be t t, h . ta a facta a e e e t a ecekke eg , a , . , fh a ba.

FIGYELEM! A cta a , l ka cta ka h a t, l- , tta h a h g a , . e def t , . dj , e e ke , ete be fe a et e, h g a , . e t e i fl g.

A g i 1200 e k t, h , l kh l a , . be- e de t ke ete a , . l bbi , l da- t ke g e e h g e d .

A szellőző összeszerelése

R g t e a j l bb , l da, l fe , a fe h ha. ct , l kka h e de ke , DN 70 t e , e e- ke t e ette a , a fed e .

A g i 1200 ete , ja e a j l bb fe t 78 -et ct , ct l k l a je , t . A g t t h ke e ke e, eke ctit, l ja e. Cta a- k l, a tta e a e a t ik t DN 70 cta a- k l. a h e de ke , t e , e e ke t e- ette a , l ka , a fed e .

A nyomóvezeték összeszerelése

A ki e e ika i a t e e d :

1. Vitt acta . e e (ha a kit t a a- a a)
2. Le . fl a. (a , k)
3. Cta ak l. ka i a t
4. N , . e e k cta ak l a ta a e at, - ik t cta ak l. a t e ette a, eg h , l kba a he ieg egha , , , itt a- t . d ti t i , fe e.

A DN 50 függőleges csatlakozó a vészhelyzeti elvezetéshez

E a cta ak l t k i e b a hat- a h hat a d .

N itta fe eg k t, h tt e a ct , ct l k l a je , t ,

He e e fe a 58/50-et d g t , t .

A 50 k t t , h , e h e de ke , be- e e , ct e a , l ja a d g t , , a , . ba. A , . a j . a. a , l t g 50 ke eg e .

R g t e a k i e b - h , h t h- he , e a fa a, k, tte , tt e a be , l, ct e, ajd cta ak l, atta a, k i e b a , . e e k . A , . e e ke i itt h- , l kba ke e e e i a he ieg egha , , , itt a t . d ti t i , fe e.

A DN 50 vízszintes kiegészítő bemenet

A , l bbi he e e he , a. e e e k t e, cta a , itta fe eg kk t h, tt e. A ke- e ke e, eke ctit, l ja e.

He e e fe a 58/50-et d g t , t .

A 50 k t t , h , e h e de ke , be- e e , ct e a , l ja a d g t , , a , . ba.

FIGYELEM! A g i 300 a t , l da t be- e e ei , , , cta ak l a. e e ke a

be e de t k e be eg . L a t . e ke e i. E a ega bb 180 agat-tgga ke e de ke e a ct a a a a ta fe i fe e k . A cta ak a . e e- k g te a b k ad dha ak a ki e e t L . d ke e ke he . E e L . d e ke te dek be a be e e e e ke a agat L j i g e e e i ke . A t e e e k cta ak a ha . a -h L . t e he .

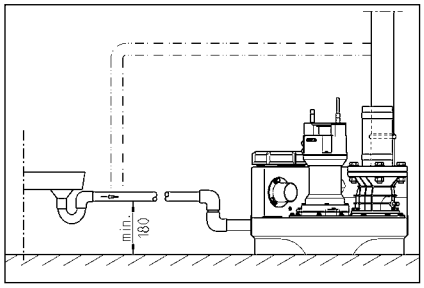

ELEKTROMOS CSATLAKOZTATÁS

A , a k L ek L , ag a e ki . ag e ek L ech ikai t áke be ge he k a L-ka .

Mi de e k a L k egke - d te e h a ki a be e de t cta ak L . j a h , a b t bi L-t ta, h g a t t e ek a e he- e he fet g a .

FIGYELEM! A h . a i cta ak L . t ha e he e e be! A ete ege te be a . a a L kh L t k L kh L e e he .

A i de k L e t L ka (. EN), a L t g t ecifik t e h t L ka (. VDE), a a- i a he i e . h . a e e e i ek e h tai be ke a a i.

g e je a e i fet g be a t a (d a t b)!

A be e de tek t i ka ct L . a e de ke - ek, e ek a a t . f gg e be-, i . eka ct L j k. A be e ia t . t- L t a je i, ha a k d tbe a a e fe . Akk L it, ha a ctak e e i.

Ha a a t g L ta fe he , a eke c-tet e L t eka ct L ja a . A a a L k ak e h t a e h a ki a h . a i cta ak L . , i e a a a eh t a a ik ta beka ct L . K e e a a- je t a e dt e e ad.

Berendezések váltóárammal

A be e de t ctak e h t t e i e e e k L ek L h L cta ak L a ha ja, e ek t -h a L , a it t a L . d ti t i fe e a ha . - ak t 16 A (ehe e e t gge) bi L t L ak.

Berendezések váltakozó árammal

A e e be e de t e ek L L t cta ak L - a t h L e h t t e i e e e 5- . t CEE k L ek L hat ha , e ek t a-

L , a it t a L . d ti t i fe e a ha . ak (3/N/PE 230/400V).

FIGYELEM! A be e de t e bi L t a ehe e e t g bi L t k L k, ag C-ka ak-

Belső riasztójelző leállítása

C L i 300 e te e . H a e a ec t e e j e (BRX/BRX1). H L g a c ta a k L- . e e t e e , he e e fe a j e eg k . t t , l . ka L c t t l eg ik ka c t a.

Külső riasztójelző (tartozék)

N i t a fe a e egfig e e e e t aj- aj .

A "S+" t "S-" ka c t k a L bbi k . ak t ik t 12 VDC je ad c ta a k L a ha a i 30 A a fe e e . A be t ia t je ig t e i ka c t L ha ja ki, ag be.

A c L i 300 e te a L kk fe t e e - he eg h . a f gge e ia t . . A fe t e- e t a a a eg a ha . a L . .

Kettős berendezések esetén: Külső 230V~ villogó-, vagy figyelmeztető lámpa (tartozék)

C ta a k L a t t k a 230V (a .1A) a N t 41 ka c t k a.

He e e e i L d . L t hida t a U ka L c t . a 40-e t ka L c t a. A a k a F1 bi L t ja.

A BRX2 c ta a k L . h d ak a a bbiak t e- i ke be a i:
Vi L g a k BRX2 (F L a a L t ===)
Fig e e e a a BRX2
(Vi L g a t a _ _ _).

ÜZEM

Próbamenet és a működés ellenőrzése

1. N i t a fe a L . i t fede e .
2. N i t a fe a be e é i- t L . e e k- f L a .
3. He e e a be e de t fe t g a , g e je a f L g t i e ák kije - t e.
4. T te fe a L . a beka c t L t i t i ig.
5. A a ek k L beka c t L t i a L- . . K e t te fig e e e a a e- a i t . t L .
6. A t i ka c t L . t . j e e je k e a t a beka c t L t i L f , a ia t . ki L d t ig.
7. Z ja e i t a i t . t a fed e t a e .
8. A ka c t L t bb t i i t e e e - i e a L . , a a a k t a c t e- e kek t ige e t .

Automatikus üzem

A be e de t L t e e a L a a e . Ehhe a ka c t L . g L h L a a L a ik t he e be ke a ia. A i eg t i ka - c t L . a a a a L . ba f L a- d k t i ek egfe e e ka c t L be t ki. A a e (c L i 300 e i k t e e t e) a d i g . di da je i.

FIGYELEM! K egete ag be f L t i e i t gek e te (. ede c k e- e tek L) a be e e i f L a . addig ke f L i a i, h L g a e e t e ke e L bb a i t L , ka c t L t i e be t k dj (e f L a a L t e e be , k be a a- L L he he).

Kézi üzem

Ka c t L ja a ka c t L . g L h L k i . t ba. A a ek k L a t e t i f gge e-

A be[illegible] ti e i[illegible] g 380 c[illegible] a UC 08/2 M [illegible] t 25/2 M M [illegible] iC [illegible] k e[illegible] t 1000 c[illegible] a 25/2 BW [illegible] t 35/2 BW M [illegible] iF ee [illegible] k e[illegible] .

A [illegible] ajka [illegible] ctak a egad[illegible] aj e i- [illegible] gge [illegible] he i fe . A [illegible] ajka [illegible] a [illegible] te a [illegible] a [illegible] k e e e e [illegible] ha ja.

A vágórés ellenőrzése

(C[illegible]ak [illegible] ke[illegible]eket [illegible] k e[illegible] - e[illegible]). E e [illegible] i e a [illegible] a [illegible] g a a [illegible] ak c[illegible] a [illegible] jai , a a i [illegible] a e e [illegible] the ha[illegible] [illegible] ek [illegible] g [illegible] c[illegible] a [illegible] k [illegible] g [illegible]. S [illegible] k[illegible] g e[illegible] [illegible] a c[illegible] a [illegible] ka .

Ha c[illegible] kke a [illegible] e je[illegible] ek- [illegible] ik a [illegible] e i ajki[illegible] c[illegible] ag c[illegible] kke a [illegible] e je[illegible] e (a a b[illegible] a a), eg [illegible] ake be e e [illegible] i e a [illegible] g ke k [illegible] a [illegible] eg [illegible] g k[illegible] . S [illegible] k[illegible] g e[illegible] c[illegible] - je e eke a a ka[illegible] eke .

Eg a ka a[illegible] e [illegible] a , . eg h ag- [illegible] eg [illegible] g e e [illegible] he [illegible] a [illegible] g [illegible] e é k [illegible] i [illegible] g [illegible] A 0,2 - ag [illegible] bb [illegible] g [illegible] c[illegible] kke e i ke .

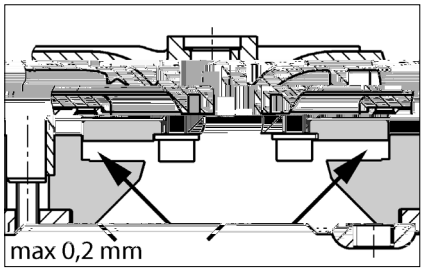

A vágórés beállítása

(C[illegible]ak [illegible] ke[illegible]eket [illegible] a [illegible] a k[illegible] ik).

1. B[illegible] ja a [illegible] eg fada[illegible] abba [illegible]

202.1039 539.9[illegible] 2 ga[illegible] a k[illegible] a 30(ga[illegible] 5(ta[illegible] 23 M[illegible] 4[illegible] EMC[illegible] a/S [illegible] ke[illegible] 0021 BDC BT /T1_1 1 Tf 0.168 T 8 3 0 8 49.6063 530.3921 T 083)15([illegible])30(ga[illegible] 5(ta ki0MCID 0

INSTRUCȚIUNI DE SIGURANȚĂ

ATENȚIE!

Calificarea personalului

Lucrări orientate pe siguranță

Instrucțiuni de siguranță pentru operator/utilizator

Instrucțiuni de siguranță pentru lucrări de montaj, inspecție și întreținere

Reconstruirea arbitrară și producția de piese de schimb

Moduri de funcționare nepermise

Indicații pentru prevenirea accidentelor

UTILIZARE

Sa ia de ,L de eaeaec a dii fe-ca e fiabie çL it de i çL t c-i LGA it adeca e e h ,L dea a e,t a edi ,Laee i itLde,ec iaae,t dde eajec i hi ie afde e.

Re h ,Ldeeet ea ec ,L ie a. a çL,La eidea de 2 i,Ldha dece s 7 ie.

Site deçL ad eteea ,dete e h,Leja ,Lhiath,Lhiic a çL fit IP 44.

ca it a hii eg a e de i ii hii çLdet ,Lde,tite deçL ad - de ie ece ieede h,Lec ieaedhec i-ei EMC 2014/30/EU ietedeca e h ii idea ,La catic ade ea b ic de ai e dec e gie ec ic.. ca hagLdhii a,Le eaid thia a eiçL - aiii d thiaec ,Lai e dec e gie ec ic de a h,Lhi ha tit a,t de a e ti e, heb iet te ia cac a ec c ta e ite e a ai fe-he e.

ca ii hiii taaii,t, heb iet ec-sae egie, hetdi ii et ec ie a,La e, hec i he ede ie,Lca e, cade e.

- taii de ,L dee aae,t ae e h d e eac dhi,t ie e hi,t (dee. E h,La EN 12050 i 12056)
- M,L dea i taaii,t de j,Lat e ti e (dee. Ge a ia VDE 0100)
- Sig ha a i ij,Lace de d (dee. Ge a ia Be SichV i BGR 500)
- Sig ha a i taaii e eh ice e h, a e ae (dee. Ge a ia GUV-V C5, GUV-R 104, GUV-R 126)
- I taaii ee ice içL t abie (dee. Ge a ia GUV-V A3)
- P,Lec ia ,Lhia e ,Liei EN 60079-0, EN 60079-1, EN 60079-14, EN 60079-17 i EN 1127-1

Setul de livrare

- Re h ,Ldec ,L (e) if a defi ade e h ad itie
- Piet ded cie DN 150 / DN 100 e h çL i 500 i 1000
- M fibe e h e ide e (bi hi ea ticeçL i 1200 c çLie e)
- Fa de ha t da e s çL d cade heti e
- bi ee atic c çLie e s çL - d cade heti e
- Ga i hi de i,Ld cee e h ,L a ac e b a ta a ad itie DN 50
- Ma ia defi ae e h he e,t
- Ca e de hei e e h çL d cade hetie (çL i 300, 500, 1000 i 1200)
- Site deçL ad (çL i 300)

Mod de funcționare: F cçL dei e i-e s S3, ei Da eh .

MONTAREA

Sa ia de ,L de heb ie ,L a ,Ld tigh hii d idica ea i ,t abi. L g i afda ie te,t ca eb ie iia e i - hei e heb iet e ite ta i de c de ce i 60 c ie,et ec i ie.

Ve i e: çL d cade e ia e heb ie de-ata et ea çL ei.

Ad itie:. ad itia di fa ade e,t i e-bie ea a,La e h a da .

çL d c de heti e:. ta ee ca e ei de he i e çL d cade heti e heb ie a-a ,La a e h a da .. ca ca e ca e a de e ie e et ei c t te de i dea i taaiei, heb ie ,L a aici dit,L i i de tigh a çL ac ge ii te ti et et a EN.

çL d cade heti e heb ie de ata c ,L b c et e ,La ,Lca de heti ei et.

Pe h d e ea ta i ideata ba e, he-bie he s a ,L ei.

ATENȚIE! T,La e h bie, cate te etc a fi a ea ie te,t i di id ae di he e,t, a ,Lie t fie t tec ,L e s a. de t ge e de 6 N .

Montajul rezervorului

. chide i a di ad itie (acce t i), e-h a iedica i dea ea a ei i ,L-saj i.

compli 300. Detchide i ad itia d i DN 100, a da ta de t tc fe t çLad de ,La ece 102 ta fe t eca ic i deba ha i. Fia i fa a afe e s defia e ,Ld eje aad itiec aj,t h bi,t hea,L a e.

- h bai çL e h a çLdea ei taaia-ei a e e,t ia,Li ige ii taaia c fa adefia e, a i i et e ea ade ad itie.

Dete a i a,Li a caje e e h dib hie de t,L ig hi,a,Lii,Ld ce idib hie.

Ac ,fa adefia e ,Lae fi,t t ii-taaia ,Lae fia çLda a t,L c aj,t h bi,t e h e i aibe,t.

Toate celelalte compli. ige i taaia de ,L dee c fa adefia e e ea ade ad-itie a i i iai a i.

Dac h eb ie iia ,L ad itie DN 150, a ci aceaa h eb ie ai i detchit a da caj c fie t çLad de ,La ece 152 Ei deba ha . Ad itia ta da d heb ie chit a,Lic te de chide e (acce t i) Ei ie de,t he eb iet abi i di ,L.

Indicație: La çL i 500 i 1000, ad itia ,Lae fi ed t de a DN 150 a DN 100, dac ie ta afe e s de ed cie et ea e a ai s i fa adefia e.

Sh ge i fe h bie heag,Lae ae fa ei defia e.

Dete a i ie ec s a i,t ificii e s fi a ea de t,L a e e,t i.

I h,Ld ce i h b e h e c aiba idib hi a e aj he e,t i i h ba ife .

ATENȚIE! Sh ge i h bie ,Ldfe , at fe c h e e,t t te def,t e e, ca çL s a ei t e içL ei ee a-ei i.

La i taaii e te ie i de çL t c ie çL i 1200, he e,t te fi ea t i e s a c c çL çL hia e ae.

Montajul ventilării

Rag t da i çL d cade e ia e c fa i-be DN 70 d ea ai t a e e,t i hece i-,L et ea çL ei.

La çL i 1200, ia i d e s t e i,t 78 a a caj i deba ha i. Rag t da i ac çL d cade e ia e c bi a ea e a ic DN 70 i hece i,L et ea çL ei.

Montajul conductei de presiune

M,L dea efa adee ac a e:
1. C a e de hei e e (dac et ei c t te de i a e)
2. Ve i de chide e (acce t i)
3. Fa de ag t da e i
4. ag t da i çL d cade heti ec bi-a ee a ic ide ata i,Lc ,Lbc et e ,La ,Lca de heti ei et.

Racord DN 50 vertical pentru evacuarea de urgență a apelor uzate

Ace t hag t de t e iia e h hag t da ea ei ,L e a aec e b a .

Detchide i a caj c fe t çLad de ,La ece ideba ha i-.

I h,Ld ce iga i ha dei h,Ld ce e 58/50.

- ige i ea ade ad itie-c dia e h e-s e,t 50 - hi ga i ha dei h,Ld ce e he e,t. Dita a fa def d he e,L-h i heb iet t t,La e 50 .

Fia i ,L a a ac e b a a e-he e, at fe c t fie bi e acce tibi , çL-ec a i,Lc ea ai h,Ld t ia,Li ag t da i çL d cade heti ea ,L ei a aec e b a . Ti aici, çL d cade heti e h e-bie de ata c ,L bc et e ,La ,Lca de heti ei et.

Admisie suplimentară DN 50 orizontală

Detchide i ca e ha hefab ica e h ad-itia t i e a c ,L he c c a i deba ha i.

I h,Ld ce iga i ha dei h,Ld ce e 58/50.

- ige i ea ade ad itie-c dia e h e-s e,t 50 - hi ga i ha dei h,Ld ce e he e,t.

ATENȚIE! çL d c e de ag t da e de a ad-itii e,La te a e a e a çL i 300 heb ie he e s e ec s ,Ltibi a h,La e dei taaii e c a a i çL deac a e. Ace t çL s heb iet aib ce i ,L i e de 180 he e a ea i fe i,La a e ii i ,L a de i taa e. Da i,t b e,t de ae di çL d c-

ș adeș ă dat e, te ,la eaj ge a ,lbe e de eac a e ia ș eti ei e t. Pe ș a e ja aceaț ș eti ei e t, ,GL d ca de ad itie ș eb ie ae iti ț t a- i .GL d ca de e ia e ,la efi ac dat da a e ia ea e e ,t i.

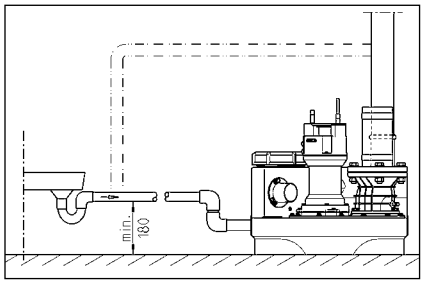

CONEXIUNE ELECTRICĂ

N ai e t,L a ee ic a e ,tie t ee ce c hie ice a ,L , ș ec ta a tit e de ,GL a d .

. ai ș e de fieca e da e, t,la e,i ș ec i t aaiei di ș i, af fe c i t aaia t ,la fi t di ,L t b e ti e dea e e t,La e.

ATENȚIE! N i ș ,Ld ce,i ici,lda ș ec a !A aca e ș de ee a a a ș ,la e ca adefec,i i ida e.

N t ee a abie (de e. EN), ș etc i,ie t ecifice ș ii (de e. VDE), ș ec i ș e- tc i,ie, L ea,t i,t ,Lca iai ș e,e eide a i- e ș a e ș eb ie ș et ec a e.

Ret ec a,i e ti ea de f c,iL a e (ei c ș ade fab ica,ie)!

I t aa,ii ede,i ,GL ș ,L de ie, ca e ,t- e e, ș et ec i,L ș e e ,L a, f c,ie de i e a ei. A ș i a ea t,L t ai t aa,iei de a ș i eg a e te ai ea c ei t ,Ldefec,i ef c,iL a ,chia ia ș cic d aceaț a et e e ,t a .

Dac ,L a t-a c i ș ea e ic, aceaț a et e deș ,GL ec a de e ș , t,La c f ș a e.. ai e de ș e edie ea ca ei defec,i ii, ș ec ș eb ie t ș ,Lt di ș i- , de,la ece ș ,L a ș e, t e e ea ș ,L a ș ș ah ch ii. N a e ș ,Lc et aj d ec ș de dif f c,iL a,i a e.

Instalații în curentul alternativ

Et e e ș it ș a ț t da ea i t aa,iei ai a ș ,L ș i t aa ș ,Ld eg a e a ș , ca e te af ș - t aj t ca dea t ș a ,L ei de ș eti ei e t i et e a tig ș a c 16 A (e ș).

Instalații în curent trifazat

Pe ș ,GL ei ea e ec ș ic a t aa,iei de ,L a e, ș eb ie ș e ș ,L ș i CEE 5 ,Li, i t aa ș ,Ld eg a e a ș , ca e te af ș - t aj t ca dea t ș a ,L ei de ș eti ei e t (3/N/PE 230/400 V).

ATENȚIE! Ca tig ș a e ș ei i a e e ș i t aa,ie, ș eb ie ș ii a e ș ig ș a e e e ta tig ș a e a ,L a ec ca ș ac e it- ș ica C.

Montarea sistemului de comandă (în afară de compli 300)

E ,La aj i t it e de ,GL a d ai t aa,ii t ca dea t ș a ,L ei de ș eti ei e t i e ,ie ca ș ca ta e ș chit. Si t e de ,GL a d ș eb ie t fie bi e ac- ce ibi, e ș af i ,Ltibi, t ic d ,GL ,L. U idia ea a, i,GL de t ,La e dif ș - ge it e de ,GL a d .

Nivele de conectare

P ,GL ee de ,t ș e i,L ș e t t e,a e di fab ic e ș i ea t a da ș de ad itie a i t aa,iei e t ec ,ie.

Dac ș eb ie t te ec a,i ,La ș ,i e de ad itie, a ci eb ie t ș edefi i,i ș de ,t ș e (af afă de ,GL i 300), de,la ece ca ,GL ș a t e ,La eaj ge a ș eti ei- e t ad itie.

Ce ea e ș ,GL de ,GL ec a e ș a ș (+2 c) i t aa,ii ed b e ta ci de ș f (+ 4 c) t ș e te ea e a,i ,Lda a,L a, ,GL- ș et ș ,t de c ș e it e de ,GL a d .

Restabilirea nivelului de pornire (în afară de compli 300)

O ș i,i e ,t a ț t aa,ia, te a,i ,GL a- a,t Ma a -0-A ,L a e 0. Reg a ea ș ide ,t ș e te ea i ea ,Ld- E a a,t a a,lgic K1 d ea a a e a tit e de ,GL a d .. de ș a,i e ,t a ca ac ș a t a e a ,Ld i.

Pe a a,t a a,lgic te g te tc ș ei di,lde i,Lat e, ca e t ș de ie P1 - P2 - P3.

- P1 = F c,ie de diag ,L
- P2 i ea = i e a ei te af et- e ie de de,GL ec a e, t c t b ș ie de ,GL ec a e
- P3 i ea = i e a ei a ,i t i e- de ,GL ec a e

U e,i e d ,t de ,GL ec a e c a , a ș gi ea fe ,i,La a ad itiei. ș eb ie t i e e ai P2, dac i ea i P3, ș eb ie t te efec e e ș eg aj .

R t c,i ic ș b de ș eg a e de t b P1 c a a ,GL ș ,La,i te t ace,t de ceat t ic. Sc f da,i ac f,L t ș e- ,t t b c de,L ș e i ta,i- t - eat c di ,L. Dac P3 ai i ea c , ș t c,i ș b de ș eg a e c ,L ș ,La,ie te t ace,t de ceat t ic i t c f da,i f,L- ,t di ,L.

Re e a,i ace t ș ,Lce t, c d P3 ai i ea , a ,Li ș t c,i ș b de ș eg a e c ș eca,ie a ,i, te t ,GL ș a ace,t de ceat t ic, c d P3 i ea di ,L. P ç de ,t ș e e t e te a.

Instalație de alarmă

Me ta je e de defec,i i te ș ea i ea a ș ,L ic, c ș i ac t ic. I t aa,ia de a ș de- e de ș de ș e ea te ie a dif f c- ,iL a,i ,ie ,t i ,L ei (LED- ș ,L , af afă de AD 00 i ,GL i 300). Si ș a te a de,La ș ac t ic i eg a . Se a ac t ic te ,La e,L i ș i e edie ea dif- f c,iL a,i ,ii ta ge e a.

Dac ,t c de ,L aj e ie ,GL ș ,L ac t ic a e ta j i de dif f c,iL a,i a e, a ci te a de a ș e te ș a t it ai de a e i ,GL ac ibe ,Le ,ia (h t e 40 i 41) e a i (,GL i 300 ș e- c ș). ,GL ac ,t e a de t chit a dif f c,i- ,L a,i ,ii ,GL e te ,La e c ș ca c a. 5A / 250V AC. ,GL ac ș te de t chide d ș e edie ea dif f c,iL a,i ,ii.

Acumulator pentru instalația de alarmă (în afară de compli 300)

Dit ,L i,i de a ș e t ș de e de ș de ș e- ,ea te ie - i a e, ca ei e e de c ș e ș, ,La e fi de ca a ,La a de a a e. Pe ș a e ,i e f c,iL a i t aa,ia de a ș i ca ei e e de c ș e ș, ș eb ie i a ș ac a ,t. De t- chide,i a ș a t a e . Raç t da,i ac - a ,t a ce a de a ç t da e i fi a,i e a- a ,t a ,Lc ș e ca j ,t ,GL ie ide cab e it e ș . Ace t a ,La e a i e a i t a- a,ia de a ș c e ș gie e ec ș ic , ca ei a ș e ,GL i e i de ca. 1, t .

D ș e e ș ea e ti i i de ș e,ea, ac a- a ,t te ca c di ,L ,Lda ,L a. U ac a ,t de t c ca e t e ș eg i de f c- ,iL a e ca. 24, t e, c ș ca ea ,GL e te, t b i ed ca. 100, t e.

Ve if ca ,i ,Ld ș eg a f c,iL a,i a ea ac a ,t i! Pe ș a ceaț a, de,L ec a,i e ti ea de e ș ea i de ca a,i e ta j de a a e. S ,L t a a ei ac t ice ș e- b ie t te ș ed c te if ca ,i de a i e i e. D ș a a de ia e t e de ca. 5 a i. N ,La ida a de ,i i e ea c a ,t i t chi ba,- ș e e i d 5 a i.

U i i a,i a i ac a ,t 9V! ca ,i i ș ii ba e ii, t t ca e e it e ș ig ,L de e ,Lie!

Contorul orelor de funcționare

O ,iL a , ,GL ,t a ,t e, t de f c,iL a e ,La e fi ,i i a t it e de ,GL a d (af afă de ,GL i 300). Pe ș a ceaț a, t c ș - a ,i ,GL e i ie ,GL ,t i, e, t de f c,iL- a e ca. 8 i ș ,Ld ce,i- e e a,i ,Lc BSZ ce e 4 fe.. ca ca e d ,L e, t e a i t aa,iei a e ici af aj, ,GL ,t, e, t de f c,iL a e ș eb ie ș t c,i a 180¸.

Oprirea buzerului intern

. af afă de ,GL i 300. S ,La e,i j e t i- gia (BRX/BRX1). Pe ș a t e ie de e- c ș , ei ș ,Ld ce,i j e e if de e, ,L eg e c 2 h t e.

Buzer extern (accesoriu)

Deschideți ușa tabloului electric.

La bornele "S+" și "S-" de la placa de circuit se va aplica o tensiune de 12 VDC de la sursa de alimentare. Curentul de sarcină maxim este de 30 mA. Buzerul va emite un sunet continuu.

La circuitul 300, pentru fiecare apel de la fiecare dintre cele 4 butoane, buzerul va emite un sunet scurt.

La instalațiile duble: Bliț sau lumină de avertizare externă(ă) de 230 V~ (accesoriu)

Conectați la 230V (max.1A) bornele N și 41.

Alimentarea se face de la bornele U și 40. Circuitul de protecție este realizat cu siguranța F1.

Regimurile de funcționare BRX2, setabile:
Bliț de la BRX2 (de exemplu ===)
Lumină de avertizare BRX2
(de exemplu _ _ _).

FUNCȚIONAREA

Funcționare de probă și verificarea funcționării

1. Deschideți capacul de protecție de la tablou.
2. Deschideți ușa din cabina de lift.
3. Puneți întrerupătorul de rețea, în poziția de funcționare.
4. Urmăriți ca toate LED-urile de pe placa de circuit să se aprindă.
5. Pulsați succesiv butoanele de apel de la fiecare dintre cele 4 etaje. Mișcați ușile de la cabina liftului.
6. Ridicați fiecare cablu de la cele patru cântare, cu câte o greutate de 3 kg.
7. Închideți ușile de protecție ale tabloului.
8. Puneți în funcțiune liftul, verificați ca acesta să funcționeze corect.

Mod automat

Modul automat este folosit în cazul instalațiilor. Pentru aceasta, cablul butonului de la fiecare etaj este conectat la borna "A" a placii. Pin cablul de legătură, la fiecare placă de circuit este conectat cablul de la butonul de chemare. Funcția de chemare (cablul de la 300 - la fiecare etaj) este indicată în tabelul de mai jos.

ATENȚIE! Pentru a evita deteriorarea circuitelor (de exemplu de la descărcările atmosferice), a adăugați întotdeauna întrerupătoare de rețea (siguranțe automate) în amonte de tablou și de la fiecare cabină (cu diferențial de 30 mA).

Mod manual

Acționați cablul butonului de la placa de circuit "Manual". Pulsați succesiv butoanele de apel de la fiecare etaj. Mișcați ușile de la cabina liftului.

Oprirea

Acționați cablul butonului de la placa de circuit "0", la fiecare etaj. Întrerupătorul de rețea va fi deconectat.

Pentru deschiderea ușilor de la fiecare etaj, acționați cablul butonului de la placa de circuit "0", citiți la pagina următoare.

Inspecția

Pentru fiecare etaj a fiecărei funcții, trebuie să verificați și să înregistrați în cartea liftului.

ÎNTREȚINEREA

Verificările periodice trebuie să fie în conformitate cu EN 12056-4.

Pentru a garanta siguranța în funcționare și funcționarea corectă a liftului, trebuie să verificați cheia de la tablou de comandă.

Întreținerea, reparațiile, înlocuirea pieselor de schimb trebuie să fie efectuate de către persoane calificate, de către tehnicieni autorizați.

Înainte de fiecare dată, înlocuiți siguranța cu una de aceeași valoare.

Verificați periodic starea tehnică a cablurilor de oțel. Înlocuiți cablurile de oțel la fiecare 2 ani.

Înainte de efectuarea oricăror lucrări, trebuie să: Verificați starea tehnică a cablurilor de oțel; Verificați starea tehnică a cablurilor de oțel.

Ruptura cablului de oțel.

5. Curățați periodic cablurile de oțel (de exemplu de la descărcările atmosferice).
6. Curățați periodic cablurile de oțel (de exemplu de la descărcările atmosferice).
7. Verificați starea tehnică a cablurilor de oțel.
8. Schimbați cablurile de oțel la fiecare 2 ani.
9. Verificați starea tehnică a instalației. Sistemul de cablu trebuie să fie legat la pământ, iar cablul trebuie să fie în stare bună. Pentru aceasta, acționați întrerupătorul de rețea, indicați funcționarea, verificați starea de funcționare.

Dacă în timpul funcționării, instalația se blochează. Verificați funcționarea corectă a cablurilor de oțel. Cablurile trebuie să fie în stare bună. Pentru aceasta, acționați întrerupătorul de rețea, indicați funcționarea corectă a cablurilor de oțel, verificați starea de funcționare.

Controlul uleiului

(Vă rugăm să respectați instrucțiunile 08/2, 25/2 și 35/2) Cablurile trebuie să fie în stare bună, trebuie să fie în stare bună. Cablurile trebuie să fie în stare bună, trebuie să fie în stare bună. Cablurile trebuie să fie în stare bună, trebuie să fie în stare bună.

Dacă cablul este (uzat), trebuie să fie înlocuit. Dacă este 300 de funcționări, cablul este uzat, cablul trebuie înlocuit!

Dacă cablul este uzat, afară de cablul care este în stare bună. Pentru a verifica starea cablului, este necesară o persoană calificată, cablul trebuie să fie în stare bună "DKG". Cablul este "DKG".

Înlocuirea uleiului

(Vă rugăm să respectați instrucțiunile de la 08/2, 25/2 și 35/2) Pentru a verifica starea cablului, trebuie să fie în stare bună cablul de oțel la fiecare 300 de funcționări și în stare bună cablul de oțel la 1000 de funcționări. Dacă nu sunt în stare bună de funcționare, cablul trebuie înlocuit de către persoane calificate.

Dacă temperatura este scăzută, cablul trebuie să fie în stare bună, cablul trebuie să fie în stare bună.

Pentru în stare bună cablul de oțel, cablul trebuie să fie în stare bună. Cablul trebuie să fie în stare bună HLP a cablului de la 22 - 46, de exemplu DTE 22, DTE 24, DTE 25.

Ca i a ea de e e t La 380 c . a L e e M iC UC 08/2 M i 25/2 M i 1000 c . a L e e M i ee 25/2 BW i 35/2 BW.

Ca e a de ei a e Lie t fie ai c ca i a ea de ei e iL a . Ö t a- e e d ce a dit ge ea L ei.

Controlul fantei

(Va abi ai e L e c Lc t). T b i e ca catei L ei, ec i - b i e de eg i de fi a e a i t a a iei eb ie ç L L a e dac t fi a e L i ie i, a e Lie, eb ie t te.

. ca ei e i ed te de a t L t, g L- L e ai e ice f ç iL a e ta a ei e i de ie e tc de e (e di ça a de b L- ca e a L ei), L t i eca it de - ie e eb ie ç L L a e de t ecia it dac t a e i, a e Lie, eb ie t chi ba e.

C aj t ei e e adec a e, de e e e a a La e, eb ie t a fa a di - eh L t de ie e i aca de ie e. Ö fa de e t e 0,2 eb ie ed t .

Reglarea fantei

(Va abi ai e L e e c Lc t).

1. B Lca i L t de ie e c L b ca de e i det face i b ce a c a gi e i e i La he ag L a .

2. Sç La e i ie ta de e ti e, L t de ie- e i aiba de aj t a e i, a Li, ei L d ce i ie ta de e ti e i L t de ie e.

购买君格的产品，一流的质量与高端的服务是并存的。

请按照安装手册进行安装，才能确保产品达到让客户满意的工作性能。

因错误安装或误操作所引起的产品损坏会影响质保。

和所有电子设备一样，该产品在断电或者出现故障的情况下将停止工作。

如果可能造成损失，应安装独立的报警系统。

根据不同应用，可安装应急发电机或备用系统。

本使用手册包含安装、操作和维护期间必须遵守的基本信息。在设备安装和投入运行之前安装人员及技术人员/操作人员都必须认真阅读手册，并将其保存在泵或设备安装位置附近以供随手查阅。不遵守安全须知可能导致保修失效。

在本手册中，安全信息由特定的符号明确标识。忽视这些信息可能会导致危险。

一般人身危险

电压警告

注意！对设备和操作人员有危险

所有操作、维修、检查和安装人员都必须具备从事这项工作的相关资质，并通读手册内容以确保充分掌握。人员的监督、能力和职责范围由运营商负责管理。如果任何人不具备必要的技能，则必须向其提供相应的指导和培训。

严格遵守本手册中的安全说明、现行国家事故预防法规以及任何内部作业、操作和安全规章。

/

务必遵守所有法规、本地条例和安全法规。

电力安全隐患要特别小心。

如果存在危险（如爆炸、有毒、灼热）物质泄漏，必须安全地排放，避免危及人身或环境。同时严格遵守相关法规。

作为一项基本原则，只有关闭设备时才能在设备上进行作业。如果在输送有害物质的泵或设备上作业，必须先清洁污染物。

在作业完成后，应必须立即复原所有安全和保护组件和/或将其投入使用。根据现行法规和规定，在重新启动前必须先检查其有效性。

任何改动或更改设备的操作须征得制造商的同意。为确保安全，务必使用制造商认可的 原厂 备件和附件。使用非原装零件可能会导致保修失效。

只有用于正确用途，设备才能安全运行。在任何情况下都不得超过在“ 技术数据 ”章节给出的限值。

在开始维修或维护工作前，封锁作业区并检查起吊工具是否状态良好。

不要单独作业。一定要戴好安全帽、护眼镜和安全靴，必要时系上安全带。

在进行焊接工作或使用电气装置之前，检查有无爆炸危险。

在污水处理系统中作业的人员必须接受抗体接种以免被在系统中出现的病原体感染。出于健康考虑，无论在哪里工作一定要特别注意洁净度。

确保在工作区内无任何有毒气体。

严格遵守职业健康和安全作业法规，确保随身携带一个急救箱。

在某些情况下，泵及其输送介质可能高温灼热而导致烧伤。

当设备位于爆炸性危险区域内时，适用特殊法规！

即接即用型compli污水提升泵站通过LGA认证，适合处理厕所和小便池废水以及含有常见杂质的家庭废水。

该水箱能够浸没在深度不超过2米的水中不超过7天。

控制单元不能浸水，但具有IP44防溅等级。

如果安装合格并使用得当，该控制单元符合EMC指令2014/30/EU的防护要求，适合家用并使用普通电源供电。由于抗干扰性不够，不宜采用企业高压变压器提供的工业电源。

泵的使用必须遵守有关国家法律、法规和规定，例如：

- 建筑和地面排水系统的排污装置（ 如欧洲EN12050和12056 ）
- 家庭污水和废水（ 如德国EN12056)
- 低压系统的安装（ 如德国VDE 0100 ）
- 安全和加工材料（ 如德国BetrSichV和BGR500 ）
- 污水处理系统安全（ 如德国GUV-V C5，GUV-R104和GUV-R126 ）
- 电气系统和操作资源（ 如德国GUV-V A3 ）
- 防爆标准 EN60079-0, EN60079-1, EN60079-14, EN60079-17和EN 1127-1

- 水箱，泵及进水口夹紧法兰
- 缩径接头DN150/ DN 100，用于compli 500和1000
- 通风管套管（带软管卡箍的compli 1200柔性连接管）
- 压力排水管连接法兰
- 压力排水管柔性连接管，带软管卡箍
- 手动隔膜泵或额外DN50进水口插入式密封件
- 箱体固定材料压力排水管止回阀(compli 300、500、1000和1200）
- 控制单元（非compli 300）

工作制：间歇运行S3

泵安装必须保证抗浮力和自由直立。部件周围和上方必须至少有60厘米宽或高的工作区域以方便操作或维护

通风：通风管必须高于房顶。

进水口：在水箱前面的进水口必须安装废水闸阀。

压力排水管：在压力排水管的止回阀之后必须加装一个废水闸阀。如果系统的供货范围内不包括止回阀，则必须安装EN认证的翻板式止回阀。

压力排水管必须在本地背压水位以上设置回型弯。

必须提供泵集水坑以便处理来自泵安装区域的积水。

注意！各个组件和水箱的所有固定螺栓的拧紧扭矩不得超过6 Nm。

关闭进水口（附件）处的闸阀以防止在安装过程中漏水。

compli 300：选择所需的DN100进水口，在侧面或顶部标记处使用102ø孔锯或竖锯切开进水口，然后去除边缘毛刺。使用六角螺钉将附带的夹紧法兰固定到进水口，不要拧紧。

取出设备固定支架并拧到水箱上，然后在安装了夹紧法兰的水箱上推入进水管， 并尽量让进水管深入水罐。

在地板上标记膨胀管的位置，然后钻孔并安装膨胀螺丝。

现在紧固夹紧法兰，然后使用木螺钉和垫片将设备固定到地板上。

所有其他compli型号：必须使进水管从夹紧法兰口尽量深入罐体，然后对齐。

如果使用DN150侧进水口，必须首先在标记位置处使用ø152的孔锯切开进水口，然后去除毛刺。标准进水口必须使用封闭套件（附件）封闭，并复位启动水位。

注：对于compli 500和1000，如果先在夹紧法兰安装附带的缩径接头，进水口管径可从DN150缩小至DN100

拧紧夹紧法兰上的六角螺钉

标记水箱和地板固定孔的位置，然后钻孔。

将木螺钉、垫圈和膨胀管一起插入孔内并拧紧。

注意！确保水箱不会由于螺钉拧得过紧而变形，否则可能会导致泄漏。

compli 1200设备的水箱在两侧使用两个支架加固。

使用DN70套管将通风管连接到水箱右上方，使之高于房顶。

对于compli 1200，在标记处切断右上方 ø78 mm管道并去毛刺。然后使用DN70柔性接头连接通风管，使之高于房顶。

安装以下部件到出口法兰上：

1. 止回阀（不在供货范围内时）

2. 截止阀（附件）

3. 连接法兰

4. 使用柔性接头连接压力排水管并在本地背压水位以上设置回型弯。

DN50

此进水口用于连接手动隔膜泵。

使用孔锯在标记处切开管道连接。然后去除毛刺边缘。

将插入式密封件58/50放入到位。

将外径为50毫米的进水管穿过密封件推入水箱内，到水箱底部的距离至少保持50毫米。

将手动隔膜泵固定在墙上易于检修的位置，并连接到插入式管道上，然后将压力排水管连接到手动隔膜泵。在这里，压力排水管同样必须在本地背压水位以上设置回型弯。

DN50

使用孔锯，沿预切沟槽切开进水口。去除边缘毛刺。

将插入式密封件58/50放入到位。

将外径为50毫米的进水管穿过密封件推入水箱内。

注意！连接设备侧面低水位进水口的管道必须配有一个弯头，尽可能靠近设备。这个弯头的内底到地板的高度至少为180毫米。在连接管内集结的气穴可能导致溢流问题，从而产生背压。为了防止背压，进水管必须在最高点排放空气。为此可将通风管连接到水箱的通风装置。

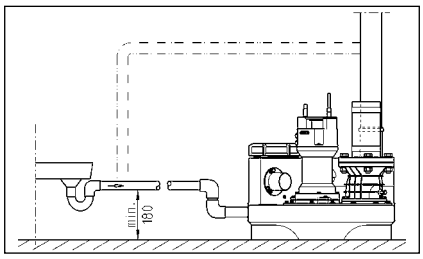

只有有资质的电工才能执行泵或控制装置的电气作业。

开展任何作业之前拔出电源插头，确保他人不会再次接通电源。

注意！切勿把电源插头置入水中！插头进水可能会造成故障和损坏。

必须遵守各种情况（如EN）适用的标准、国家法规（如德国VDE）以及本地电网运营商的规定。

注意工作电压（见铭牌）！

设备带有液位控制器，可根据水位启动和停止泵。一旦发生故障，即使只是暂时性的故障，集成式报警系统就会发出蜂鸣声

如果泵过热，电机绕组内的热敏开关会停止电机运行。在热敏开关切断系统运行后应先拔出电源插头，再排除故障。如果仍然通电，设备可能会自动重新启动。这不会产生直接的故障消息。

AC

泵电源插座必须根据相关法规正确安装在干燥房间内高于背压水位的地方并配备至少16 A（延时型）的保险丝。

污水处理装置的电气连接需要提供一个5孔 CEE电源插座。该插座必须位于干燥房间内，高于背压水位（3/N/PE～230/400 V）。

注意！泵只能使用慢熔断保险丝或C特性自动熔丝。

compli 300

控制单元只能安装在干燥房间内高于背压水位的地方，随时保持外壳封闭。安装位置必须方便检修。高湿度和结露都会损坏控制装置！

工厂针对各型号的标准进水口高度设置了启动点和关闭点。

如果使用不同的进水口高度，就必须重新定义启动点（不适用于compli 300），否则进水口可能会出现背压。

重新设置后控制单元会自动将报警（+2厘米）和（双泵型）峰值负载（+4厘米）的开关点复位。

compli 300

暂时关闭系统，将手动-0-自动开关设为“ 0 ”。通过控制单元右侧的“ 模拟评估器 ”模块调节启动点。暂时取下该模块的透明盖。向集水室注水至进水口开口底部边缘。

在模拟评估器上有三盏指示灯，分别标为P1、P2和P3。应该只有P2亮起。如果P3也亮起，则必须重新调节。

转动P1下面的小调节螺钉，顺时针转动完整的一圈或两圈。然后取浮子开关，将其浸入集水室下关闭点以下，使其再次浮起。如果P3仍亮起，再次顺时针转动调节螺钉一整圈并再次浸没浮子开关。

重复该过程直到P3不再亮灯，然后逆时针往回转动调节螺钉直到P3再次亮起的确切点。至此启动点设置完毕。

故障消息采用声光两种形式发出。标准电源供电报警系统报告泵内电机的故障（红色LED，不适用于AD 00或compli 300），同时内置声音报警响起。该声音只有在排除故障或完全停用装置时才能关闭。

如果安装现场不合适使用声音报警，可以通过电路板上的无源触点（端子40和41）发出报警信号（compli 300的端子在插头内）。集中式报警的无源触点最高容量为5 A/ 250 VAC。该触点在故障排除后重新断开。

compli 300

标准报警装置由电源供电，即断电就无法触发高水位报警。为了确保即使断电也能正常工作，必须使用可充电电池。打开透明盖。将电池组连接至接线夹，并使用原电缆扎带固定到PCB的预定位置（G1）处。在持续报警的情况下，电池组可向报警系统供电约1小时。

在恢复通电后，电池自动重新充电。空电池在充电约24小时后就可以投入使用，约100小时完全充满。

定期检查电池的状态！具体做法是断开设备电源，触发高水位警报。声音信号的音量在数分钟后没有明显降低迹象。电池使用寿命大约为5年。注意电池上的日期，五年后应及时予以更换。

只能使用9V可充电电池！使用干电池有爆炸危险！

控制单元可以安装选配的计时器（不适用于compli 300）。具体做法是剪短计时器的接头到约8毫米，将其插入到电路板BSZ处的4孔插座。如果再次开机后没有计时器显示，那么将计时器旋转180 °。

不适用于compli 300。拆下密封的跳线（BRX/BRX1）。为了避免跳线丢失，将它装到两针连接器的一个针脚上。

打开控制单元上的透明盖。

在端子“ S+ ”和“ S- ”上可以连接一个额定电流不超过30mA、12 VDC的额外声音信号发生器。内部报警蜂鸣器可以独立地打开或关闭。

在compli 300的情况下，可作为附件安装一个独立于主电源供电型报警装置。水箱上有一个专门的安装底座。

230V

连接交流230V的报警灯（电流最大1A）至接线端子N和41.

一个带绝缘的线桥接在端子U~和41之间，电路将受到保险管F1的保护。

跳线BRX2设置：闪烁灯无需BRX2设置（连续===），报警灯应有BRX2位置（闪烁 (_Π_Π_）

1. 打开水箱的维护盖。

2. 打开进水口和压力排水管的截止阀。

3. 将设备接通电源，并观察旋转方向指示。

4. 注满水箱至启动水位。

5. 泵现在启动并抽空水箱。通过维护口观察泵送过程。

6. 用手慢慢抬起液位控制器的浮子，直到高于启动点并保持直到触发报警。

7. 然后使用盖子和密封件封闭维护口。

8. 通过开关运行数次，确保水箱、接头和管道不漏水。

自动运行是装置的正常运行模式。因此摇臂开关必须设为“ 自动 ”模式。泵可通过集成的液位控制器根据水箱水位来启动和关闭。泵运行时绿色LED灯亮起（在compli 300的情况下表示准备好运行）。

注意！如果过量污水流入设备（例如排空泳池时），打小进水口截止阀，直到设备可以再次正常运行，反复启动和关闭（不要连续泵送，否则可能导致泵电动机过热）。

将模式开关设为“ 手动 ”，可使泵长时间运行，不受污水水位影响。因此应通过维护口来观察泵出操作。

将模式开关设为“ 0 ”，可关闭泵，但报警系统仍保持激活状态。

在维修和维护控制装置和泵前，不要简单地将选择开关拨到“ 0 ”位置，而应该拔掉设备电源。

为了保持可靠运行，每月目视检查装置一次，包括管道连接。

我们建议您根据EN12056-4维修设备。

为确保设备长期可靠，建议您签订维修合同。

污水提升装置应由专业人员进行定期检修保养。商业楼宇的维保周期是3个月，公寓楼的维保周期是6个月，独立式住宅是12个月。

在进行任何作业之前都必须先断开泵和控制装置的电源，并采取措施以确保其不再通电。

检查电缆有无机械或化学性损坏。如有破损或扭结，予以更换。

我们建议维护工作应包括以下内容：

1. 检查连接点是否漏水，并检查设备和管件的周边区域。

2. 操作截止阀，检查它们能否轻松移动。必要时予以调节和润滑。

3. 打开并清洁翻板式止回阀；检查阀座和阀球（阀门）。

4. 清洗泵及与箱体连接管道；检查叶轮与轴承。

5. 检查润滑油。必要时加满或更换润滑油（水泵有油腔时）。

6. 清洁水箱内部（必要时或者特别要求时）；例如清除任何油脂。

7. 检查集水箱的状况

8. 每2年用水冲洗系统一次

9. 检查设备的电气部分。控制单元本身是免维护的，但如果配备了可充电电池，则应该定期检查，以确保电池状态良好。具体做法是断开设备的电源，并用手慢慢抬起液位控制器的浮子，然后保持直到触发报警。此外，必要时清洁浮子。

完成所有的维修任务后必须进行试运行，然后将设备重新投入使用。该检修必须记录在案，注明重要数据以及所有维修任务的细节。

（仅适用于08/2、25/2和35/2型号）。首先，拧开泵周围的六角螺栓或内六角螺栓，从水箱上卸下泵和叶轮的组件。油腔堵头标记为“ Ol ”。为了检查机械密封，润滑油及任何残余物必须从油腔中排出，并收集在一个干净的测量容器内。

如果润滑油含水（乳浊液），必须更

换润滑油，并在300个工作小时后再检查一次，而不是在6个月后！

- 但是，如果油被水和污染物污染，则除了润滑油，还要更换机械密封。

- 为监测油腔，也可将“ DKG“ 密封螺栓取下，更换为 ” DKG“ 泄漏探测传感器。

仅适用于08/2、25/2和35/2型号）。为保证可靠运行，第一次更换润滑油应在运行300小时后进行，以后每运行1000小时更换一次润滑油。

即使运行时数很少，仍应每年至少更换一次润滑油。

如果泵送极强研磨成分的废水，应相应缩短更换润滑油的时间间隔。

使用HLP液压矿物油，粘度等级22至46，如美孚DTE22、DTE24、DTE25，来更换油腔中的润滑油。

MultiCut系列泵UC08/2M和UC25/2M的润滑油用量为380 cm3，而MultiFree系列泵UC25/2BW和UC35/2BW为1000毫升。

贮油器只能加注一定量的润滑油。过多会导致泵无法运行。

仅适用于带切割系统的泵。必须检查泵壳螺钉以及连接和固定螺钉，以确保其紧固。必要时拧紧。

如果泵性能下降、运行噪音越来越响或切割性能降低（泵易于堵塞），必须联系专业人员检查叶轮和切割系统的磨损情况，必要时予以更换。

使用合适的工具（例如塞尺）测量切割转子和切板之间的切割间隙。切割间隙超过0.2毫米时必须调低。

1. 用一块木头阻塞切割转子并拧松中心内六角螺钉。

2. 取下压缩片、切割转子和调节垫片，然后再次装上压缩片和切割转子。

3. 阻塞切割转子，并再次拧紧内六角螺钉（拧紧扭矩8 Nm）。

4. 检查切割转子移动自由度以及切割间隙（不得超过0.2毫米）。

如果切割间隙仍然太大，必须再拆下一个调节垫片。重复步骤1-4。

- 检查电源电压、保险丝和接地故障断路器。只能使用相同容量的保险丝来更换损坏的保险丝！如果保险丝再次烧断，请联系有资质的电工或我们的售后服务。

- 230/12V控制变压器的保险管（延迟型）、电机接触器和230V交流电源发生故障。只能使用相同容量的保险丝来更换损坏的保险丝！

- 如果电源线损坏，只能联系制造商来更换。

- 如果浮子开关受阻，关闭进水口截止阀，打开维护盖，疏通堵塞。

- 因为泵堵塞，电机绕组内的热敏开关可能关闭了系统。在这种情况下，关闭进水口截止阀，排空水箱，拔出电源插头，拆下泵组件并疏通堵塞。

- 检查压力排水管中的截止阀是否完全打开。

- 如果压力排水管堵塞，用水冲洗压力排水管进行清洁。

- 如果止回阀阻塞，清空压力排水管并清洁止回阀。

- 如果通风系统堵塞，清洁引自泵水箱的通风管，检查通风孔。

- 如果设备在开始泵送时工作正常，但在结束时声音变得非常响，则必须由合格的电工在控制单元重新定义关闭点。

"Drehfeld falsch" ”

- 电源相序错误或缺相- 因此降低或停止泵输送。电源连接只能由合格的电工进行维修操作。

"Störung Pumpe" ”
compli 300

- 泵通过一个集成的电路断路器进行保护。如果过载或电动马达故障，该断路器会关闭泵。在发生这种情况后，它必须手动复位以便再次运行泵。控制箱要求由合格的电工才能打开控制单元来按下该复位按钮。

"Hochwasser" ”
compli 300

- 泵送流量过低或进水流量过高导致水箱水位过高。清除泵或压力排水管内的任何堵塞物和/或消除过多的流入量。

LED P1
compli 300

- 综合液位开关故障。请致电我们的售后服务。

- 水箱内没有剩余的水。加注少量的水。

- 注意：如果在泵送之后LED灯短暂亮起，这不属于故障信号。

“ ”
(compli 300

- 泵的停止水位太低。

拧下集水箱前面的综合液位开关上的三颗固定螺钉。小心向右旋转到关闭点可设置更高的水位。重新拧紧螺钉。在泵送期间如果LED2熄灭，则说明达到关闭水位。

注意！也可能同时需要重新调节启动水位（请参阅“ 重新定义启动水位 ” 章节）。

注意：如果感到正常呼噜声太大，也可以这种方式将停止水位设到一个更高的水位。）

TECHNISCHE DATEN - TECHNICAL DATA -CARACTÉRISTIQUES TECHNIQUES- TECHNISCHE GEGEVENS - DATI TECNICI - DANE TECHNICZNE - TECHNICKÉ ÚDAJE - TECHNICKÉ ÚDAJE - MŰSZAKI ADATOK -DATE TEHNICE - 技术指标

compli 100

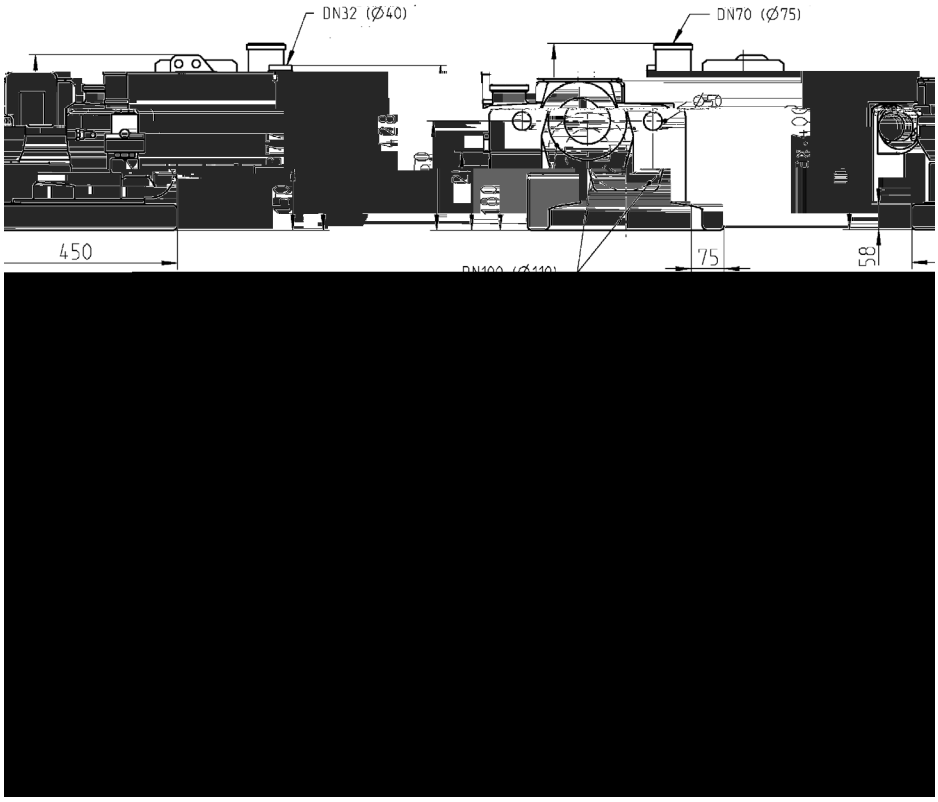

compli 300

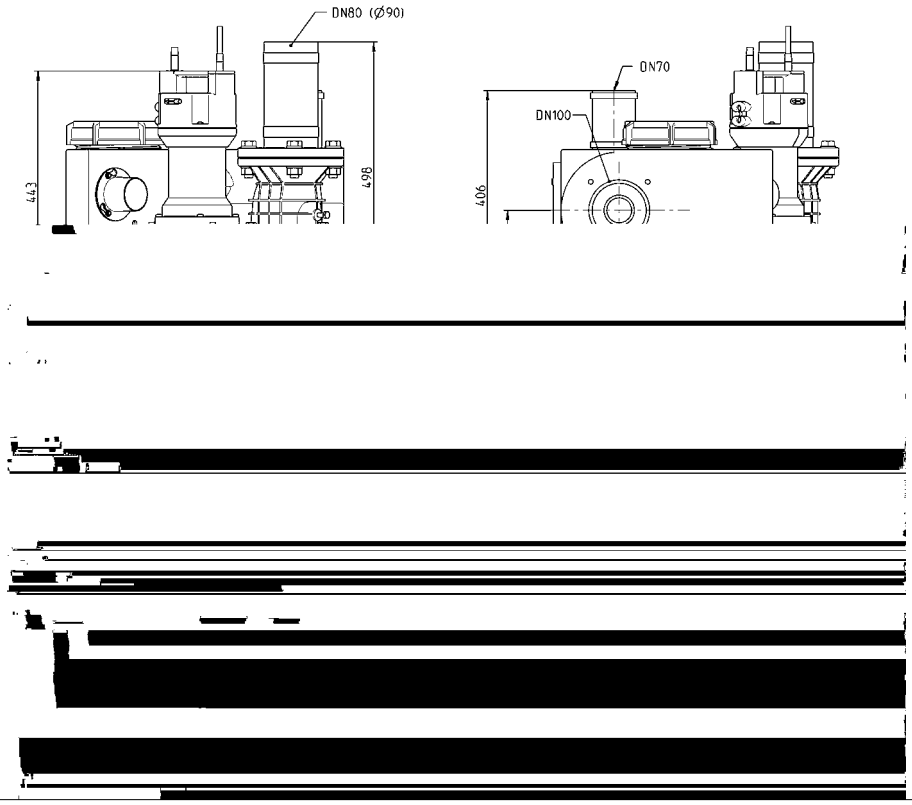

compli 400

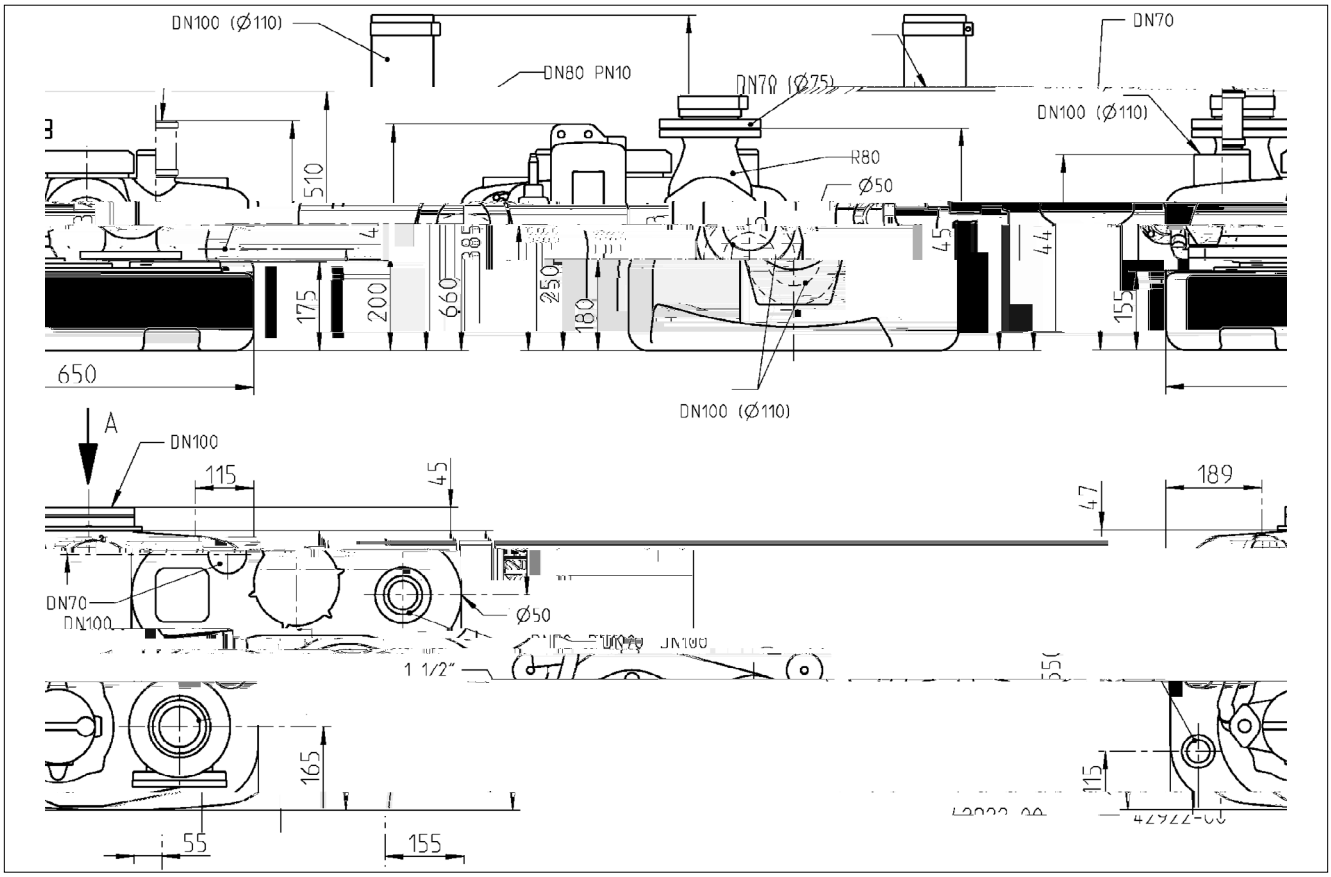

compli 500

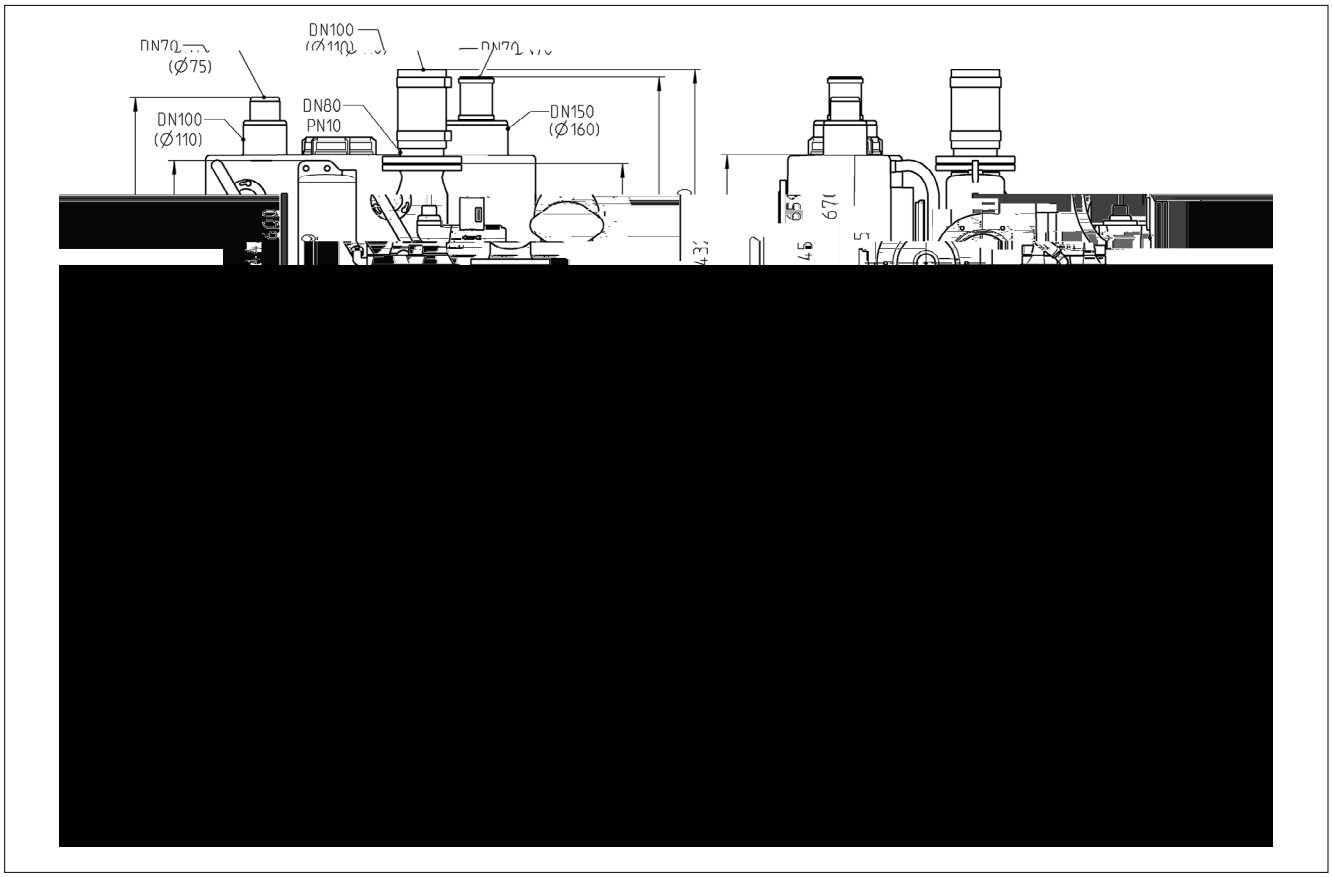

compli 500 M

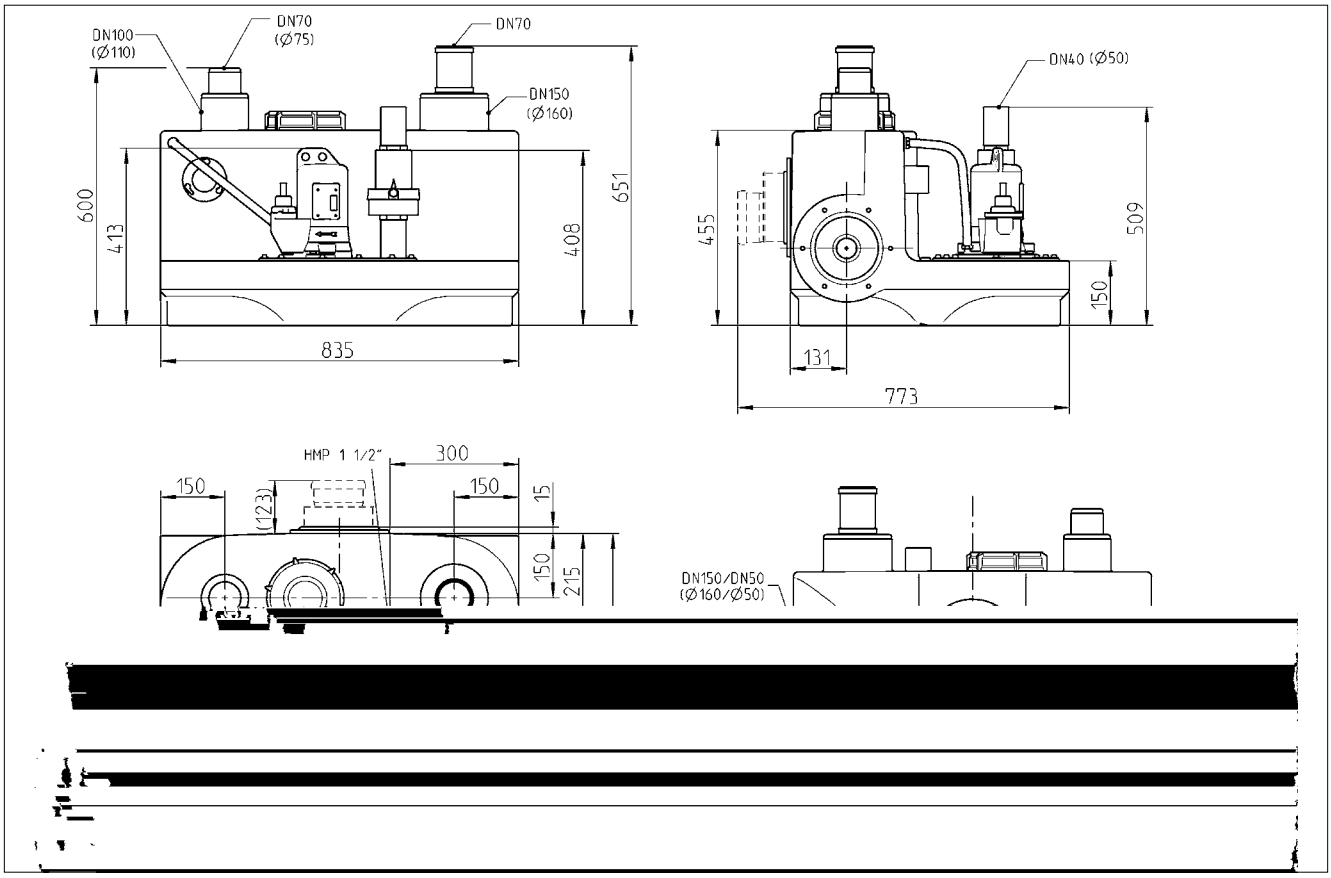

compli 1000

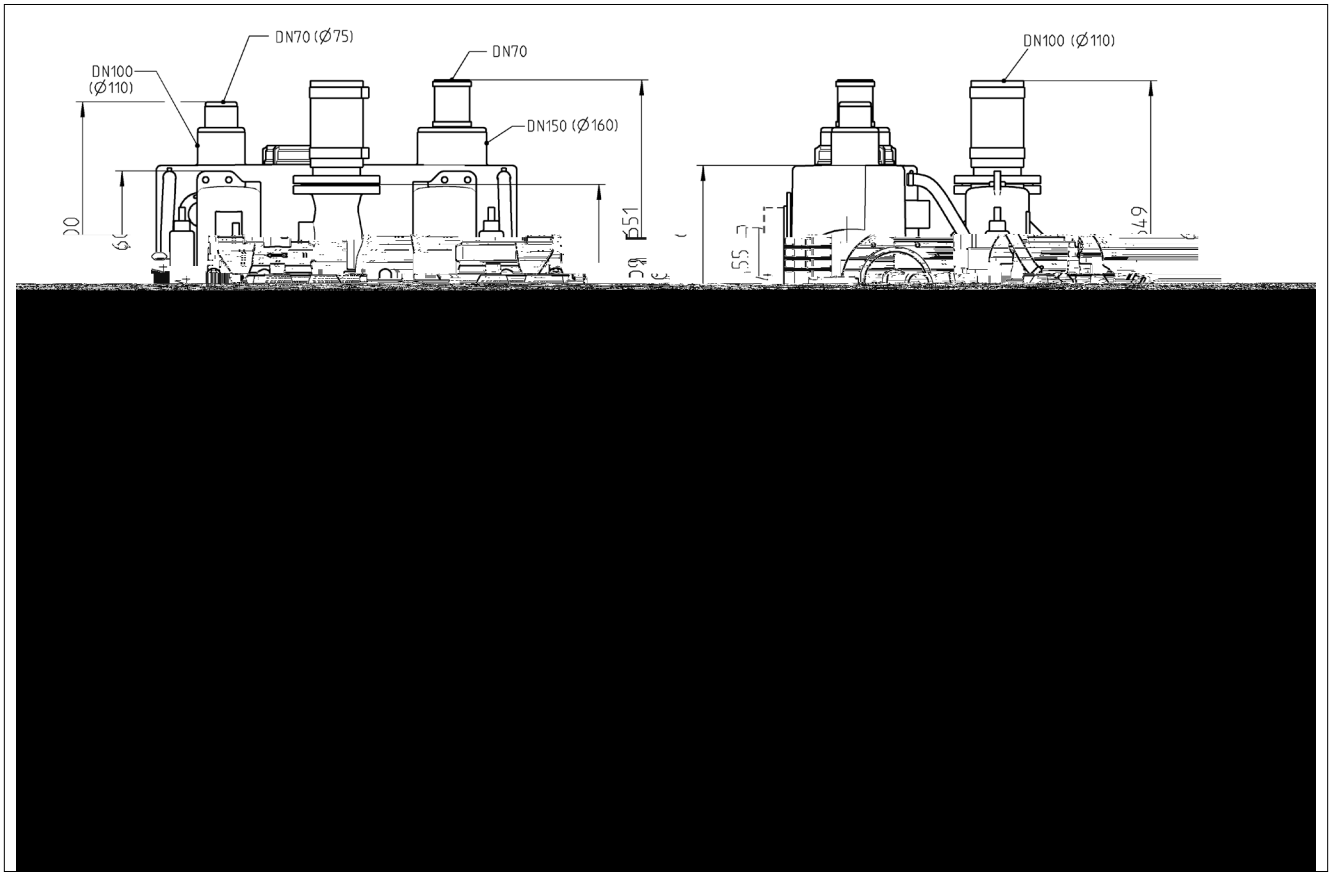

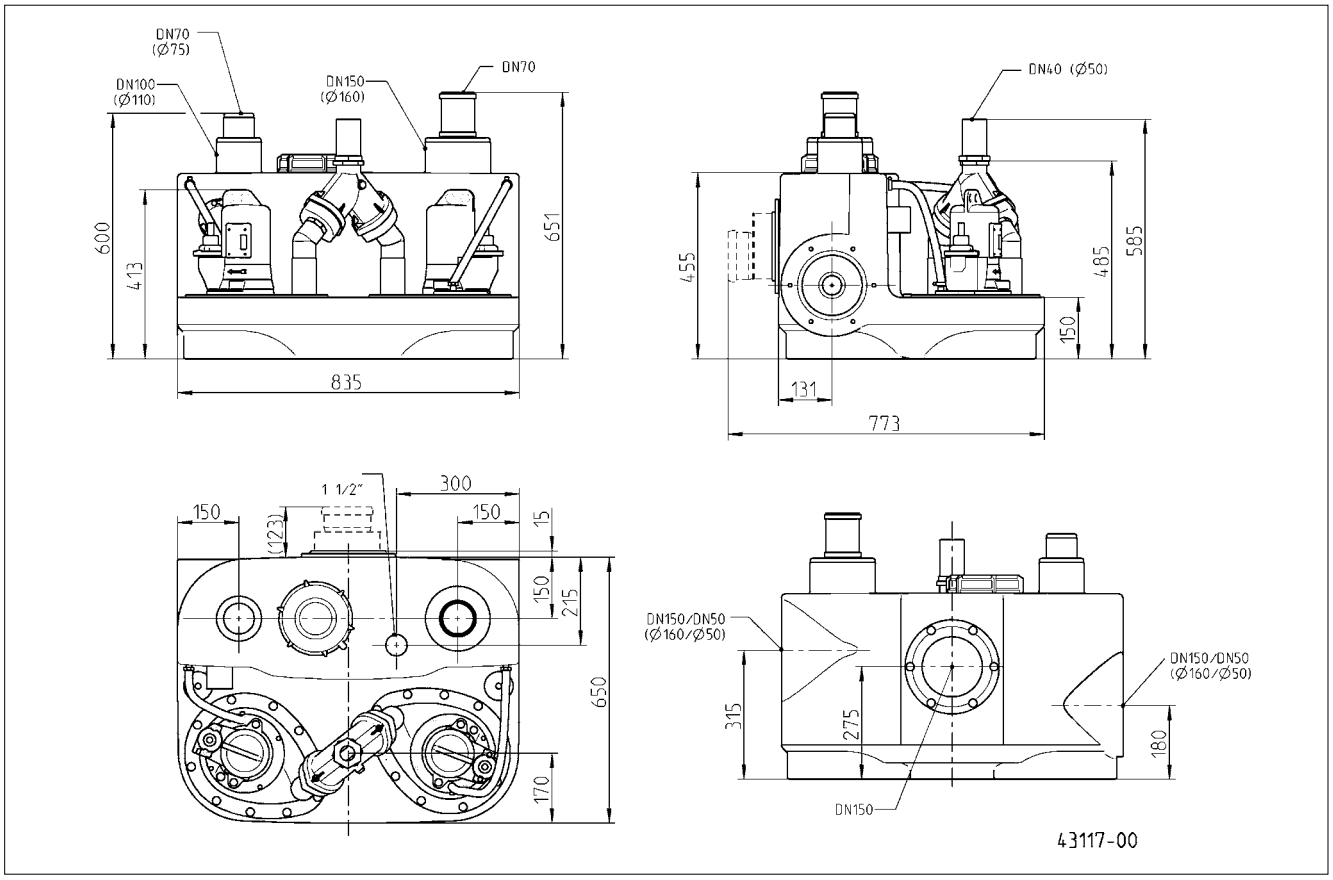
DN70
(Ø75)
DN100
(Ø110)
DN150
(Ø160)
DN70
600
413
651
835
DN40 (Ø50)
455
485
585
150
131
773
1 1/2"
300
150
(123)
150
15
150
215
650
170
DN150/DN50
(Ø160/Ø50)
315
275
180
DN150/DN50
(Ø160/Ø50)
DN150
43117-00

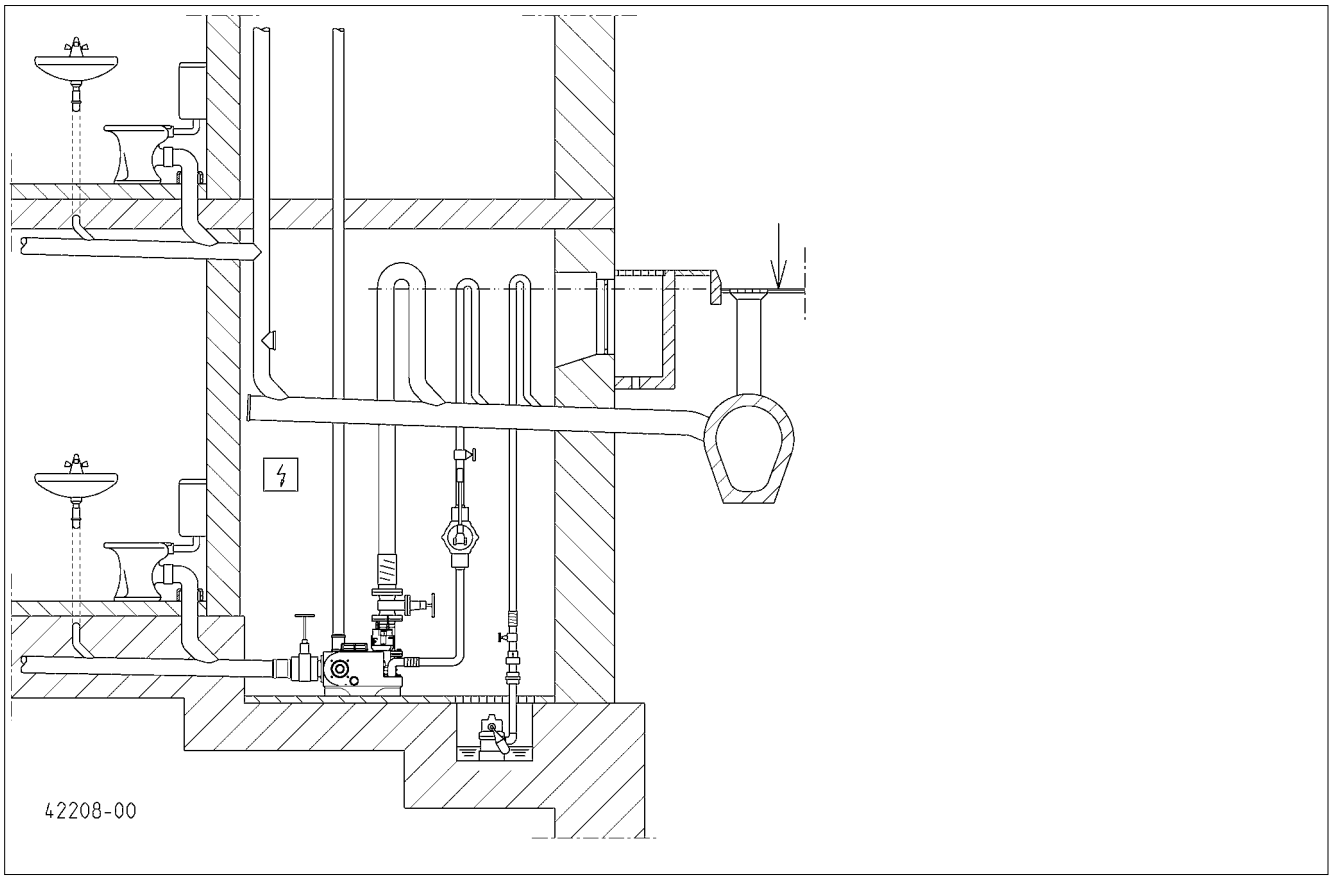
42208-00

		... 300 E	... 400 E	... 1010 BWE	... 400
	[kg]	29	55	118	56
	PN 10	DN 80	DN 80	DN 80	DN 80
	[ ]	50	70	70	70
	S3*	10 %	25 %	25 %	30 %
P1	[kW]	1,37	1,55	1,55	1,25
P2	[kW]	0,98	1,10	1,10	0,87
U	[V]	1/N/PE 230	1/N/PE 230	1/N/PE 230	3/N/PE 400
f	[H]	50	50	50	50
I	[A]	6,0	7,1	7,1	2,2
	[i $^{-1}$]	2700	1428	1428	1390
			AD 69 ECP	BD 610 ECP	AD 00 P

		... 510/4 BW ... 1010/4 BW ... 1210/4 BW	... 515/4 BW ... 1015/4 BW ... 1215/4 BW	... 525/4 BW ... 1025/4 BW ... 1225/4 BW	... 525/2 BW ... 1025/2 BW ... 1225/2 BW	... 535/2 BW ... 1035/2 BW ... 1235/2 BW
	[kg]	66/118/118/145	66/118/118/145	66/118/118/145	68/120/122/149	72/125/131/158
	PN 10	DN 80	DN 80	DN 80	DN 80	DN 80
	[ ]	70	70	70	70	70
	S3*	45 %	30 %	15 %	25 %	25 %
P1	[kW]	1,3	2,2	3,0	3,3	4,8
P2	[kW]	1,0	1,7	2,2	2,6	4,0
U	[V]	3/N/PE 400	3/N/PE 400	3/N/PE 400	3/N/PE 400	3/N/PE 400
f	[H]	50	50	50	50	50
I	[A]	2,8	3,9	5,1	5,4	7,8
	[i $^{-1}$]	1451	1405	1363	2807	2857
		AD 25 P / BD 25 P	AD 46 P / BD 46 P	AD 46 P / BD 46 P	AD 46 P / BD 46 P	AD 610 P / BD 610 P

		... 108/2 ME ... 508/2 ME ... 1008/2 ME	... 108/2 M ... 508/2 M ... 1008/2 M	... 120/2 M ... 520/2 M ... 1020/2 M
	[kg]	42/50/77	41/49/75	43/51/79
	PN 10	DN 32/40/40	DN 32/40/40	DN 32/40/40
	[ ]	7	7	7
	S3*	10 %	35 %	25 %
P1	[kW]	1,70	1,65	2,30
P2	[kW]	1,14	1,24	1,85
U	[V]	1/N/PE 230	3/N/PE 400	3/N/PE 400
f	[H]	50	50	50
I	[A]	7,5	2,8	3,9
	[i $^{-1}$]	2584	2674	2860
		AD 08/2 MEP	AD 00 P / BD 00 P	AD 46 P / BD 46 P

* E a e f L 40%: 4 i . L e a i L a d 6 i . e t (C c e d a i L 10 i .);
E t e i L: 40%: 4 i . d i f i L a e L + 6 i . d i a t a (d a a d e, c i c L 10 i .)
P k a d 40%: 4 i . L L a 6 i . e t 7 k a (7 a c L i L c k 10 i .)
4 e c e t 6 e c t e (c i k t d 10 e c)

E e e: 40% = 4 i d e t e i c e e 6 i d e a t e (D e d j e 10 i)
P k a d L L 40%: 4 i a c i 6 i e (C a t c k 10 i);
P k a d 40%: 4 i e 7 d k a a 6 i e t 7 k a (d L b a a i a c k 10 i);
E e 40%: 4 i f c i L a e E i 6 i a (i a L i a i 10 i)

Leistung - Performance - Puissances - Capaciteit - Prestazioni - Wydajności i moce - Výkony - Výkony - Teljesítmény - Capacități - 性能参数

H [m]	1	2	3	4	5	6	7	8	9	10	11	12	13	14	15	16	17
çL i 300 E	30	29	28	24	22	19	15							**Q [m³/h]**			
çL i 400 E	48	40	33	27	20	13											
çL i 1010 BWE	52	44	37	29	22	13											
çL i 400	48	40	33	27	20	13											
... 10/4 BW	52	44	37	29	22	13											
... 15/4 BW	69	62	56	49	42	36	27	19									
... 25/4 BW					56	49	42	32	22	13							
... 25/2 BW	69	64	58	52	47	42	37	33	28	23	20	14	8	1			
... 35/2 BW	85	80	75	71	66	62	57	54	50	47	44	39	36	33	30	26	21
... 08/2 ME		17		16		14		12		9		7		4			
... 08/2 M		17		16		14		12		9		7		4			
... 20/2 M								16		14		12		10		8	

compli 300

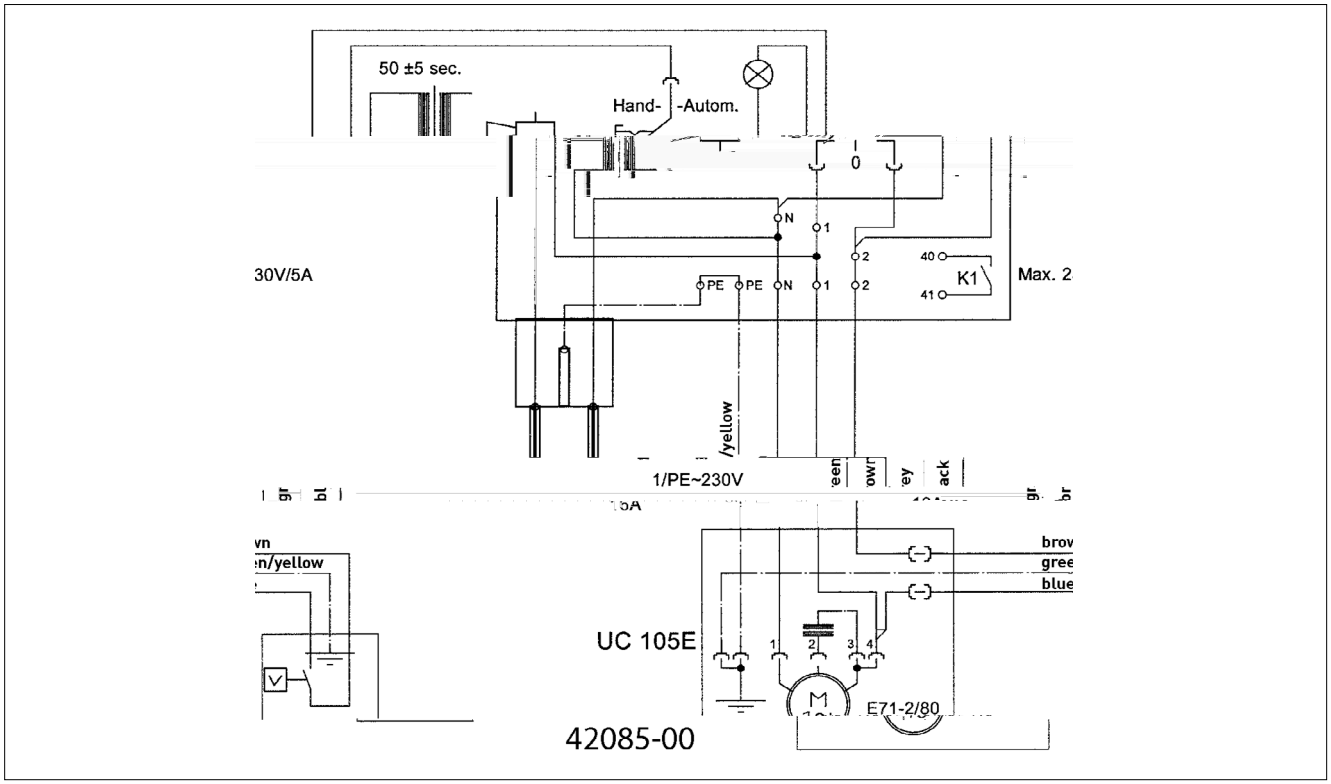

AD 69 ECP

Ei e a age - Si g e i - U i de L a de P Lt e ti e - Rege aa a ee e ke L dige i t a aie - G L a d L ti g L L - S e L ik i - t a acji jed L L L ej - d c jed L ka jed Ld ch a e - Riade ie ta L t a h L a iade ia - Eg edi be e de t e je - Si t e de L a d i t a aie i di id a - 单泵系统

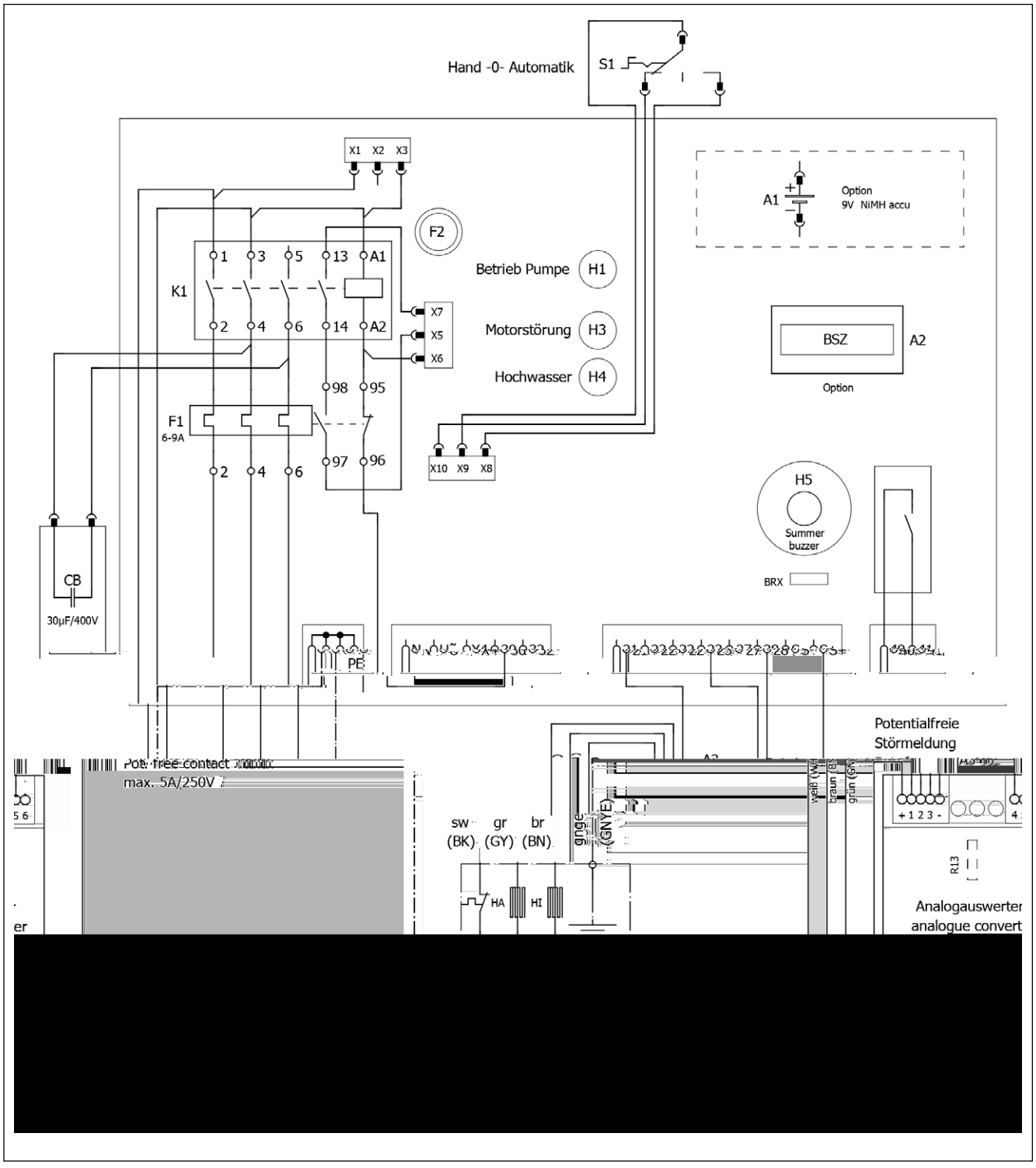

AD 08/2 MEP

Ei e a age - Si g e i - U i de çL a de P Lt e ti e - Rege aa a ee e ke ,L dige i t a a ie - G L a d L ti g L ,L - S e ,L ik i t a acji jed ,L ,L ,L ej - d c jed ,L ka jed ,L d ch a e - Riade ie t a ,L t a h L a iade ia - Eg edi be e de t e h je - Si t e de ç L a d i t a a ie i di id a - 单泵系统

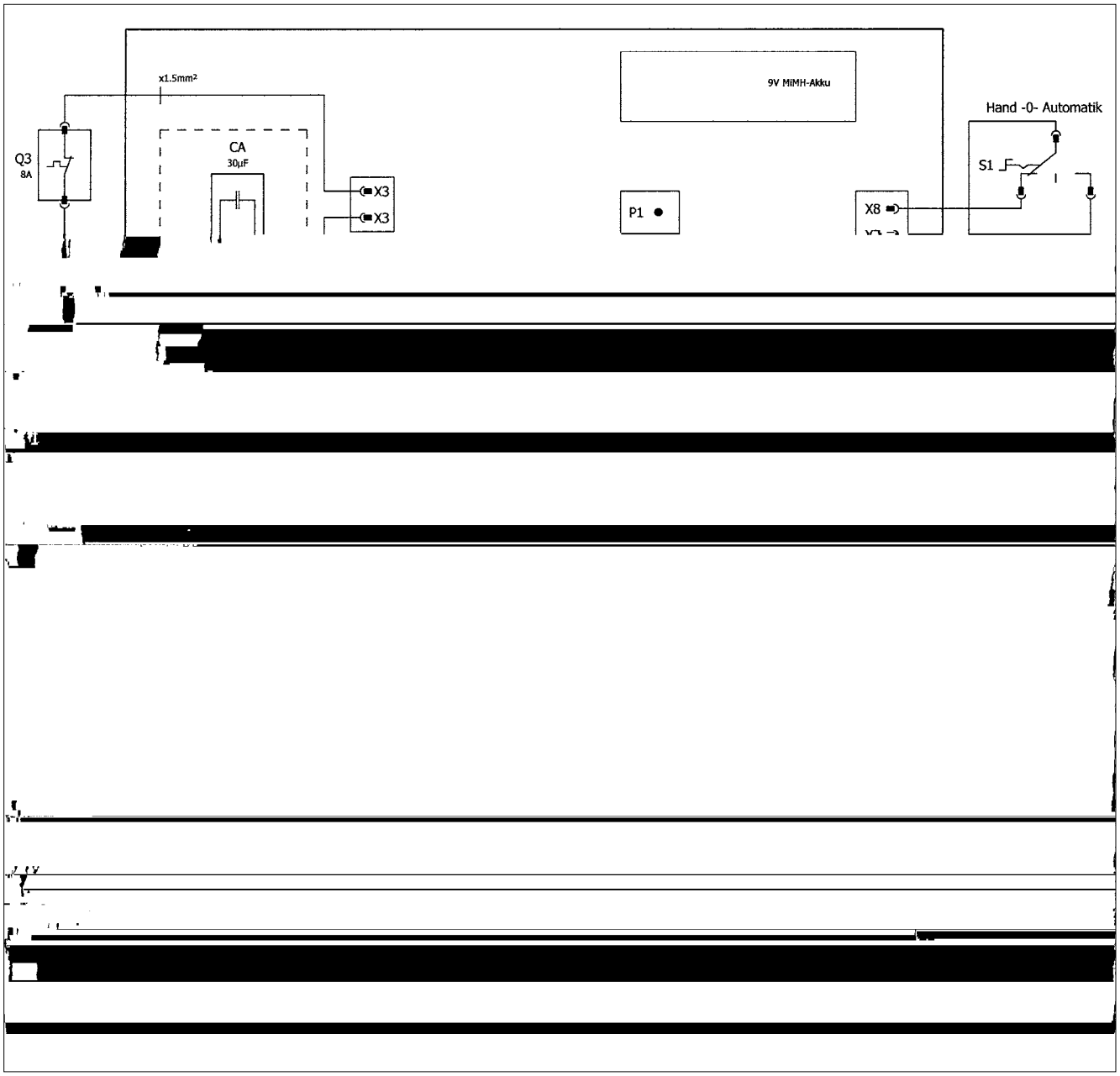

AD ... P

Ei e a age - Si g e i - U i de L a de P L t e ti e - C L a d L ti g L - Rege a a ee e ke , L dige i t a a ie - S e , L ik i t a acji jed , L , L ej - d c jed , L ka jed , L d ch a e - Riade ie t a , L t a , h L a iade ia - Eg edi be e de , L e , h je - Si t e de L a d i t a a ie i di d a - 单泵系统

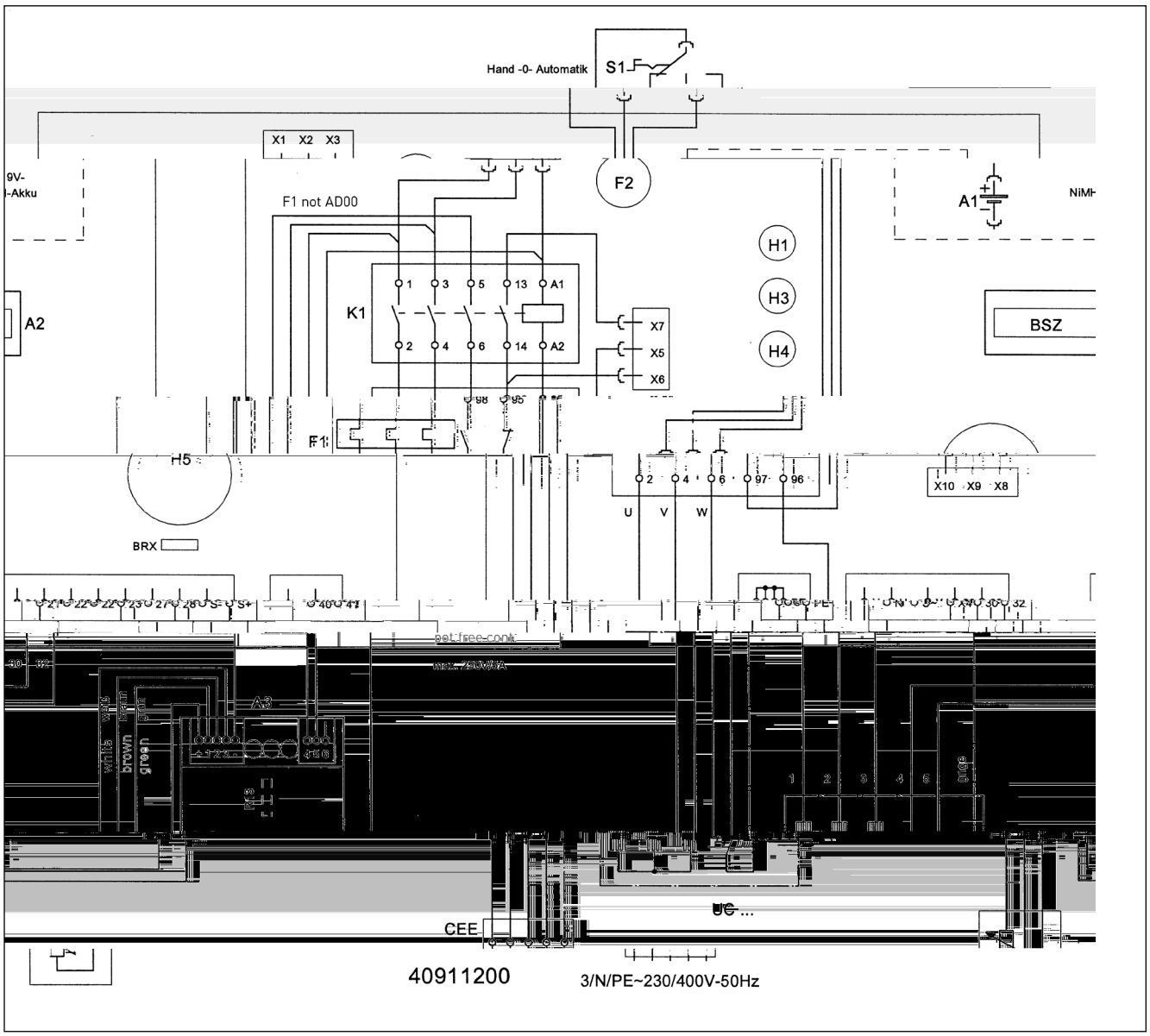

BD 610 ECP - compli 1008/2 ME

D e a age - D e j - C a d d j U j de a de P e b e - Rege aa a ee d bbee i a a ie - C a d d j - S e ik i a acji d ej - d c jed ka d j a e - Riade ie d j h a iade ia - Ke be e de - Si e de a d i a a ie d b - 双泵系统

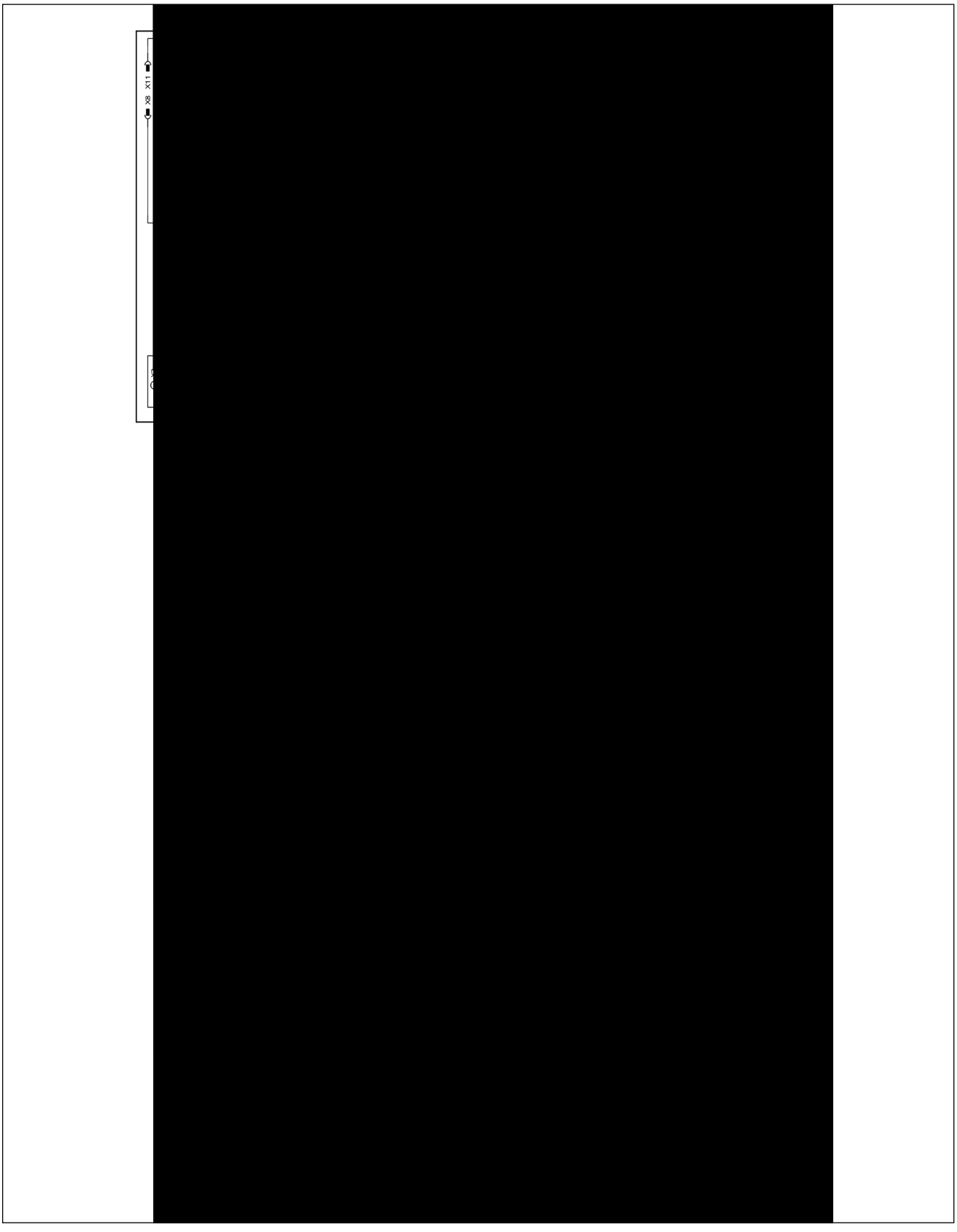

BD 610 ECP - compli 1010/4 BWE

D e a age - D e i - U i de a de e d b e - a d i - Rege aa a ee d bbe ei a ie - S e ik i a acji d ej - d c jed ka d ji a e - Riade ie d ji h a iade ia - Ke be e de - Si e de a d i a ie d b - 双泵系统

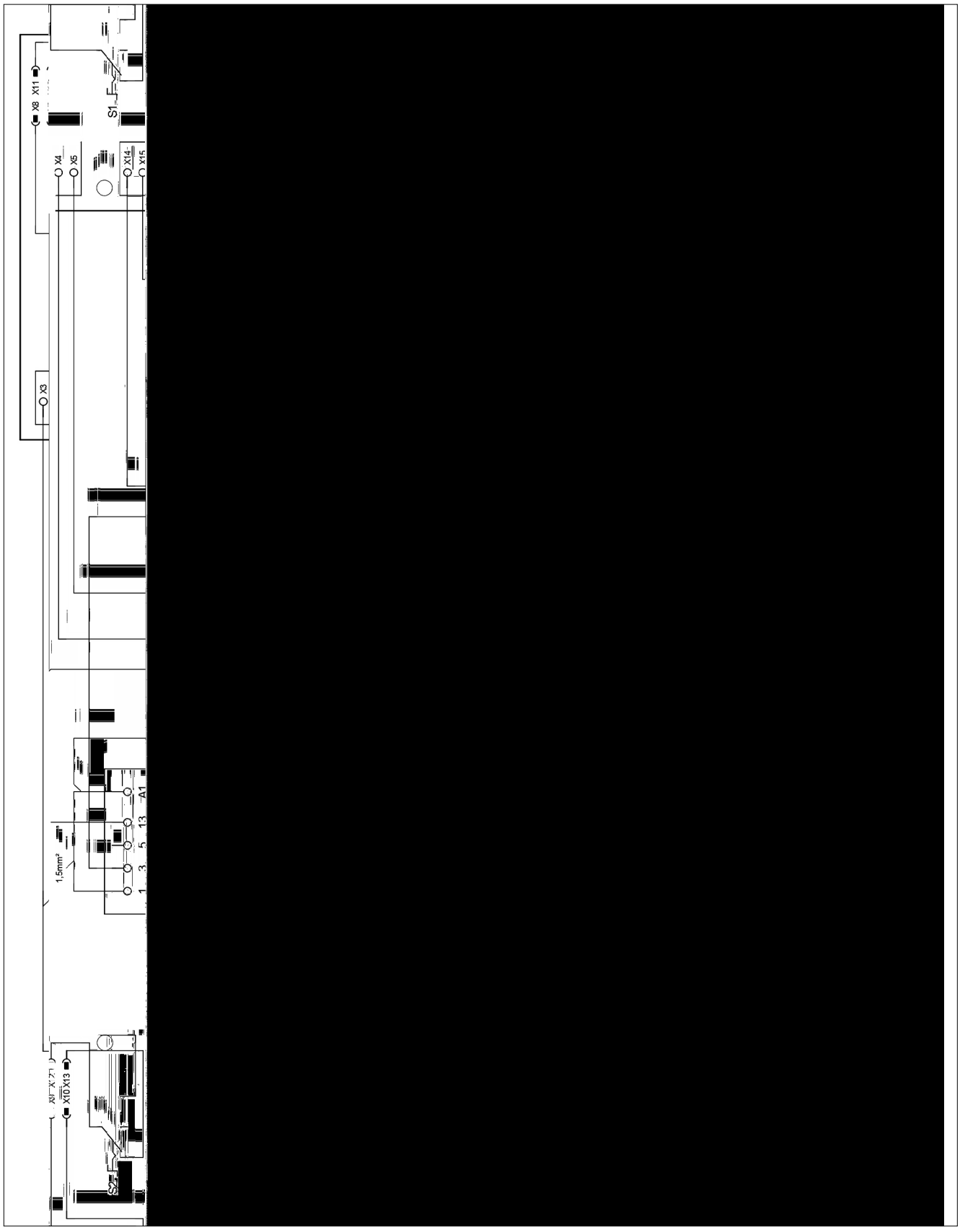

BD ... P

D L e a age - D e i - U i de L a de P L e d L b e - C L a d L d L i L - Rege aa a ee d bbe e i a a ie - S e L ik i a acji d L L ej - d c jed L ka d Lji a e - Riade ie d Lji h L a iade ia - Ke L be e de L - Si e de L a d i a ie d b - 双泵系统

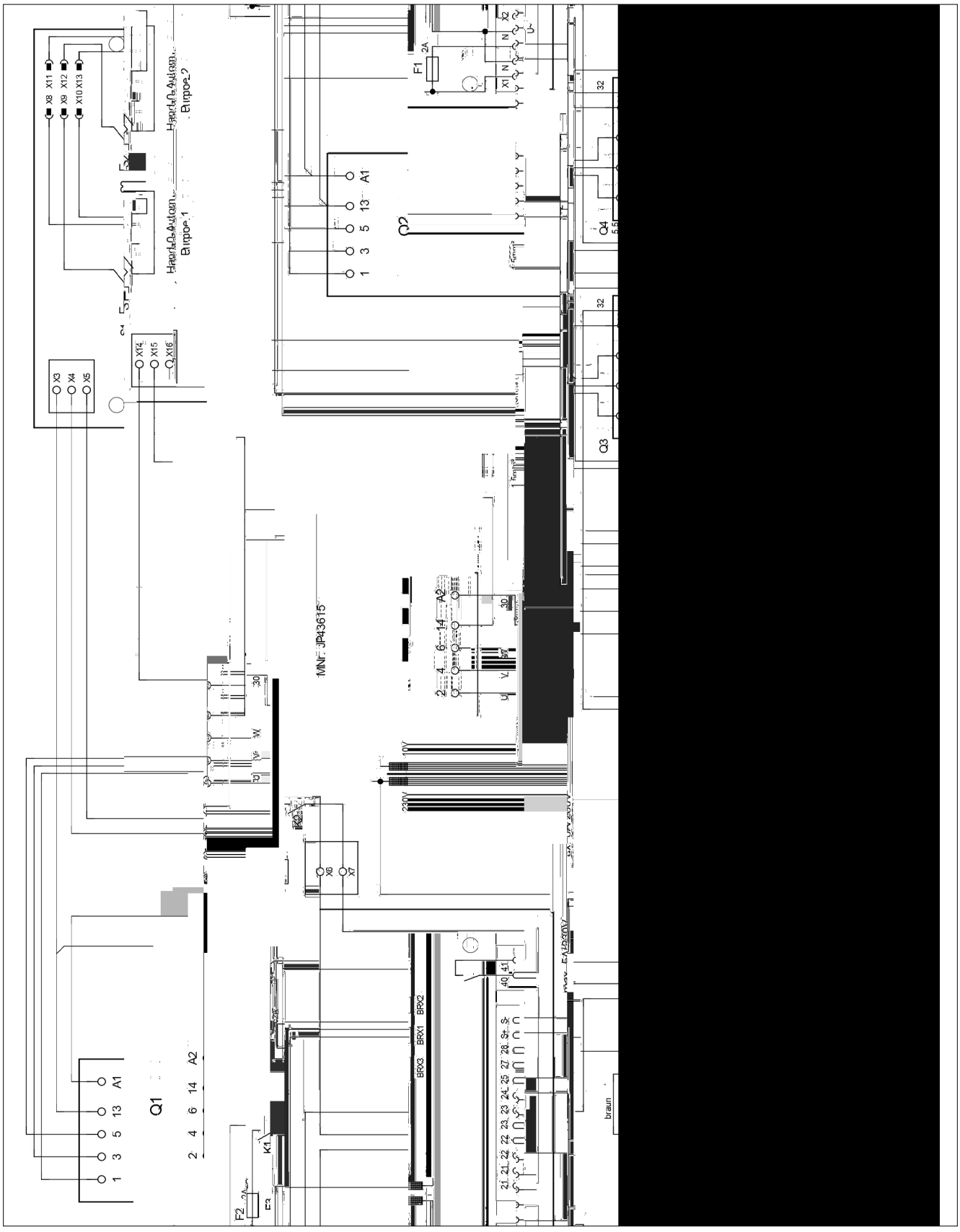

CE 0197

JUNG PUMPEN GmbH - Industriestr. 4-6 33803 Steinhagen, Germany

13

452.12.1509 - 453.12.1509

EN 12050-1:2001
Fäkalienhebeanlage

- i 108/2 ME (JP09347/5)
- i 108/2 M (JP09346/5)
- i 120/2 M (JP09877/5)
- i 300 E (JP09496/0)

- i 400 E (JP09770/5)
- i 400 (JP00637/9)
- i 400 E (JP09324/5)
- i 400 (JP09322/9)

- i 510/4 BW (JP09191/1)
- i 525/2 BW (JP09194/1)
- i 515/4 BW (JP09192/1)
- i 535/2 BW (JP09195/1)
- i 525/4 BW (JP09193/1)
- i 508/2 ME (JP43128/0)
- i 508/2 M (JP43129/0)
- i 520/2 M (JP43130/0)

- i 1010/4 BWE (JP09273/2)
- i 1025/2 BW (JP09461/1)
- i 1010/4 BW (JP09829/5)
- i 1035/2 BW (JP09462/1)
- i 1015/4 BW (JP09830/5)
- i 1008/2 ME (JP43131/0)
- i 1025/4 BW (JP09831/5)
- i 1008/2 M (JP43132/0)

CE 0197

JUNG PUMPEN GmbH - Industriestr. 4-6 33803 Steinhagen, Germany

13

452.12.1509 - 453.12.1509

EN 12050-1:2001
Station de relevage pour effluents contenant des matières fécales

☐ i 108/2 ME (JP09347/5)	☐ i 108/2 M (JP09346/5)
☐ i 120/2 M (JP09877/5)	
☐ i 300 E (JP09496/0)	
☐ i 400 E (JP09770/5)	☐ i 400 (JP00637/9)
☐ i 400 E (JP09324/5)	☐ i 400 (JP09322/9)
☐ i 510/4 BW (JP09191/1)	☐ i 525/2 BW (JP09194/1)
☐ i 515/4 BW (JP09192/1)	☐ i 535/2 BW (JP09195/1)
☐ i 525/4 BW (JP09193/1)	☐ i 508/2 ME (JP43128/0)
☐ i 508/2 M (JP43129/0)	☐ i 520/2 M (JP43130/0)
☐ i 1010/4 BWE (JP09273/2)	☐ i 1025/2 BW (JP09461/1)
☐ i 1010/4 BW (JP09829/5)	☐ i 1035/2 BW (JP09462/1)
☐ i 1015/4 BW (JP09830/5)	☐ i 1008/2 ME (JP43131/0)
☐ i 1025/4 BW (JP09831/5)	☐ i 1008/2 M (JP43132/0)
☐ i 1020/2 M (JP43133/0)	
☐ i 1210/4 BW (JP09168/2)	☐ i 1225/2 BW (JP09171/2)
☐ i 1215/4 BW (JP09169/2)	☐ i 1235/2 BW (JP09172/2)
☐ i 1225/4 BW (JP09170/2)	

☐ Electrical connection cable and plug not supplied with the unit ☐ Electrical connection cable and plug supplied with the unit - length [illegible]

RÉACTION AU FEU	NPD
ÉTANCHÉITÉ À L'EAU, ÉTANCHÉITÉ À L'AIR	
- Entrée	Satisfaisant
- Sortie	Satisfaisant
EFFICACITÉ (PERFORMANCE DE RELEVAGE)	
- Refoulement	Satisfaisant
- Raccordement	Satisfaisant
- Dimensions et caractéristiques	Satisfaisant
- Débit	Satisfaisant
- Passage libre	Satisfaisant
- Vitesse	Satisfaisant
RÉSISTANCE MÉCANIQUE	
- Capacité de charge et stabilité structurelle -	NPD
Structure supérieure	
- Stabilité structurelle	Satisfaisant
Structure inférieure	
NIVEAU SONORE	≤ 70 dB(A)
RÉSISTANCE	
- de la stabilité structurelle	Satisfaisant
- de la défaillance accidentelle	Satisfaisant
- de la résistance aux	Satisfaisant
SUBSTANCES DANGEREUSES	NPD

CE 0197

JUNG PUMPEN G bH - I d tˢhietˢ. 4-6 33803 Sˢei hage , Geˢ a

13

452.12.1509 - 453.12.1509

EN 12050-1:2001
Stazione di sollevamento per acque reflue contenenti materiale fecale

çL i 108/2 ME (JP09347/5)	çL i 108/2 M (JP09346/5)
çL i 120/2 M (JP09877/5)	
çL i 300 E (JP09496/0)	
çL i 400 E (JP09770/5)	çL i 400 (JP00637/9)
çL i 400 E (JP09324/5)	çL i 400 (JP09322/9)
çL i 510/4 BW (JP09191/1)	çL i 525/2 BW (JP09194/1)
çL i 515/4 BW (JP09192/1)	çL i 535/2 BW (JP09195/1)
çL i 525/4 BW (JP09193/1)	çL i 508/2 ME (JP43128/0)
çL i 508/2 M (JP43129/0)	çL i 520/2 M (JP43130/0)
çL i 1010/4 BWE (JP09273/2)	çL i 1025/2 BW (JP09461/1)
çL i 1010/4 BW (JP09829/5)	çL i 1035/2 BW (JP09462/1)
çL i 1015/4 BW (JP09830/5)	çL i 1008/2 ME (JP43131/0)
çL i 1025/4 BW (JP09831/5)	çL i 1008/2 M (JP43132/0)
çL i 1020/2 M (JP43133/0)	
çL i 1210/4 BW (JP09168/2)	çL i 1225/2 BW (JP09171/2)
çL i 1215/4 BW (JP09169/2)	çL i 1235/2 BW (JP09172/2)
çL i 1225/4 BW (JP09170/2)	

Racçˢ aeˢtˢL ea e ˢ,La ˢ,L aiçˢLdiac eˢef eˢ iedi tˢLˢa e fecaiediac eˢef eçˢLˢe e ˢi tˢLˢa efecaia di tˢLˢade ie ˢ,Ldi ˢi tˢag ˢ,L

INFIAMMABILITÀ	NPD
IMPERMEABILITÀ, ERMETICITÀ ALL ARIA	
- I eˢ eabi ˢ	S eˢa a
- Eˢ e ici ag i,Lqˢti	S eˢa a
EFFICACIA (CAPACITÀ DI SOLLEVAMENTO)	
- P,L agg i,Ldi a eˢia i tˢLidi	S eˢa a
- C,L ega e ia ˢ b,L	S eˢa a
- Mi tˢe i i ede ei ee di e ˢia i,L e	S eˢa a
- Ve,Lci di tˢgtˢi e ˢ,L i i a	S eˢa a
- Pa tˢtagg i,L ibeˢ,L i i ,Lde i ia ˢ,L	S eˢa a
- V,L e ˢie i i ,L	S eˢa a
RESISTENZA MECCANICA	
- Ca aci dica i çˢLe tˢabi ˢ tˢ ˢˢ ˢa e de tˢe ba ˢ,Li,Ldi ˢacçˢLˢa eˢ tˢLa dif ,tˢideg iedifici	NPD
- S abi ˢ tˢ ˢˢ ˢa e de tˢe ba ˢ,Li,Ldi ˢacçˢLˢa eˢ tˢL a i eˢ ,Ldeg iedifici.	S eˢa a
SOGLIA DI RUMOROSITÀ	ţ 70 dB(A)
DUREVOLEZZA	
- de a tˢabi ˢ tˢ ˢˢ ˢa e	S eˢa a
- de aca aci di tˢLe a e ˢ,L	S eˢa a
- de aˢe tˢi tˢe a ecca ica	S eˢa a
SOSTANZE PERICOLOSE	NPD

CE 0197

JUNG PUMPEN G bH - I d tˢhietˢ. 4-6 33803 Sˢei hage , Geˢ a

13

452.12.1509 - 453.12.1509

EN 12050-1:2001
Spildevandsløfteanlæg

çL i 108/2 ME (JP09347/5)	çL i 108/2 M (JP09346/5)
çL i 120/2 M (JP09877/5)	
çL i 300 E (JP09496/0)	
çL i 400 E (JP09770/5)	çL i 400 (JP00637/9)
çL i 400 E (JP09324/5)	çL i 400 (JP09322/9)
çL i 510/4 BW (JP09191/1)	çL i 525/2 BW (JP09194/1)
çL i 515/4 BW (JP09192/1)	çL i 535/2 BW (JP09195/1)
çL i 525/4 BW (JP09193/1)	çL i 508/2 ME (JP43128/0)
çL i 508/2 M (JP43129/0)	çL i 520/2 M (JP43130/0)
çL i 1010/4 BWE (JP09273/2)	çL i 1025/2 BW (JP09461/1)
çL i 1010/4 BW (JP09829/5)	çL i 1035/2 BW (JP09462/1)
çL i 1015/4 BW (JP09830/5)	çL i 1008/2 ME (JP43131/0)
çL i 1025/4 BW (JP09831/5)	çL i 1008/2 M (JP43132/0)
çL i 1020/2 M (JP43133/0)	
çL i 1210/4 BW (JP09168/2)	çL i 1225/2 BW (JP09171/2)
çL i 1215/4 BW (JP09169/2)	çL i 1235/2 BW (JP09172/2)
çL i 1225/4 BW (JP09170/2)	

Sa i g,Lga ˢ,L ai tˢk f i gaf tˢLide a d de f kaieˢ,Lg tˢLide a d ed f kaieˢ,Leˢ,Le tˢLe tˢLi ea

BRANDADF » RD	NPD
VANDT » THED, LUFTT » THED	
- Va d ˢ ˢhed	Beˢtˢ e ˢ
- L gˢˢ ˢhed	Beˢtˢ e ˢ
EFFEKTIVITET (L FTEVIRKNING)	
- P i gaffa tˢe tˢgtˢffeˢ	Beˢtˢ e ˢ
- R ˢi tˢ ˢ i geˢ	Beˢtˢ e ˢ
- Mi. ,ftˢ e ˢia ,Ltˢka a eˢ	Beˢtˢ e ˢ
- Mi .f dehaˢtˢighed	Beˢtˢ e ˢ
- A gge ˢtˢie i i tˢge e ga g	Beˢtˢ e ˢ
- Mi. ˢˢe ,Lˢ e	Beˢtˢ e ˢ
MEKANISK STYRKE	
- Sa ebeh,Ldeˢe tˢb ˢee e,Lg tˢ k ˢ e e tˢabi ˢ e ˢ ˢia e deˢtˢe de ftˢb g igeˢ	NPD
- Sa ebeh,Ldeˢe tˢb ˢee e,Lg tˢ k ˢ e e tˢabi ˢ e ˢ ˢia e deˢtˢeib g igeˢ	Beˢtˢ e ˢ
ST JNIVEAU	ţ 70 dB(A)
HOLDBARHED	
- tˢ k ˢ e tˢabi ˢ e ˢ	Beˢtˢ e ˢ
- f eˢk i g	Beˢtˢ e ˢ
- eka i tˢk tˢ ˢke	Beˢtˢ e ˢ
FARLIGE SUBSTANSER	NPD

CE 0197

JUNG PUMPEN GmbH - Industrieweg 4-6 33803 Steinhagen, Germany

13

452.12.1509 - 453.12.1509

EN 12050-1:2001
Fekalieuppfordringsanläggning

SEL i 108/2 ME (JP09347/5)	SEL i 108/2 M (JP09346/5)
SEL i 120/2 M (JP09877/5)	
SEL i 300 E (JP09496/0)	
SEL i 400 E (JP09770/5)	SEL i 400 (JP00637/9)
SEL i 400 E (JP09324/5)	SEL i 400 (JP09322/9)
SEL i 510/4 BW (JP09191/1)	SEL i 525/2 BW (JP09194/1)
SEL i 515/4 BW (JP09192/1)	SEL i 535/2 BW (JP09195/1)
SEL i 525/4 BW (JP09193/1)	SEL i 508/2 ME (JP43128/0)
SEL i 508/2 M (JP43129/0)	SEL i 520/2 M (JP43130/0)
SEL i 1010/4 BWE (JP09273/2)	SEL i 1025/2 BW (JP09461/1)
SEL i 1010/4 BW (JP09829/5)	SEL i 1035/2 BW (JP09462/1)
SEL i 1015/4 BW (JP09830/5)	SEL i 1008/2 ME (JP43131/0)
SEL i 1025/4 BW (JP09831/5)	SEL i 1008/2 M (JP43132/0)
SEL i 1020/2 M (JP43133/0)	
SEL i 1210/4 BW (JP09168/2)	SEL i 1225/2 BW (JP09171/2)
SEL i 1215/4 BW (JP09169/2)	SEL i 1235/2 BW (JP09172/2)
SEL i 1225/4 BW (JP09170/2)	

Sanitetsanläggningar för fekalieinnehållande avloppsvatten

BRAND	NPD
VATTENTÄTHET, LUFTTÄTHET	
- Vattentäthet	Godkänd
- Lufttäthet	Godkänd
VERKAN (UPPFORDRINGSVERKAN)	
- Maximal fallhöjd	Godkänd
- Rörbrott	Godkänd
- Utgångar för anslutningsledningar	Godkänd
- Utgångar för ventilation	Godkänd
- Påfyllningsanordning för backventil	Godkänd
- Utgångar för tryckledning	Godkänd
MEKANISK HÅLLFASTHET	
- Böjförmåga, lufttäta genomföringar för anslutningsledningar	NPD
- Sammanbindningsanordning för tryckledning	Godkänd
BULLERNIVÅ	≥ 70 dB(A)
HÅLLBARHET	
- Den lufttäta anslutningen	Godkänd
- Fästanordning	Godkänd
- Den fuktskyddade ytan	Godkänd
FARLIGA SUBSTANSER	NPD

CE 0197

JUNG PUMPEN GmbH - Industrieweg 4-6 33803 Steinhagen, Germany

13

452.12.1509 - 453.12.1509

EN 12050-1:2001
Käymäläjäteveden nostolaite

SEL i 108/2 ME (JP09347/5)	SEL i 108/2 M (JP09346/5)
SEL i 120/2 M (JP09877/5)	
SEL i 300 E (JP09496/0)	
SEL i 400 E (JP09770/5)	SEL i 400 (JP00637/9)
SEL i 400 E (JP09324/5)	SEL i 400 (JP09322/9)
SEL i 510/4 BW (JP09191/1)	SEL i 525/2 BW (JP09194/1)
SEL i 515/4 BW (JP09192/1)	SEL i 535/2 BW (JP09195/1)
SEL i 525/4 BW (JP09193/1)	SEL i 508/2 ME (JP43128/0)
SEL i 508/2 M (JP43129/0)	SEL i 520/2 M (JP43130/0)
SEL i 1010/4 BWE (JP09273/2)	SEL i 1025/2 BW (JP09461/1)
SEL i 1010/4 BW (JP09829/5)	SEL i 1035/2 BW (JP09462/1)
SEL i 1015/4 BW (JP09830/5)	SEL i 1008/2 ME (JP43131/0)
SEL i 1025/4 BW (JP09831/5)	SEL i 1008/2 M (JP43132/0)
SEL i 1020/2 M (JP43133/0)	
SEL i 1210/4 BW (JP09168/2)	SEL i 1225/2 BW (JP09171/2)
SEL i 1215/4 BW (JP09169/2)	SEL i 1235/2 BW (JP09172/2)
SEL i 1225/4 BW (JP09170/2)	

Hävitä asianmukaisesti käymäläjätevettä sisältävät jätevedet

KÄYTTÄYTYMINEN TULIPALOSSA	NPD
VESITIIVIYS, ILMATIIVIYS	
- Vesitiiviys	Hyväksytty
- Hajutiiviys	Hyväksytty
TEHO (NOSTOVAIKUTUS)	
- Kiinteiden aineiden läpäisy	Hyväksytty
- Putkirikko	Hyväksytty
- Imuliitäntöjen määrä	Hyväksytty
- Venttiilin täyttölaitteen	Hyväksytty
- Laitteen paineputkiliitäntä	Hyväksytty
- Venttiilin kytkentä	Hyväksytty
MEKAANINEN KESTÄVYYS	
- Kestävyys taivutuksessa läpivientien kautta	NPD
- Kestävyys kiinnityslaitteen	Hyväksytty
MELUTASO	≥ 70 dB(A)
KESTÄVYYS	
- Kestävyys	Hyväksytty
- Näkyvä alue	Hyväksytty
- Mekaaninen	Hyväksytty
VAARALLISET AINEET	NPD

CE 0197

JUNG PUMPEN GmbH - Industriestr. 4-6 33803 Steinhagen, Germany

13

452.12.1509 - 453.12.1509

EN 12050-1:2001
Instalacja przepompowni fekaliów

- i 108/2 ME (JP09347/5)
- i 108/2 M (JP09346/5)
- i 120/2 M (JP09877/5)
- i 300 E (JP09496/0)

- i 400 E (JP09770/5)
- i 400 (JP00637/9)
- i 400 E (JP09324/5)
- i 400 (JP09322/9)

- i 510/4 BW (JP09191/1)
- i 525/2 BW (JP09194/1)
- i 515/4 BW (JP09192/1)
- i 535/2 BW (JP09195/1)
- i 525/4 BW (JP09193/1)
- i 508/2 ME (JP43128/0)
- i 508/2 M (JP43129/0)
- i 520/2 M (JP43130/0)

- i 1010/4 BWE (JP09273/2)
- i 1025/2 BW (JP09461/1)
- i 1010/4 BW (JP09829/5)
- i 1035/2 BW (JP09462/1)
- i 1015/4 BW (JP09830/5)
- i 1008/2 ME (JP43131/0)
- i 1025/4 BW (JP09831/5)
- i 1008/2 M (JP43132/0)

CE 0197

JUNG PUMPEN G bH - I d tˆ ietˆ . 4-6 33803 S ei hage , Geˆ a

13

452.12.1509 - 453.12.1509

EN 12050-1:2001
Stație de pompare ape uzate cu materii fecale

çL i 108/2 ME (JP09347/5)	çL i 108/2 M (JP09346/5)
çL i 120/2 M (JP09877/5)	
çL i 300 E (JP09496/0)	
çL i 400 E (JP09770/5)	çL i 400 (JP00637/9)
çL i 400 E (JP09324/5)	çL i 400 (JP09322/9)
çL i 510/4 BW (JP09191/1)	çL i 525/2 BW (JP09194/1)
çL i 515/4 BW (JP09192/1)	çL i 535/2 BW (JP09195/1)
çL i 525/4 BW (JP09193/1)	çL i 508/2 ME (JP43128/0)
çL i 508/2 M (JP43129/0)	çL i 520/2 M (JP43130/0)
çL i 1010/4 BWE (JP09273/2)	çL i 1025/2 BW (JP09461/1)
çL i 1010/4 BW (JP09829/5)	çL i 1035/2 BW (JP09462/1)
çL i 1015/4 BW (JP09830/5)	çL i 1008/2 ME (JP43131/0)
çL i 1025/4 BW (JP09831/5)	çL i 1008/2 M (JP43132/0)
çL i 1020/2 M (JP43133/0)	
çL i 1210/4 BW (JP09168/2)	çL i 1225/2 BW (JP09171/2)
çL i 1215/4 BW (JP09169/2)	çL i 1235/2 BW (JP09172/2)
çL i 1225/4 BW (JP09170/2)	

Gˆ ecˆ a ea Éi ,ˆ a ˆ ea a ,ˆ a de a e a ef ˆ a ˆ ifeca e Éi a e a ec a ˆ ifeca e dea ˆ a ie i ai ,ˆ tibi a a e,ˆ a e di ˆ i ˆ e de ca ai ˆ e

COMPORTAMENTUL. N CAZ DE INCENDIU	NPD
IMPERMEABILITATE LA AP , ETAN EITATE LA AER	
- I ˆ eabi i a e a a	Re É
- E a Éei a e a ˆ ,ˆ ˆ i	Re É
EFICACITATE (EFICIEN , DE POMPARE)	
- ˆ a ˆ ,ˆ de a ˆ ia e ˆ ide	Re É
- Ra ˆ d ˆ i ea	Re É
- Di e ˆ i i i ea e ˆ d ˆ e,ˆ de e ˆ ia ˆ e	Re É
- Vi e a dec ˆ ge ˆ e i i	Re É
- ˆ ece ˆ ea i i ibe ˆ ai ˆ a a iei	Re É
- Ca aci a e i i abi i i	Re É
REZISTEN A MECANIC	
- Ca aci a ea ,ˆ a Éi abi i a ea ˆ ˆ a a ˆ e ˆ - ,ˆ i ˆ ec ˆ e ˆ ˆ i ˆ ea afa ac d ˆ i,ˆ	NPD
- S abi i a ea ˆ ˆ a a ˆ e ˆ ,ˆ i ˆ ec ˆ e ˆ ˆ i ˆ ea i e ˆ c d ˆ i,ˆ	Re É
NIVEL DE ZGOMOT	t 70 dB(A)
DURABILITATEA	
- S abi i a ea ˆ ˆ a	Re É
- Eficie de ,ˆ a ˆ e	Re É
- Re i ˆ e a eca ic	Re É
SUBSTAN E PERICULOASE	NPD

PENTAIR JUNG PUMPEN

EU-Konformitätserklärung
EU-Prohlášeni o shodě
EU-Overensstemmelseserklæring
EU-Declaration of Conformity
EU-Vaatimustenmukaisuusvakuutus
EU-Déclaration de Conformité
EU-Megfelelöségi nyilatkozat
EU-Dichiarazione di conformità
EU-Conformiteitsverklaring
EU-Deklaracja zgodności
EU-Declarație de conformitate
EU-Vyhlásenie o zhode
EU-Försäkran om överensstämmelse

- **2006/42/EG** (MD) **EN 809:1998/AC:2010, EN ISO 12100:2010, EN 60335-1:2012/AC:2014**
- **2011/65/EU** (RoHS)
- **2014/30/EU** (EMC) **EN 55014-1:2006/A2:2011, EN 55014-2:1997/A2:2008, EN 61000-3-2:2014, EN 61000-3-3:2013**
- **2014/34/EU** (ATEX) **EN 1127-1:2011**

compli 300 E (JP09496/0)
compli 400 E (JP09770/5)
compli 400 E (JP09324/5)
compli 400 (JP00637/9)
compli 400 (JP09322/9)
compli 510/4 BW (JP09191/1)
compli 515/4 BW (JP09192/1)
compli 525/4 BW (JP09193/1)
compli 525/2 BW (JP09194/1)
compli 535/2 BW (JP09195/1)
compli 108/2 ME (JP09347/5)
compli 108/2 M (JP09346/5)
compli 120/2 M (JP09877/5)
compli 508/2 ME (JP43128/0)
compli 508/2 M (JP43129/0)
compli 520/2 M (JP43130/0)

EN 50274:2002/AC:2009,
EN 60335-2-41:2003/A2:2010,
TRBS 2153, CLC/TR 50404

CE 352-13-1701

PENTAIR JUNG PUMPEN

EU-Konformitätserklärung
EU-Prohlášeni o shodě
EU-Overensstemmelseserklæring
EU-Declaration of Conformity
EU-Vaatimustenmukaisuusvakuutus

EU-Déclaration de Conformité
EU-Megfelelöségi nyilatkozat
EU-Dichiarazione di conformità
EU-Conformiteitsverklaring
EU-Deklaracja zgodności

EU-Declarație de conformitate
EU-Vyhlásenie o zhode
EU-Försäkran om överensstämmelse

- **2006/42/EG** (MD) **EN 809:1998/AC:2010, EN ISO 12100:2010, EN 60335-1:2012/AC:2014**
- **2011/65/EU** (RoHS)
- **2014/30/EU** (EMC) **EN 55014-1:2006/A2:2011, EN 55014-2:1997/A2:2008, EN 61000-3-2:2014, EN 61000-3-3:2013**
- **2014/34/EU** (ATEX) **EN 1127-1:2011**

compli 1010/4 BWE (JP09273/2)
compli 1010/4 BW (JP09829/5)
compli 1015/4 BW (JP09830/5)
compli 1025/4 BW (JP09831/5)
compli 1025/2 BW (JP09461/1)
compli 1035/2 BW (JP09462/1)
compli 1008/2 ME (JP43131)
compli 1008/2 M (JP43132)
compli 1020/2 M (JP43133)
compli 1210/4 BW (JP09168/2)
compli 1215/4 BW (JP09169/2)
compli 1225/4 BW (JP09170/2)
compli 1225/2 BW (JP09171/2)
compli 1235/2 BW (JP09172/2)
compli 1525/4 C1 (JP09181/1)
compli 1535/4 C1 (JP09182/1)
compli 1555/4 C5 (JP09183/1)
compli 1575/4 C5 (JP09184/1)
compli 1575/4 B6 (JP09185/1)
compli 1535/2 B2 (JP45933)
compli 1555/2 B2 (JP45934)
compli 1575/2 B5 (JP45141/1)
compli 15100/2 B5 (JP45142/1)
compli 15200/2 B6 (JP45935)
compli 2525/4 C1 (JP09186/1)
compli 2535/4 C1 (JP09187/1)
compli 2555/4 C5 (JP09188/1)
compli 2575/4 C5 (JP09189/1)
compli 2575/4 B6 (JP09190/1)
compli 2535/2 B2 (JP45936)
compli 2555/2 B2 (JP45937)
compli 2575/2 B5 (JP45938)
compli 25100/2 B5 (JP45939)
compli 25200/2 B6 (JP45940)

EN 50274:2002/AC:2009,
EN 60335-2-41:2003/A2:2010,
TRBS 2153, CLC/TR 50404

CE 353-14-1701

JUNG PUMPEN G bH - I d t ie t . 4-6 - 33803 S ei hage - De tch a d
Te . +49 5204 170 - Fa +49 5204 80368 - eMai kd@j g- e .de

PENTAIR WATER ITALY S - Via Ma tacci, 13 - 56010 L g a , - Pi ta - I a ia
Te . +39 050 716 111 - Fa +39 050 716 801 - eMai : i f @j g- e .i

PENTAIR WATER POLSKA S . , . - . P . 21 - 41-200 S t , iec - P t ka
Te . +48 32 295 1200 - Fa +48 32 295 1201 i f .j g e @ e a .c